MANITOU
HANDLING YOUR WORLD

647562 HU (17/05/2019)

M26-2 P ST3B S4 EU
M26-4 P ST3B S4 EU
M30-2 P ST3B S4 EU
M30-4 P ST3B S4 EU
M40-2 P ST3B S4 EU
M40-4 P ST3B S4 EU
M50-2 P ST3B S4 EU
M50-4 P ST3B S4 EU
M26-2H P ST3B S4 EU
M30-2H P ST3B S4 EU
M40-2H P ST3B S4 EU
M50-2H P ST3B S4 EU

HASZNÁLATI UTASíTÁSOK

(EREDETI ÚTMUTATÓ)

FONTOS

Figyelmesen olvassa el és értse meg ezt a használati utasítást, mielőtt a villástargoncát használni kezdené.

Minden információt tartalmaz a villástargonca vezetésére, kezelésére és felszereléseire vonatkozóan, valamint az Ön által betartandó fontos javaslatokról.

Megtalálja továbbá ebben a dokumentumban a használatra vonatkozó óvintézkedéseket, a karbantartásra és a folyamatos állagmegóvásra vonatkozó információkat, hogy fenntartsa a használat biztonságát és a villástargonca működőképességét.

AMIKOR EZT A SZIMBÓLUMOT LÁTJA, AZ EZT JELENTI:

⚠ FONTOS ⚠

FIGYELEM! LEGYEN ÓVATOS! AZ ÖN, MÁSOK VAGY A VILLÁSTARGONCA BIZTONSÁGA FOROG KOCKÁN.

- Ezt az útmutatót a tervezés során megadott felszereléslista és műszaki jellemzők alapján dolgozták ki.
- A villástargonca felszereltségének szintje a kiválasztott opcióktól és a forgalomba hozatal országától függ.
- Az opcióktól és a villástargonca forgalomba hozatalának dátumától függően egyes, az útmutatóban leírt felszerelések/funkciók nem találhatók meg ezen a villástargoncán.
- A leírások és ábrák tájékoztató jellegűek.
- A MANITOU fenntartja magának azt a jogot, hogy modelljeit és felszereléseiket anélkül módosítsa, hogy köteles lenne jelen útmutatót naprakésszé tenni.
- A MANITOU kizárólag szakemberekből álló hálózata az Ön rendelkezésére áll, hogy minden kérdésére választ adjon.
- Ez az útmutató a villástargonca szerves része.
- Folyamatosan a helyén kell tartani, hogy könnyen megtalálható legyen.
- A villástargonca továbbadása esetén adja át ezt az útmutatót az új tulajdonosnak.

647562 (17/05/2016)
M... PST3B S4 EU

1. KIADÁS	01/02/2016	
FRISSÍTÉST	17/05/2019	1-1 – 1-20 2-1 – 2-46 3-1 – 3-50

MANITOU BF S.A igazgatótanáccsal rendelkező részvénytársaság.
Székhely: 430 rue de l'Aubinière - 44150 Ancenis - Franciaország
Alaptőke: 39 548 949 euró
857 802 508 RCS Nantes.
Tel.: +33 (0)2 40 09 10 11
www.manitou.com

Jelen kiadvány kizárólag tájékoztatásra szolgál, bárminemű reprodukciója, másolása, bemutatása, idézése, átruházása, terjesztése vagy más részlegesen vagy egészében, bármely formában is tilos. A jelen dokumentációban látható ábrák, rajzok, nézetek, megjegyzések és jelzések, sőt, a dokumentum megszerkesztése is a MANITOU BF szellemi tulajdona. Az előbbiek bármely megsértése polgári jogi és büntetőjogi következményeket vonhat maga után. A logók, valamint a vállalat vizuális arculata a MANITOU BF tulajdona, és kifejezett, formális engedélye nélkül nem használható fel. Minden jog fenntartva.

647562 (17/05/2016)
M... PST3B S4 EU

1 - ÁLTALÁNOS ÉS BIZTONSÁGI UTASÍTÁSOK

2 - LEÍRÁS

3 - KARBANTARTÁS

4 - A SOROZATHOZ OPCIONÁLISAN ILLESZTHETŐ TARTOZÉKOK

647562 (17/05/2016)
M... PST3B S4 EU

1 - ÁLTALÁNOS ÉS BIZTONSÁGI UTASÍTÁSOK

04

TÁMOGATÁS I 23 EGYSZERŰ TANÁCS

A Manitou Csoport szeretné támogatni Önt a gépek fogyasztásának csökkentésében, hogy segítsen csökkenteni az Ön széndioxid-lábnyomát.

Az igényeinek megfelelő teljesítményű gépet válasszon.

Több mint 3 perces alapjárat után állítsa le a motort.

A motor a maximális nyomatékú sebességfokozaton adja a legjobb teljesítményt.

A szellőzést szabályozó és megfordító rendszert részesítsen előnyben.

Részesítse előnyben az "intelligens", elektronikus vezérlésű átviteleket.

A klímaberendezést csukott ablakoknál és ajtóknál használja.

Részesítse előnyben a LED-es fényszórókat.

A gumiabroncsok típusát igazítsa a környezethez.

Gondoskodjon a gumiabroncsok megfelelő nyomásáról.

Ellenőrizze a rögzítőfék beállítását.

Préférez des accessoires recommandés constructeur

Contrôlez l'état général de votre remorque.

Adaptez votre charge maximum remorquable.

Vos accessoires doivent être adaptés à votre machine.

Vérifiez le réglage hydraulique de vos accessoires.

Respectez les intervalles de maintenance.

Nettoyez régulièrement le radiateur, le filtre à air...

Graissez régulièrement.

Préférez un concessionnaire agréé constructeur.

Favorisez les pièces d'origine constructeur.

Étudiez les contrats de maintenance du constructeur.

Vous pouvez suivre des stages d'éco-conduite.

Exigez de connaître la consommation et les émissions des machines.

Calculez votre consommation et émissions reduce.manitou.com

647562 (17/05/2016)
M... PST3B S4 EU

1 - ÁLTALÁNOS ÉS BIZTONSÁGI UTASÍTÁSOK

A LÉTESÍTMÉNY VEZETŐJÉNEK SZÓLÓ UTASÍTÁSOK 1-6

A HELYSZÍN 1-6

A KEZELŐ 1-6

A VILLÁSTARGONCA 1-6

A - A VILLÁSTARGONCA ALKALMAZHATÓSÁGA . . . 1-6
B - A VILLÁSTARGONCA HOZZÁIGAZÍTÁSA A SZOKÁSOS KÖRNYEZETI FELTÉTELEKHEZ . . . 1-6
C - A VILLÁSTARGONCA MÓDOSÍTÁSA . . . 1-7
D - KÖZÚTI KÖZLEKEDÉS FRANCIAORSZÁGBAN . . . 1-7

AZ UTASÍTÁSOK 1-7

A KARBANTARTÁS 1-7

A KEZELŐNEK SZÓLÓ UTASÍTÁSOK 1-8

ELŐSZÓ 1-8

ÁLTALÁNOS UTASÍTÁSOK 1-8

A - HASZNÁLATI UTASÍTÁSOK . . . 1-8
B - VEZETŐI ENGEDÉLY FRANCIAORSZÁGBAN . . . 1-8
C - KARBANTARTÁS . . . 1-8
D - A VILLÁSTARGONCA MÓDOSÍTÁSA . . . 1-8
E - SZEMÉLYEK EMELÉSE . . . 1-8

UTASÍTÁSOK A TEHER NÉLKÜLI ÉS A TEHERREL VALÓ VEZETÉSHEZ 1-9

A - A VILLÁSTARGONCA BEINDÍTÁSA ELŐTT . . . 1-9
B - A VEZETŐÁLLÁS ELRENDEZÉSE . . . 1-9
C - KÖRNYEZET . . . 1-9
D - LÁTÁSI VISZONYOK . . . 1-10
E - A VILLÁSTARGONCA BEINDÍTÁSA . . . 1-10
F - A VILLÁSTARGONCA VEZETÉSE . . . 1-11
G - A VILLÁSTARGONCA LEÁLLÍTÁSA . . . 1-12
H - A VILLÁSTARGONCA VEZETÉSE KÖZÚTON . . . 1-12

UTASÍTÁSOK A TEHER SZÁLLÍTÁSÁHOZ 1-13

A - A TARTOZÉK KIVÁLASZTÁSA . . . 1-13
B - A TEHER TÖMEGE ÉS SÚLYPONTJA . . . 1-13
C - A VILLÁSTARGONCA KERESZTSÍKJA . . . 1-13
D - TEHER FELVÉTELE A TALAJRÓL . . . 1-14
E - MAGASAN LÉVŐ TEHER FELVÉTELE ÉS ELHELYEZÉSE GUMIABRONCSOKON . . . 1-14

A VILLÁSTARGONCA KARBANTARTÁSI UTASÍTÁSAI 1-16

ÁLTALÁNOS UTASÍTÁSOK 1-16

KARBANTARTÁS 1-16

A KENŐANYAGOK ÉS AZ ÜZEMANYAG SZINTJE 1-16

HIDRAULIKUS 1-16

ELEKTROMOSSÁG 1-16

HEGESZTÉS 1-17

A VILLÁSTARGONCA MOSÁSA 1-17

A VILLÁSTARGONCA SZÁLLÍTÁSA 1-17

A VILLÁSTARGONCA HOSSZÚ IDŐTARTAMÚ LEÁLLÁSA 1-18

BEVEZETÉS **1-18**

A VILLÁSTARGONCA ELŐKÉSZÍTÉSE **1-18**

"DEF" tartály (dízel kipufogórendszer katalizátor-folyadéka) **1-18**

A TERMIKUS MOTOR VÉDELME **1-18**

A VILLÁSTARGONCA VÉDELME **1-18**

A VILLÁSTARGONCA ISMÉTELT ÜZEMBE HELYEZÉSE **1-19**

A VILLÁSTARGONCA LESELEJTEZÉSE 1-20

AZ ALKOTÓELEMEK ÚJRAHASZNOSÍTÁSA **1-20**

FÉMEK 1-20
MŰANYAGOK 1-20
GUMI 1-20
ÜVEG 1-20

A KÖRNYEZET VÉDELME **1-20**

ELKOPOTT VAGY SÉRÜLT ALKATRÉSZEK 1-20
HASZNÁLT OLAJAK 1-20
HASZNÁLT AKKUMULÁTOROK ÉS ELEMEK 1-20

A LÉTESÍTMÉNY VEZETŐJÉNEK SZÓLÓ UTASÍTÁSOK

A HELYSZÍN

- A villástargonca által bejárt helyszín megfelelő kezelése csökkenti a balesetek kockázatait:
  - felesleges akadályoktól vagy torlaszoktól mentes talaj,
  - nagyobb lejtők hiánya,
  - a gyalogosok irányított közlekedése stb.

A KEZELŐ

- A villástargoncát egyedül az arra kiképzett és feljogosított személyzet használhatja. Ezt a feljogosítást írásban kell kiadnia azon létesítmény illetékes vezetőjének, ahol a villástargoncát használják, és a kezelőnek ezt mindig magánál kell tartania.

⚠ FONTOS ⚠

A tapasztalat alapján előfordulhatnak bizonyos dolgok, amelyek ellenjavallottá teszik a villástargonca használatát. Az ilyen előre láthatóan nem normális felhasználás, melynek alapelveit az alábbiakban felsoroljuk, kifejezetten tilos.

- Az előre láthatóan nem normális viselkedés, ami a közönséges hanyagság eredménye, de ami nem eredményezi a felszerelés szándékosan rossz használatát.

- Egy személy reflexszerű viselkedése működési hiba, incidens, üzemzavar stb. esetén, a villástargonca használata során.

- A "legkisebb erőfeszítés törvényének" alkalmazásából fakadó viselkedés egy feladat végrehajtása során.

- Egyes gépek esetében bizonyos személyek előre látható viselkedése, úgymint: tanoncok, serdülők, fogyatékos személyek, gyakornokok, akik kísértést éreznek a villástargonca vezetésére, és olyan kezelők, akik a használatra fogadásból, versengésből, személyes tapasztalat címén éreznek kísértést.

A felszerelés felelősének tekintettel kell lennie ezekre a kritériumokra, hogy felmérje egy személy vezetésre való alkalmasságát.

A VILLÁSTARGONCA

A - A VILLÁSTARGONCA ALKALMAZHATÓSÁGA

- A MANITOU meggyőződött a villástargonca használhatóságáról a jelen használati utasításban lefektetett normális használat feltételei között, **1,33-os STATIKAI** vizsgálati tényezővel és **1-es DINAMIKUS** vizsgálati tényezővel, ahogyan azt az **ISO 3691-1 számú** harmonizált norma előírja a tolóoszlopos targoncák számára.
- Az üzembe helyezés előtt a létesítmény vezetője köteles ellenőrizni, hogy a villástargonca alkalmas-e a végrehajtandó munkákra, és bizonyos próbákat kell elvégeznie (a hatályos törvényeknek megfelelően).

B - A VILLÁSTARGONCA HOZZÁIGAZÍTÁSA A SZOKÁSOS KÖRNYEZETI FELTÉTELEKHEZ

- A villástargonca alapfelszereltségén kívül számos opciót kínálunk Önnek, mint például: közúti világítás, féklámpák, villogó lámpa, tolatólámpák, hátramenet figyelmeztető hangjelzése, elülső munkafényszóró, hátulsó munkafényszóró stb.
- A kezelőnek a használat körülményeivel kell számolnia a villástargonca jelzéseinek és világításának meghatározásakor. Forduljon márkakereskedőjéhez.
- Vessen számot a felhasználás helyszínének klíma- és légköri viszonyaival.
  - Fagy elleni védelem (◁ 3 - KARBANTARTÁS).
  - A kenőanyagok megválasztása (tájékozódjon márkakereskedőjénél).
  - A termikus motor szűrése (◁ 3 - KARBANTARTÁS).

⚠ FONTOS ⚠

A kenőanyagok teljes feltöltését gyárilag az átlagos klímaviszonyok közötti használatra végzik el, azaz: - 15°C és + 35°C közöttre.

A ridegebb felhasználáshoz az üzembe helyezés előtt leürítést és teljes újratöltést kell végezni a környező hőmérsékletnek megfelelő kenőanyagok felhasználásával.

Ugyanez vonatkozik a hűtőfolyadékra is.

- Előzze meg a gyúlékony porral szennyezett környezetben való használatból adódó tűzveszélyt (pl.: széna, liszt, fűrészpor, szerves hulladékok, stb.).
- A tűzoltó eszközökkel nem rendelkező zónában közlekedő villástargoncát szerelje fel egyéni tűzoltó készülékkel. Léteznek megoldások, forduljon márkakereskedőjéhez.

⚠ FONTOS ⚠

A villástargonca normál légköri viszonyok melletti kinti használatra és tökéletesen szellőztetett helyeken való benti használatra készült.

A villástargoncát tilos tűzveszélyes vagy robbanásveszélyes helyeken használni (pl. finomító, üzemanyag- vagy gázraktár, gyúlékony termékek raktára stb.).

Az ilyen helyeken való használathoz kaphatóak speciális felszerelések (tájékozódjon márkakereskedőjénél).

- Villástargoncáink megfelelnek az elektromágneses kompatibilitásra (CEM) vonatkozó 2004/108/EK irányelvnek, és a megfelelő EN 12895 számú harmonizált normának. Megfelelő működésük többé nem garantált, ha olyan zónákban közlekednek, ahol az elektromágneses mezők meghaladják az ebben a normában rögzített küszöbértéket (10 V/m).
- A 2002/44/EK irányelv arra kötelezi a létesítmény-vezetőket, hogy ne tegyék ki alkalmazottaikat túlzott vibráció-mennyiségeknek. Nem létezik olyan elfogadott mérési szabály, ami lehetővé tenné a különböző gyártók gépeinek összehasonlítását. A ténylegesen elszenvedett mennyiségeket ezért csakis valós körülmények között, a felhasználónál lehet mérni.
- Íme, néhány tanács a vibráció-mennyiség minimalizálása érdekében:
  - A villástargoncát és tartozékát a tervezett használathoz lehető legjobban igazodva válassza ki.
  - Az ülés beállítását igazítsa hozzá a kezelő súlyához (a villástargonca modelljétől függően), és őrizze meg jó állapotban, a fülke felfüggesztéseivel együtt. A gumiabroncsokat az ajánlások szerint fújja fel.
  - Gondoskodjon arról, hogy a kezelők a végrehajtási sebességet a terep állapotához igazítják.
  - Amilyen mértékben lehetséges, alakítsa ki úgy a terepet, hogy javítsa a simaságát, távolítsa el az akadályokat és az ártalmas kátyúkat.

C - A VILLÁSTARGONCA MÓDOSÍTÁSA

- A saját és mások biztonsága érdekében tilos saját kezűleg módosítani a villástargonca szerkezetét és különböző alkotóelemeinek beállításait (hidraulikus nyomás, korlátozók kalibrálása, termikus motor fordulatszáma, kiegészítő felszerelés hozzáadása, ellensúlyok hozzáadása, nem jóváhagyott és nem engedélyezett tartozékok, jelzőrendszerek stb.). Ilyen esetben a gyártó elhárít minden felelősséget.

D - KÖZÚTI KÖZLEKEDÉS FRANCIAORSZÁGBAN

- - Egyetlen megfelelőségi tanúsítványt kap kézhez. Ezt a tanúsítványt gondosan meg kell őrizni.
- Az engedéllyel nem rendelkező villástargoncák közúti közlekedése a KRESZ speciális gépekre vonatkozó rendelkezéseitől függ, melyeket a KRESZ R311-1 cikke határoz meg, a gépekről szóló 1969. november 20-i rendelet B kategóriájában, amely meghatározza a speciális gépekre alkalmazandó módokat. A villástargoncának azonosítótáblával kell rendelkeznie.

AZ UTASÍTÁSOK

- A használati utasításnak mindig megfelelő állapotban és a villástargoncán erre a célra kijelölt helyen kell lennie, a kezelő által használt nyelven.
- Feltétlenül cserélje ki az olyan használati utasítást, valamint az összes olyan lemezt vagy öntapadó címkét, ami olvashatatlanná vált vagy tönkrement.

A KARBANTARTÁS

- Azokat a karbantartási vagy javítási munkákat, melyeket nem részletez a 3. fejezet - KARBANTARTÁS, szakképzett személyzetnek kell elvégeznie (ld. a márkakereskedőnél), és a kezelő és mások egészségének megőrzése érdekében elengedhetetlen biztonsági feltételek mellett.

⚠ FONTOS ⚠

Kötelező a villástargonca rendszeres ellenőrzése a megfelelőség fenntartására való tekintettel.
Az ellenőrzés gyakoriságát a villástargonca használata szerinti ország hatályos törvényei határozzák meg.

- Egy Franciaországra vonatkozó példa: "A villástargoncát használó létesítmény vezetőjének karbantartási naplót kell nyitnia és vezetnie minden egyes gépről (2004. március 2-i rendelet) és 6 havonta rendszeres általános felülvizsgálatra kell mennie (2004. március 1-i rendelet)".

A KEZELŐNEK SZÓLÓ UTASÍTÁSOK

ELŐSZÓ

⚠ FONTOS ⚠

A villástargonca használata, karbantartása vagy javítása alatt fennálló baleseti kockázatok csökkenthetőek, ha betartja a biztonsági utasításokat és a jelen használati utasításban részletezett megelőző óvintézkedéseket.

A villástargonca biztonsági és használati utasításainak, javítási vagy karbantartási utasításainak be nem tartása súlyos vagy akár halálos balesetekhez vezethet.

A MANITOU engedélyezett tartozékaihoz fűződő veszély csökkentése vagy elkerülése érdekében tartsa be a következő szakaszban található utasításokat: 4 - A SOROZATHOZ OPCIONÁLISAN ILLESZTHETŐ TARTOZÉKOK: BEVEZETÉS.

- Egyedül a jelen használati utasításban leírt műveleteket és manővereket szabad végrehajtani. A gyártónak nem áll módjában előre látni minden lehetséges veszélyhelyzetet. Ennek következtében a használati utasításban és a villástargoncán jelzett biztonsággal kapcsolatos utasítások nem kimerítő jellegűek.
- Kezelőként Önnek kell minden pillanatban ésszerű módon számot vetnie a lehetséges kockázatokkal, saját magára, másokra vagy a villástargoncára nézve, annak használata során.

ÁLTALÁNOS UTASÍTÁSOK

A - HASZNÁLATI UTASÍTÁSOK

- Olvassa el figyelmesen a használati utasításokat.
- A használati utasításoknak mindig jó állapotban és a villástargoncán erre a célra kijelölt helyen kell lenniük.
- Feltétlenül adjon jelzést az összes olyan lemezről vagy öntapadó címkéről, ami olvashatatlanná vált vagy tönkrement.

B - VEZETŐI ENGEDÉLY FRANCIAORSZÁGBAN

(vagy más országok esetében tekintse át a hatályos törvényeket)

- A villástargoncát egyedül az arra kiképzett és feljogosított személyzet használhatja. Ezt a feljogosítást írásban kell kiadnia azon létesítmény illetékes vezetőjének, ahol a villástargoncát használják, és a kezelőnek ezt mindig magánál kell tartania.
- A kezelőnek nincs felhatalmazása arra, hogy a villástargonca vezetésére más személyt feljogosítson.

C - KARBANTARTÁS

- Annak a kezelőnek, aki azt tapasztalja, hogy a villástargonca nincs megfelelő üzemi állapotban vagy nem felel meg a biztonsági utasításoknak, azonnal tájékoztatnia kell erről a felettesét.
- Tilos a kezelőnek saját magának elvégeznie bármiféle javítást vagy beállítást, kivéve, ha erre képzést kapott. Saját magának kell a villástargoncát tökéletesen tisztán tartania, ha ezzel a feladattal őt bízták meg.
- A kezelőnek el kell végeznie a napi karbantartást (◁ 3 - KARBANTARTÁS).
- A kezelőnek kell meggyőződnie arról, hogy a gumiabroncsok valóban a talaj természetéhez igazodnak (◁ 2 - LEÍRÁS). Léteznek opcionális megoldások, forduljon márkakereskedőjéhez.
  - HOMOK gumiabroncsok.
  - MEZŐGAZDASÁGI gumiabroncsok.
  - Hóláncok.

⚠ FONTOS ⚠

Ne használja a villástargoncát, ha a gumiabroncsok nincsenek megfelelően felfújva, sérültek vagy túlságosan elhasználódtak, mivel ez veszélybe sodorhatja Önt és másokat, vagy károsodást okozhat a villástargoncán.

A habbal töltött gumiabroncsok felszerelése tilos és a gyártó garanciája előzetes jóváhagyás hiányában nem vonatkozik rá.

- A gyúlékony anyagok lerakódásából adódó tűzveszély megelőzéséhez a kezelőnek kell megállapítania a tisztítási műveletek szükséges gyakoriságát és jellegét.
- A kezelőnek különösen ügyelnie kell azokra az alkatrészekre, amelyeken a szennyeződések könnyen lerakódhatnak.

D - A VILLÁSTARGONCA MÓDOSÍTÁSA

- A saját és mások biztonsága érdekében tilos saját kezűleg módosítani a villástargonca szerkezetét és különböző alkotóelemeinek beállításait (hidraulikus nyomás, korlátozók kalibrálása, termikus motor fordulatszáma, kiegészítő felszerelés hozzáadása, ellensúlyok hozzáadása, nem jóváhagyott és nem engedélyezett tartozékok, jelzőrendszerek stb.). Ilyen esetben a gyártó elhárít minden felelősséget.

E - SZEMÉLYEK EMELÉSE

- Emberi személyek emelése és szállítása tilos.

A - A VILLÁSTARGONCA BEINDÍTÁSA ELŐTT

- Végezze el a napi karbantartást (◁ 3 - KARBANTARTÁS).
- Ellenőrizze a vezetőfülke tisztaságát, különöse tekintettel a padlóra és a szőnyegekre. Ellenőrizze, hogy semmilyen könnyen elmozduló tárgy nem zavarja a villástargonca vezetésében.
- Ellenőrizze a lámpák, az indexek és az ablaktörlők megfelelő működését és tisztaságát.
- Ellenőrizze a visszapillantó tükrök megfelelő állapotát, tisztaságát és beállítását.
- Ellenőrizze a figyelmeztető hangjelzés hatékonyságát.

B - A VEZETŐÁLLÁS ELRENDEZÉSE

⚠ FONTOS ⚠

Semmilyen esetben ne végezze az ülés beállításait olyankor, amikor a villástargonca mozog.

- Akármennyire tapasztalt is a kezelő, meg kell ismerkednie az összes ellenőrző és vezérlő-eszköz elhelyezkedésével és használatával a villástargonca üzembe helyezése előtt.
- Viseljen a villástargonca vezetéséhez megfelelő ruhákat, kerülje a lobogó ruhadarabokat.
- Szerelkezzen fel a tervezett munkának megfelelő védőfelszerelésekkel.
- A megemelt zajszintnek való hosszabb kitettség hallászavarokhoz vezethet. Hogy megvédje magát a kellemetlen zajoktól, ajánlatos hallásvédőket viselni.
- Be- és kiszálláskor mindig forduljon szembe a villástargoncával:
  - Használja az erre a célra szolgáló fogantyú(ka)t.
  - Használja az erre a célra szolgáló lépcsőfoko(ka)t.
  - Kiszálláshoz ne ugorjon ki a targoncából.
- Mindig figyeljen a villástargonca használata közben, ne hallgasson rádiót vagy zenét fejhallgatón vagy fülhallgatón keresztül.
- Soha ne vezessen nedves vagy zsíros kézzel vagy cipőben.
- A nagyobb kényelem érdekében állítsa be az ülést Önnek megfelelően, és vegyen fel megfelelő helyzetet a vezetőállásban.
- A kezelőnek mindig normál helyzetben kell a vezetőállásban tartózkodnia: Tilos hagynia, hogy kilógjon a karja és a lába, és általában véve bármely testrésze a villástargonca vezetőállásán kívülre.
- A biztonsági öv használata kötelező, a kezelő méretéhez kell hozzáigazítani.
- A kezelőszerveket semmilyen esetben nem szabad nem rendeltetésszerű célra használni (pl.: Beszállás vagy kiszállás a villástargoncába/ból, fogas stb.).
- Abban az esetben, ha a kezelőszervek erőltetett menet berendezéssel vannak felszerelve (a kar blokkolása), tilos a nélkül elhagyni a vezetőállást, hogy ezeket a vezérlőket üresbe tenné.
- Tilos utasokat szállítani akár a villástargoncán, akár a vezetőállásban.

C - KÖRNYEZET

- Tartsa be a helyszínen érvényes biztonsági szabályokat.
- Ha a villástargoncát sötét zónában vagy éjszakai munkára kell használnia, ügyeljen arra, hogy fel legyen szerelve munkavilágítással.
- A szállítási műveletek során ügyeljen arra, hogy semmi és senki ne akadályozza a villástargonca és a teher haladását.
- Senkinek ne engedje meg, hogy a villástargonca haladási területét megközelítse vagy a teher alatt átmenjen.
- Keresztirányú lejtéssel való használatkor a kar felemelése előtt tartsa be a következő bekezdés utasításait: UTASÍTÁSOK A TEHER SZÁLLÍTÁSÁHOZ.
- Hosszanti lejtőn való haladás:
  - Óvatosan haladjon és fékezzen.
  - Helyváltoztatás terheletlenül: A villák vagy a tartozék lefelé legyenek.
  - Helyváltoztatás teherrel: A villák vagy a tartozék felfelé legyenek. 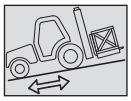
- Számoljon a villástargonca és a teher méreteivel, mielőtt bemenne egy szűk vagy alacsony átjáróba.
- Soha ne menjen fel egy rakodórámpára, amíg nem győződött meg arról, hogy:
  - Megfelelően van elhelyezve és felerősítve.
  - Az az eszköz, amihez csatlakozik (vasúti kocsi, kamion stb.), nem mozdulhat el.
  - A rámpa hitelesítve van a villástargonca és az esetleges teher összsúlyára.
  - A rámpa hitelesítve van a villástargonca méretére.
- Soha ne menjen rá egy pallóra, egy padlóra vagy egy teherfelvonóra a nélkül, hogy bizonyos lenne abban, hogy hitelesítve vannak a villástargonca és az esetleges teher súlyára és méretére, és a nélkül, hogy ellenőrizné ezek megfelelő állapotát.
- Vigyázzon a rakodóperonoknál, árkoknál, állványzatoknál, laza terepeken, aknáknál.
- Győződjön meg a talaj stabilitásáról és szilárdságáról a kerekek alatt, mielőtt a terhet felemelné.
- Győződjön meg arról, hogy az állványzat, a rakodóplatform, a pillér vagy a talaj képes a teher hordozására.

- Soha ne tegye a terheket egymásra egyenetlen talajon, mert a leborulásukat kockáztatja.
- A teher vagy a tartozék nem maradhat hosszú ideig a magasban, közvetlenül valamely szerkezet felett, mivel a tolóoszlop leereszkedhet. Ilyen esetben állandó felügyeletről kell gondoskodni, hogy a szükség esetén kiigazíthassák a villák vagy a tartozék magasságát.
- Az elektromos légvezetékek közelében végzett munkák esetén gondoskodjon arról, hogy elegendő biztonsági távolság legyen a villástargonca munkaterülete és az elektromos vezeték között.

⚠ FONTOS ⚠

Kérjen tájékoztatást a helyi elektromos irodánál.
Áramütést vagy súlyos sérülést szenvedhet, ha a villástargoncát az elektromos kábelekhez túl közel működteti vagy parkolja le.

Erős szél esetén ne végezzen szállítást, veszélyeztetve ezzel a villástargonca és a teher stabilitását, különösen akkor, ha a tehernek jelentős a légellenállása.

- Előzze meg a gyúlékony porral szennyezett környezetben való használatból adódó tűzveszélyt (pl.: széna, liszt, fűrészpor, szerves hulladékok, stb.).

D - LÁTÁSI VISZONYOK

- A villástargonca haladási zónájában található személyek, valamint a villástargoncának és kezelőjének biztonsága azon múlik, hogy a kezelőnek a villástargonca közvetlen környezetére minden körülmények között és folyamatosan rálátása legyen.
- Ezt a villástargoncát úgy tervezték, hogy jó rálátást engedjen (közvetlenül vagy közvetve, visszapillantó tükrök segítségével) a kezelőnek a villástargonca közvetlen környezetére a haladási műveletek során, terheletlen targoncával, szállítási pozícióban lévő karral.
- Ha a teher mérete korlátozza a kilátást előre, sajátos óvintézkedésekkel kell élni:
  - hátramenetben való helyváltoztatás,
  - a helyszín átalakítása,
  - a manővert irányító személy segítsége (aki a villástargonca haladási területén kívül helyezkedik el), gondoskodva arról, hogy ez a személy mindig jól látható legyen,
  - Minden esetben kerülje a túl hosszú út megtételét hátramenetben.
- Minden esetben, amikor az útvonalra való rálátás elégtelennek bizonyul, vegye igénybe a manővert irányító személy segítségét (aki a villástargonca haladási területén kívül helyezkedik el), gondoskodva arról, hogy ez a személy mindig jól látható legyen.
- Gondoskodjon a kilátás javításához hozzájáruló minden elem működéséről, beállításáról és tisztaságáról: szélvédő és üvegek, ablaktörlők és ablakmosók, közúti és munkavilágítás, visszapillantó tükrök.

E - A VILLÁSTARGONCA BEINDÍTÁSA

BIZTONSÁGI UTASÍTÁSOK

⚠ FONTOS ⚠

A villástargoncát csak akkor szabad beindítani és manőverezni, amikor a kezelő a vezetőállásban ül, becsatolt és beállított biztonsági övvel.

- Ne húzza vagy tolja a villástargoncát a beindításhoz. Ilyesfajta manőver az átvitel súlyos károsodásához vezet. Szükség esetén a vontatás előírja az átvitel holtpontra állítását (◁ 3 - KARBANTARTÁS).
- Amennyiben az indításhoz rásegítő akkumulátort használ, ugyanolyan jellemzőkkel rendelkező akkumulátort használjon, és csatlakoztatás során tartsa be az akkumulátorok polaritását. Először a pozitív sarkokat, majd a negatív sarkokat csatlakoztassa.

⚠ FONTOS ⚠

Az akkumulátorok között a polaritás be nem tartása súlyos kárt okozhat az elektromos áramkörben.
Az akkumulátorokban található elektrolit-tartalom robbanékony gázt képezhet. Az akkumulátorok közelében kerülje a lángokat és a szikraképződést.
Soha ne kapcsolja szét az akkumulátort töltés közben.

UTASÍTÁSOK

- Győződjön meg a motorháztető(k) megfelelő csukódásáról és lezárásáról.
- Gázüzemű villástargoncák esetében nyissa meg a gáztartályt.
- Győződjön meg arról, hogy a menetirány-váltó üresben van-e.
- Fordítsa az indítókulcsot az I rovátkához, hogy elindítsa az elektromos gyújtást és az előfűtést.
- Ellenőrizze a kijelzőn az üzemanyag-szintet.
- Fordítsa el teljesen az indítókulcsot, a termikus motornak ekkor el kell indulnia. Engedje el az indítókulcsot, és hagyja a termikus motort alapjáraton működni.
- Ne működtesse az önindítót 15 másodpercnél tovább, és a hatástalan kísérletek között végezze el az előmelegítést.
- Ellenőrizze, hogy minden kontrollfény ég az ellenőrző eszközök tábláján.
- Figyelje meg mindegyik ellenőrző eszközt, amint a termikus motor meleg, és a használat során rendszeres időközönként, hogy ilyen módon gyorsan felismerje a rendellenességeket, és a lehető leggyorsabban tudja orvosolni őket.
- Ha valamelyik eszköz nem nyújt pontos jelzést, állítsa le a termikus motort, és azonnal alkalmazza a szükséges intézkedéseket.

F - A VILLÁSTARGONCA VEZETÉSE

BIZTONSÁGI UTASÍTÁSOK

⚠ FONTOS ⚠

Felhívjuk a kezelők figyelmét a villástargonca használatához fűződő kockázatokra, nevezetesen:
- Az irányítás elvesztésének kockázata.
- A villástargonca oldalsó és frontális stabilitásának elvesztésével járó kockázat.
A kezelőnek uralnia kell a villástargoncát.
A villástargonca felborulása esetén az incidens közben ne kísérelje meg elhagyni a fülkét.
AZ ÖN LEGJOBB VÉDELME AZ, HA A FÜLKÉBEN MARAD BECSATOLT ÖVVEL.

- Tartsa be a vállalat közlekedési szabályait, vagy ennek hiányában a kresz-t.
- Ne hajtson végre olyan műveleteket, amelyek meghaladják a villástargonca vagy a tartozék kapacitását.
- A villástargonca helyváltoztatásait mindig úgy végezze, hogy a villák vagy a tartozék szállítási pozícióban vannak, azaz 300 mm-re a talajtól, behúzott karral és hátradöntött emelőszerkezettel.
- Csakis kiegyensúlyozott és megfelelően lekötözött terheket szállítson, hogy elkerülje a teher leesésének minden kockázatát.
- Győződjön meg arról, hogy a raklapok, ládák stb. megfelelő állapotúak, és megfelelnek az emelendő tehernek.
- Ismerkedjen meg a villástargoncával azon a terepen, ahol majd közlekednie kell.
- Győződjön meg az üzemi fékek hatékonyságáról.
- A villástargonca helyváltoztatási sebessége teherrel nem haladhatja meg a 12 km/órát.
- Vezessen óvatosan, és a körülményeknek megfelelően válassza meg a haladási sebességet (terep, terhelés).
- Ne használja a tolóoszlop hidraulikus vezérlőit, amikor a villástargonca mozog.
- A villástargoncát megemelt karral csak kivételesen és rendkívül óvatosan manőverezze, nagyon alacsony sebességgel és finoman fékezve. Gondoskodjon az elégséges kilátásról.
- A kanyarokat csökkentett sebességgel vegye be.
- Minden körülmények között uralja a sebességet.
- Nyirkos, csúszós vagy egyenetlen talajon vezessen lassan.
- Fokozatosan, hirtelenség nélkül fékezzen.
- A villástargonca menetirány-váltóját csakis álló helyzetben, hirtelenség nélkül használja.
- Ne vezessen folyamatosan az üzemi fékek pedálján tartott lábbal.
- Mindig tartsa észben, hogy a hidrosztatikus típusú kormányzás nagyon érzékeny a kormánykerék elmozdulásaira, ezért fokozatosan kell fordulni és nem hirtelen mozdulatokkal.
- Soha ne hagyja járni a termikus motort a kezelő távollétében.
- Felemelt teherrel soha ne hagyja ott a villástargonca vezetőállását.
- A menetirányba nézzen, és mindig őrizze meg az útvonalra való jó rálátást.
- Használja gyakran a visszapillantó tükröket.
- Kerülje ki az akadályokat.
- Soha ne közlekedjen árokszélen vagy jelentős lejtőn.
- Két villástargonca egyidejű használata a nehéz vagy nagy méretű terhek szállítására veszélyes manőver, ami különleges óvintézkedéseket igényel. Csak kivételesen és a kockázatok elemzését követően szabad végrehajtani.
- A kulcsos megszakító működési rendellenesség esetén vészleállító berendezésként funkcionál olyan villástargoncákon, amelyek nincsenek felszerelve vészleállító gombbal.

UTASÍTÁSOK

- A villástargonca helyváltoztatásait mindig úgy végezze, hogy a villák vagy a tartozék szállítási pozícióban vannak, azaz 300 mm-re a talajtól, behúzott karral és hátradöntött emelőszerkezettel.
- Sebességváltóval rendelkező villástargoncáknál vegye fel az ajánlott sebességet (◁ 2 - LEÍRÁS).
- A rögzítőfék kilazítása.
- Állítsa a menetirány karját a kívánt állásba, majd óvatosan nyomja leg a gázpedált a targonca elindításához.

G - A VILLÁSTARGONCA LEÁLLÍTÁSA

BIZTONSÁGI UTASÍTÁSOK

- Soha ne hagyja az indítókulcsot a villástargoncában a kezelő távollétében.
- Amikor a villástargonca áll, vagy amikor a kezelőnek el kell hagynia a vezetőállást (akár csak pillanatnyilag), eressze a villákat vagy a tartozékot a földre, húzza be a rögzítőféket, és a váltót tegye üresbe.
- Győződjön meg arról, hogy a villástargonca nincs-e útban vagy nem akadályozhatja-e a közlekedést, és egy vasúti síntől legalább egy méternyire van-e.
- Egy adott helyszínen való hosszabb parkolás esetén védje a villástargoncát a zord időjárástól, különösen fagy esetén (ellenőrizze a fagyálló szintjét), csukja be és zárja le a villástargonca minden hozzáférési pontját (ajtók, ablakok, motorháztetők stb.).

UTASÍTÁSOK

- Parkolja a villástargoncát sima terepre vagy 15 % alatti lejtőre.
- Tegye a váltót üresbe.
- Húzza be a rögzítőféket.
- Sebességváltóval rendelkező villástargoncáknál a sebességváltó kart állítsa a holtpontra.
- A villákat vagy a tartozékot teljesen eressze a földre.
- A horgos vagy ollós tartozékkal vagy hidraulikus nyitású rakodóval való használat esetén a tartozékot teljesen zárja össze.
- Mielőtt intenzív munkát követően leállítaná a villástargoncát, hagyja a termikus motort néhány pillanatig alapjáraton működni, hogy a hűtőfolyadéknak és az olajnak módot adjon a termikus motor és az átvitel hőmérsékletének csökkentésére. Ne feledkezzen meg erről az óvintézkedésről a gyakori leállások vagy a termikus motor meleg beállítása esetén, különben egyes alkatrészek hőmérséklete a hűtési rendszer működésének híjával jelentősen megemelkedhet, komoly károsodásukat kockáztatva ezzel.
- Állítsa le a termikus motort a kulcsos megszakító segítségével.
- Húzza ki az indítókulcsot.
- Zárja le a villástargonca minden hozzáférési pontját (ajtók, ablakok, motorháztetők stb.).
- Gázüzemű villástargoncák esetén zárja el a gáztartályt. Hosszabb időtartamú leállásnál hagyja a termikus motort természetes úton leállni úgy, hogy a gáztartályt elzárja még a gyújtás kikapcsolása előtt, így a tápvezetékben lévő összes gázt el tudja távolítani.

H - A VILLÁSTARGONCA VEZETÉSE KÖZÚTON

KÖZÚTI KÖZLEKEDÉS FRANCIAORSZÁGBAN

- Az engedéllyel nem rendelkező villástargoncák közúti közlekedése a KRESZ speciális gépekre vonatkozó rendelkezéseitől függ, melyeket a KRESZ R311-1 cikke határoz meg, a gépekről szóló 1969. november 20-i rendelet B kategóriájában, amely meghatározza a speciális gépekre alkalmazandó módokat. A villástargoncának azonosítótáblával kell rendelkeznie.

BIZTONSÁGI UTASÍTÁSOK

- A közúton közlekedő kezelőnek be kell tartania a hatályos KRESZ előírásait.
- A villástargoncának meg kell felelnie a hatályos kresz előírásainak. ha szükséges, léteznek opcionális megoldások, forduljon márkakereskedőjéhez.

UTASÍTÁSOK

- Győződjön meg arról, hogy a villogó lámpa a helyén van, indítsa be, és ellenőrizze működését.
- Ellenőrizze a lámpák, az indexek és az ablaktörlők megfelelő működését és tisztaságát.
- Kapcsolja ki a munkareflektorokat, ha a villástargonca fel van szerelve velük.
- Állítsa a tartozékot körülbelül 300 mm-re a talajtól.

⚠ FONTOS ⚠

Soha ne haladjon a holtponton (váltó üresben, vagy a sebességváltó kar üresben, vagy az átvitel-megszakító gomb lenyomva), hogy fenntartsa a motorfék működését a villástargoncán.

Ezen utasítás be nem tartása lejtőn olyan sebesség-növekedéshez vezet, ami a villástargoncát irányíthatatlanná teheti (irányítás, fékezés), és jelentős műszaki károkat vonhat maga után.

A VILLÁSTARGONCA VEZETÉSE ELÖL FELSZERELT TARTOZÉKKAL

- A villástargonca elöl felszerelt tartozékkal való közúti közlekedésének lehetőségét illetően az Ön országában hatályos törvényeket kell betartania.
- Amennyiben az Ön országában a KRESZ megengedi az elöl felszerelt tartozékkal való közlekedést, célszerű legalább:
  - Védeni és jelezni a tartozék minden jelentős és/vagy veszélyes élét (◁4 - A SOROZATHOZ OPCIONÁLISAN ILLESZTHETŐ TARTOZÉKOK).
  - Terheletlennek lennie a tartozéknak.
  - Ellenőrizni, hogy a tartozék nem takarja az elülső fényszórók világító felületét.
  - Meggyőződni arról, hogy az Ön országában hatályos törvények nem írnak elő más kötelezettségeket.

A VILLÁSTARGONCA VEZETÉSE UTÁNFUTÓVAL

- Az utánfutó-használat tekintetében tartsa be az Ön országában hatályos szabályozást (maximális haladási sebesség, fékezés, az utánfutó maximális súlya stb.).
- Ne felejtse el hozzákötni az utánfutó elektromos felszerelését a villástargoncáéhoz.
- Az utánfutó fékrendszere meg kell, hogy feleljen a hatályos kresz előírásainak.
- Rásegítőfékes utánfutó vontatása esetén a vontatást végző villástargoncának kötelezően rendelkeznie kell az utánfutót fékező berendezéssel. Ebben az esetben ne felejtse el hozzákötni az utánfutó fékező-felszerelését a villástargoncáéhoz.
- A vonóhorogra ható függőleges erő nem haladhatja meg a gyártó által engedélyezett maximumot (tekintse meg a villástargonca gyártói adattábláját).
- A legnagyobb megengedett össztömeg nem haladhatja meg a gyártó által engedélyezett maximumot (tekintse meg a villástargonca gyártói adattábláját).

SZÜKSÉG ESETÉN FORDULJON MÁRKAKERESKEDŐJÉHEZ.

UTASÍTÁSOK A TEHER SZÁLLÍTÁSÁHOZ

A - A TARTOZÉK KIVÁLASZTÁSA

- Egyedül a MANITOU által jóváhagyott és engedélyezett tartozékok használhatók a villástargoncákon.
- Győződjön meg arról, hogy a tartozék alkalmas-e a végrehajtandó munkákra (◁ 4 - A SOROZATHOZ OPCIONÁLISAN ILLESZTHETŐ TARTOZÉKOK).
- Győződjön meg arról, hogy a tartozék megfelelően felszerelt és reteszelt állapotban van a villástargonca emelőszerkezetén.
- Győződjön meg a villástargonca tartozékainak megfelelő működéséről.
- Tartsa be a villástargonca terhelési diagramjának határértékeit a használt tartozékra vonatkozóan.
- Ne lépje túl a tartozék nominális kapacitását.
- Soha ne emeljen emelőköteles terhet az erre a célra szolgáló tartozék nélkül. Léteznek opcionális megoldások, forduljon márkakereskedőjéhez.

B - A TEHER TÖMEGE ÉS SÚLYPONTJA

- Mielőtt felvenne egy terhet, meg kell tudnia a tömegét és a súlypontját.
- A villástargonca terhelési diagramja olyan teherre érvényes, melynél a súlypont hosszanti helyzete 500 vagy 600 mm-re van a villák sarkától (a villástargonca modelljétől függően) (B1. ábra). Ennél nagyobb súlypont esetén forduljon márkakereskedőjéhez.
- A szabálytalan terheknél mindenféle szállítás előtt határozza meg a keresztirányú súlypontot (B2. ábra), és helyezze azt a villástargonca hosszanti tengelyére.

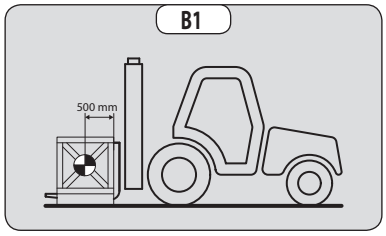

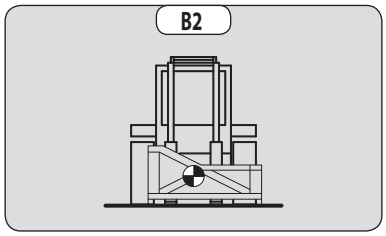

⚠ FONTOS ⚠

Tilos a villástargonca diagramjában meghatározott tényleges kapacitásnál nagyobb teher szállítása.

A mozgó súlypontú terhek (pl. folyadék) esetén vegye számba a súlypont változásait, hogy meghatározza a szállítandó terhet, és ezeknek a változásoknak a maximális korlátozása érdekében kettőzze meg az óvatosságát és az éberségét.

C - A VILLÁSTARGONCA KERESZTSÍKJA

A keresztsík a váz keresztirányú lejtése a vízszintes síkhoz képest.

A tolóoszlop felemelése csökkenti a villástargonca oldalsó stabilitását. A villástargonca keresztsíkját a tolóoszlop leeresztett pozíciójában kell biztosítani, a következő módon:

- Helyezze el úgy a villástargoncát, hogy a vízszintező a két vonáson belül legyen (◁ 2 - LEÍRÁS).

647562 (17/05/2016)
M... PST3B S4 EU

D - TEHER FELVÉTELE A TALAJRÓL

- Közelítse a villástargoncát a teherhez merőlegesen, behúzott karral és vízszintes villákkal (D1. ábra).
- Állítsa be a villák teherhez viszonyított távolságát és középpontját a stabilitás biztosítása érdekében (D2. ábra) (léteznek megoldások, forduljon márkakereskedőjéhez).
- Soha ne emeljen fel egy terhet egyetlen villával.

⚠ FONTOS ⚠

Ügyeljen a testrészeinek becsípődését vagy zúzódását illető kockázatra a villák kézi beállítása során.

- Lassan közelítse a villástargoncát (1), és vigye a villákat ütközésig a teher elé (D3. ábra), ha kell, enyhén emelje meg a tolóoszlopot (2) a teher felvétele közben.
- Vigye a terhet szállítási pozícióban.
- Döntse hátra a terhet elegendő mértékben ahhoz, hogy biztosítsa a stabilitást (a teher leesése fékezéskor vagy leeresztéskor).

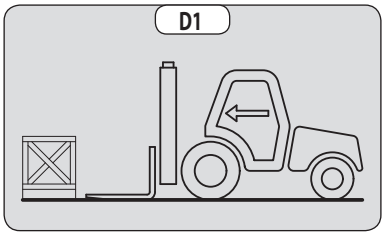

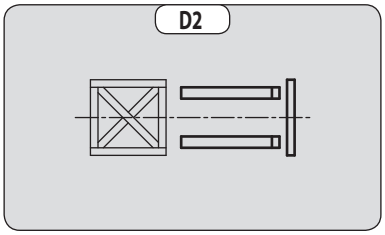

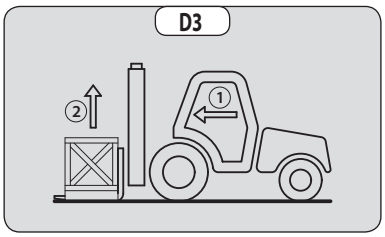

NEM RAKLAPON LÉVŐ TEHER

- Döntse az emelőszerkezetet (1) előre, és közelítsen lassan a villástargoncával (2), hogy a teher alá vigye a villákat (D4. ábra) (ha kell, támassza meg a terhet).
- Folytassa a közelítést a villástargoncával (2), megdöntve az emelőszerkezetet (3) (D4. ábra) hátrafelé, hogy a terhet a villákra helyezze, és győződjön meg a teher hosszanti és oldalirányú stabilitásáról.

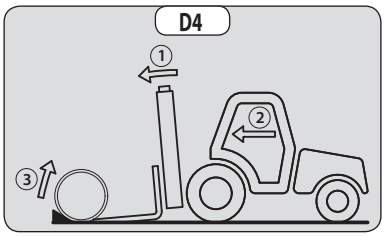

E - MAGASAN LÉVŐ TEHER FELVÉTELE ÉS ELHELYEZÉSE GUMIABRONCSOKON

⚠ FONTOS ⚠

Semmilyen esetben nem szabad felemelnie a tolóoszlopot, ha nem biztosította a villástargonca keresztsíkját (◁ UTASÍTÁSOK A TEHER SZÁLLÍTÁSÁHOZ).

EMLÉKEZTETŐ: Győződjön meg arról, hogy a következő műveletek megfelelő kilátás mellett végezhetőek el (◁ UTASÍTÁSOK A TEHER NÉLKÜLI ÉS A TEHERREL VALÓ VEZETÉSHEZ).

MAGASAN LÉVŐ TEHER FELVÉTELE GUMIABRONCSOKON

- Győződjön meg arról, hogy a villák könnyen a teher alá férnek majd.
- Közelítse a villástargoncát függőleges tolóoszloppal (1), és emelje fel a villákat a teher szintjéig (2) (E1. ábra).
- Finoman és óvatosan manőverezve vigye a villákat a teher elé ütközésig (E2. ábra). Húzza be a rögzítőféket, és tegye a menetirány-váltót üresbe.

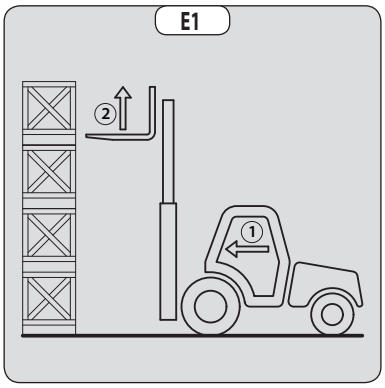

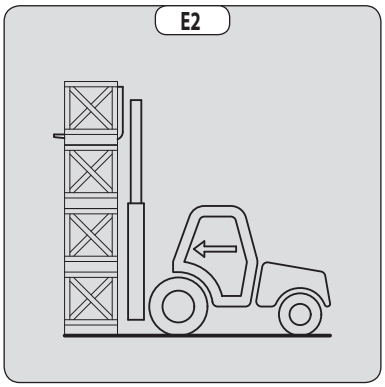

647562 (17/05/2016)
M... PST3B S4 EU

- Enyhén emelje meg a terhet (1), és döntse az emelőszerkezetet (2) hátrafelé, hogy stabilizálja a terhet (E3. ábra).
- Döntse hátra a terhet elegendő mértékben ahhoz, hogy biztosítsa a stabilitást.
- Hátráljon a villástargoncával (1) finoman és óvatosan manőverezve, hogy elengedje a terhet. Eressze le a tolóoszlopot (2), hogy a terhet szállítási pozícióban vigye (E4. ábra).

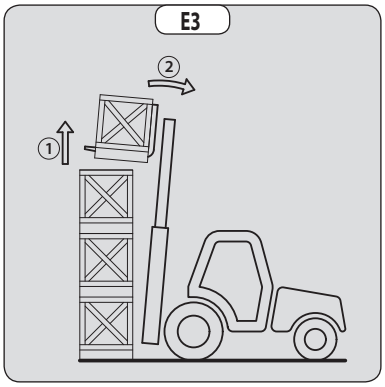

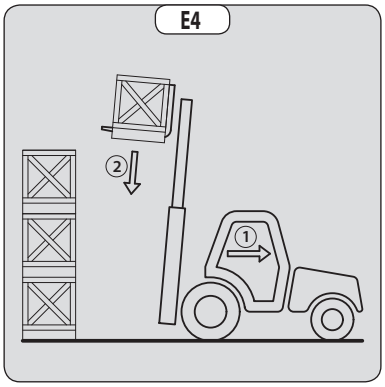

MAGASAN LÉVŐ TEHER ELHELYEZÉSE GUMIABRONCSOKON

- Közelítse a terhet az oszlophoz szállítási pozícióban (E5. ábra).
- Emelje a tolóoszlopot (1) addig, amíg a teher magasabbra nem kerül, mint az oszlop, majd nagyon finoman és óvatosan manőverezve haladjon előre a villástargoncával (2) (E6. ábra), amíg a teher az oszlop fölé nem kerül. Húzza be a rögzítőféket, és tegye a menetirány-váltót üresbe.
- Állítsa a terhet vízszintesre a tolóoszlop előredöntésével (1), és helyezze rá az oszlopra (2), ügyelve a teher megfelelő elhelyezésére (E7. ábra).
- Hátráljon a villástargoncával (1) finoman és óvatosan manőverezve, hogy kihúzza a villákat (E8. ábra). A villákat utána vigye szállítási pozícióba.

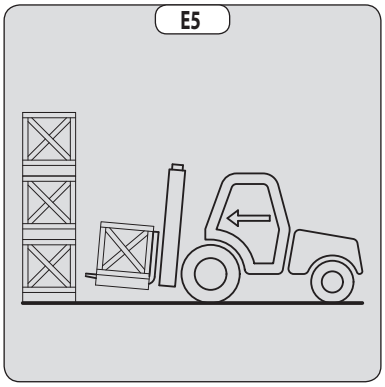

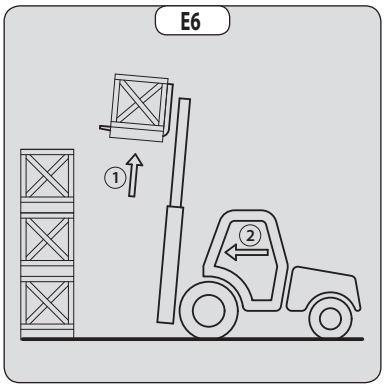

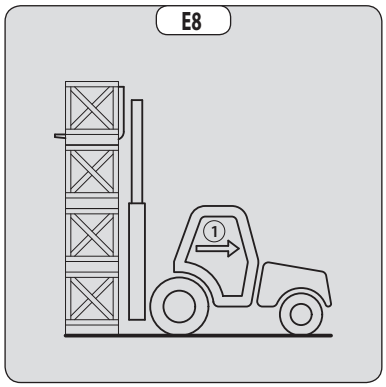

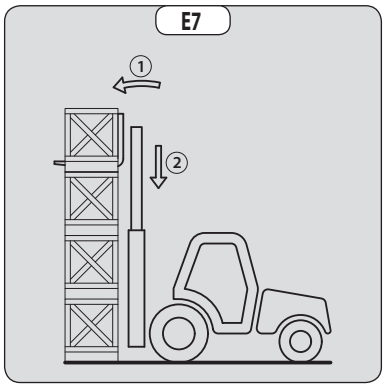

A VILLÁSTARGONCA KARBANTARTÁSI UTASÍTÁSAI

ÁLTALÁNOS UTASÍTÁSOK

- Győződjön meg arról, hogy a hely szellőzése megfelelő, mielőtt beindítaná a villástargoncát.
- Viseljen a villástargonca karbantartásához megfelelő ruhákat, kerülje az ékszereket és a lobogó ruhadarabokat. Ha szükséges, kösse össze és védje a haját.
- A villástargoncán történő minden beavatkozás előtt:
  - Állítsa le a termikus motort.
  - Húzza be a rögzítőféket.
  - Húzza ki az indítókulcsot.
- Olvassa el figyelmesen a használati utasításokat.
- A szükséges javításokat - még a kisebbeket is - azonnal végezze el.
- Minden szivárgást - még a kisebbeket is - azonnal javítsa.
- Ügyeljen arra, hogy a fogyóeszközök és az elhasznált alkatrészek elszállítása biztonságos és környezetvédő módon történjen.
- Vigyázzon az égés és a kilövellés kockázataira (kipufogó, hűtő, termikus motor stb.).

KARBANTARTÁS

- Végezze el a rendszeres karbantartást (◁ 3 - KARBANTARTÁS) annak érdekében, hogy villástargoncája megfelelő működését fenntartsa. A rendszeres karbantartás be nem tartása a szerződéses garancia feltételeinek megszűnésével járhat.

KARBANTARTÁSI NAPLÓ

- Azokat a karbantartási műveleteket, melyeket az alábbi rész javaslatai alapján végez el: 3 - KARBANTARTÁS, továbbá az egyéb átvizsgálási, karbantartási, javítási vagy módosítási műveleteket, melyeket a villástargoncán vagy a tartozékain elvégez, fel kell jegyezni a karbantartási naplóba. Minden egyes műveletnél fel kell tüntetni a munkák időpontját, az ezeket elvégző személyek vagy vállalatok nevét, a művelet jellegét és esetleges rendszerességét. A villástargonca alkatrészeinek cseréje esetén jelölni kell ezen elemek referencia-számait.

A KENŐANYAGOK ÉS AZ ÜZEMANYAG SZINTJE

- Az ajánlott kenőanyagokat használja (semmilyen esetben ne használjon fel használt kenőanyagot).
- Az üzemanyag-tartályt ne töltse meg úgy, hogy jár a termikus motor.
- Az üzemanyaggal való teletöltést csakis az erre a célra szolgáló helyeken végezze.
- Az üzemanyag-tartályt ne töltse meg maximális szintig.
- Ne dohányozzon vagy közelítsen lánggal, amikor az üzemanyag-tartály nyitva van, vagy folyamatban van a feltöltése.

HIDRAULIKUS

- Tilos bármilyen beavatkozást végezni a teherszállító hidraulikus rendszeren, kivéve a következő fejezetben leírtakat: 3 - KARBANTARTÁS.
- Ne kísérelje meg a kötések, a tömlők vagy egy hidraulikus alkotóelem kilazítását, ha a rendszer nyomás alatt van.

⚠ FONTOS ⚠

A KIEGYENLÍTŐ SZELEPEK vagy a villástargoncája hengereire esetlegesen felszerelt BIZTONSÁGI SZELEPEK beállításának módosítása vagy ezek leszerelése veszélyes.

A villástargoncára esetlegesen felszerelt HIDRAULIKUS AKKUMULÁTOROK nyomás alatt álló készülékek.
Így ezen készülékek és csövezetük leszerelése veszélyes.

Ezeket a műveleteket csakis erre kijelölt személyzet végezheti el (forduljon márkakereskedőjéhez).

ELEKTROMOSSÁG

- Ne zárja rövidre az önindító reléjét a termikus motor beindításához. Ha a menetirány-váltó nincs üresben és a rögzítőfék nincs behúzva, a villástargonca hirtelen mozogni kezdhet.
- Az akkumulátorra ne helyezzen fémtárgyakat.
- Mielőtt a elektromos áramkörön dolgozna, válassza le az akkumulátort.

647562 (17/05/2016)
M... PST3B S4 EU

HEGESZTÉS

- Mielőtt hegesztene a villástargoncán, válassza le az akkumulátort.
- Ahhoz, hogy a villástargoncán elektromos hegesztést végezzen, a hegesztőgép negatív kábelének csipeszét helyezze közvetlenül a hegesztendő alkatrészre, hogy megakadályozza a nagyon intenzív áram áthaladását a generátoron.
- Soha ne végezzen hegesztést vagy hő-felszabadulással járó munkákat összeszerelt pneumatikán, a meleg ugyanis a nyomás növekedéséhez vezet, ami a pneumatika robbanásának kockázatát vonhatja maga után.
- Ha a villástargonca fel van szerelve elektronikus vezérlőegységgel, akkor ezt a hegesztés elvégzése előtt kapcsolja ki, különben az elektronikus összetevők javíthatatlan károsodását kockáztatja.

A VILLÁSTARGONCA MOSÁSA

- Minden beavatkozás előtt tisztítsa meg a villástargoncát vagy legalább az érintett területet.
- Legyen gondja arra, hogy becsukja és lezárja a villástargonca minden hozzáférési pontját (ajtók, ablakok, motorháztetők stb.).
- A mosás során kerülje el a kiálló részeket, az elektromos alkotóelemeket és csatlakozásokat.
- Ha kell, óvja a víz, a gőz vagy a tisztítószerek behatolása ellen a károsodásra hajlamos alkotóelemeket, különösen az elektromos alkotóelemeket és csatlakozásokat, valamint az injektor-szivattyút.
- Tisztítsa le a villástargoncáról az üzemanyag, az olaj vagy a zsír minden nyomát.

A VILLÁSTARGONCA SZÁLLÍTÁSA

⚠ FONTOS ⚠

A villástargonca szállítása valódi kockázatokkal jár a kezelő és a közreműködők számára.

- A villástargonca vontatása, csörlőzése, felemelése, és szállítása (◁ 3 - KARBANTARTÁS).

A VILLÁSTARGONCA HOSSZÚ IDŐTARTAMÚ LEÁLLÁSA

BEVEZETÉS

Az alábbi ajánlások célja az, hogy elkerülje a villástargonca esetleges károsodását, amikor az hosszabb időn keresztül használaton kívül van.

⚠ FONTOS ⚠

A villástargonca hosszabb időtartamú leállásának és ismételt üzembe helyezésének műveleteit márkakereskedőjének kell elvégeznie.
Ez a hosszú időtartamú leállás nem lépheti túl a 12 hónapot.

A VILLÁSTARGONCA ELŐKÉSZÍTÉSE

- Tisztítsa meg teljesen a villástargoncát.
- Ellenőrizze és javítsa az esetleges üzemanyag-, olaj-, víz- vagy levegő-szivárgásokat.
- Cserélje vagy javítsa az összes elhasználódott vagy sérült alkatrészt.
- Mossa le a villástargonca festett felületeit tiszta és hideg vízzel, és törölje le.
- Végezze el a festés szükséges javításait.
- Hajtsa végre a villástargonca leállítását (◁ UTASÍTÁSOK A TEHER NÉLKÜLI ÉS A TEHERREL VALÓ VEZETÉSHEZ).
- Ellenőrizze, hogy a tolóoszlop hengereinek szárai valóban mind behúzott pozícióban vannak.
- Szüntesse meg a nyomást a hidraulikus rendszerekben.

"DEF" tartály (dízel kipufogórendszer katalizátor-folyadéka)

A villástargonca modelljétől függően

- Ürítse és öblítse ki a DEF tartályt.
- Cserélje ki a „DEF” tápszivattyú szűrőjét (◁ 3 - KARBANTARTÁS).
- Töltse tele friss „DEF”-fel (dízel kipufogógáz folyadékkal) (◁ 2 - LEÍRÁS).
- Indítsa el a villás targoncát a rendszer nyomás alá helyezéséhez és az üzemi hőmérséklet eléréséhez.
- Állítsa le a termikus motort.
- Ellenőrizze a „DEF” szintjét; szükség esetén töltse újra.

A TERMIKUS MOTOR VÉDELME

- A belső égésű motor belső védelméhez szükséges eljárásokkal (termékekkel) kapcsolatban kérjen segítséget a márkakereskedőtől.
- Töltse tele az üzemanyagtartályt (◁ 3 - KARBANTARTÁS).
- Cserélje ki a hűtőfolyadékot (◁ 3 - KARBANTARTÁS).
- Járassa a termikus motort néhány percig alapjáraton, majd állítsa le.
- Cserélje a termikus motor olaját és olajszűrőjét (◁ 3 - KARBANTARTÁS).
- Járassa a termikus motort egy rövid ideig, hogy az olaj és a hűtőfolyadék keringjenek a belsejében.
- Válassza le az akkumulátort, és tárolja biztonságos, hidegtől védett helyen, miután maximálisan újratöltötte.
- Tömje be a kipufogódob kimenetét vízhatlan ragasztószalaggal.
- Vegye le az ékszíjakat, és tárolja őket biztonságos helyen.
- Kapcsolja le az injektor-szivattyú motor-leállító szolenoidját, és gondosan szigetelje a kapcsolást.

A VILLÁSTARGONCA VÉDELME

- Helyezze a villástargoncát emelőkre olyan módon, hogy a gumiabroncsok ne érintkezzenek a talajjal, és engedje ki a rögzítőféket.
- Védje a korrózió ellen azokat a hengerszárakat, amelyek nincsenek behúzva.
- Burkolja be a gumiabroncsokat.

MEGJEGYZÉS: Ha a villástargoncát szabadtéren kell tárolni, takarja le vízhatlan ponyvával.

A VILLÁSTARGONCA ISMÉTELT ÜZEMBE HELYEZÉSE

- Távolítsa el a ragasztószalagot az összes nyílásról.
- Szerelje vissza és csatlakoztassa az akkumulátort.
- Vegye le a védelmet a hengerszárakról.
- Végezze el a napi karbantartást (◁ 3 - KARBANTARTÁS).
- Húzza be a rögzítőféket, és távolítsa el az emelőket.
- Ürítse le és tisztítsa meg az üzemanyagtartályt (◁ 3 - KARBANTARTÁS).
- Töltse fel a tartályt tiszta és átszűrt gázolajjal a töltőnyíláson keresztül.
- Cserélje ki az üzemanyagszűrőt (◁ 3 - KARBANTARTÁS).
- Cserélje ki az elsődleges üzemanyagszűrőt (◁ 3 - KARBANTARTÁS). **(a villás targonca típusától függően)**
- Ürítse le és mossa ki a DEF tartályt. **(a targonca modelljétől függően)**
- Töltse fel a tartályt az új „DEF" adalékkal lassan, az üzemanyag-betöltő cső aljáig. **(a villás targonca típusától függően)**
- Szerelje vissza az ékszíjakat és állítsa be a feszességüket (◁ 3 - KARBANTARTÁS).
- Járassa a termikus motort az önindító segítségével, hogy lehetővé tegye a motorolaj nyomásának beállását.
- Csatlakoztassa a motor-leállító szolenoidot.
- Hajtsa végre a villástargonca zsírzását (◁ 3 - KARBANTARTÁS).

⚠ FONTOS ⚠

Győződjön meg arról, hogy a hely szellőzése megfelelő, mielőtt beindítaná a villástargoncát.

- Indítsa be a villástargoncát az instrukciók és a biztonsági utasítások betartásával (◁: UTASÍTÁSOK A TEHER NÉLKÜLI ÉS A TEHERREL VALÓ VEZETÉSHEZ).
- Végezze el a kar minden hidraulikus mozgását, elmenve minden egyes henger végső löketéig.

A VILLÁSTARGONCA LESELEJTEZÉSE

⚠ FONTOS ⚠

A villástargonca leselejtezése előtt forduljon márkakereskedőjéhez.

AZ ALKOTÓELEMEK ÚJRAHASZNOSÍTÁSA

FÉMEK

- 100 %-ban kinyerhetők és újrahasznosíthatók.

MŰANYAGOK

- A műanyag alkatrészeket a hatályos szabályozásnak megfelelően jelölés azonosítja.
- Az újrahasznosítási folyamat megkönnyítése érdekében korlátozott a felhasznált anyagok választéka.
- A műanyag alkatrészek legnagyobb része úgynevezett hőre lágyuló műanyagokból készült, amelyek olvasztással, granulálással vagy aprítással könnyen újrahasznosíthatók.

GUMI

- A gumiabroncsok és a tömítések felapríthatók, hogy cement gyártására vagy újra felhasználható granulátumok készítésére használják.

ÜVEG

- Leszerelhetők és összegyűjthetők, hogy az üvegművesek kezeljék őket.

A KÖRNYEZET VÉDELME

Ha villástargoncája karbantartását a MANITOU hálózatára bízza, mérsékelt a szennyezés kockázata, és tekintettel van a környezet védelmére.

ELKOPOTT VAGY SÉRÜLT ALKATRÉSZEK

- Ne hagyja széjjel az alkatrészeket a természetben.
- A MANITOU és hálózata az újrahasznosítás révé elkötelezte magát a környezetet védő eljárás mellett.

HASZNÁLT OLAJAK

- A MANITOU hálózat biztosítja begyűjtésüket és kezelésüket.
- Ha ránk bízza az olajcseréket, mérsékli a szennyezés kockázatát.

HASZNÁLT AKKUMULÁTOROK ÉS ELEMEK

- Az akkumulátorokat és a távirányító elemeit ne dobja el; ezek a környezetre nézve ártalmas fémeket tartalmaznak.
- Vigye el ezeket a MANITOU hálózathoz vagy bármely más hivatalos gyűjtőhelyre.

MEGJEGYZÉS: A MANITOU célja az, hogy olyan villástargoncákat gyártson, melyek a lehető legjobb teljesítményt nyújtják és mérsékelt a szennyezőanyag-kibocsátásuk.

2 - LEÍRÁS

2 - LEÍRÁS

«CE» MEGFELELŐSÉGI NYILATKOZAT 4

BIZTONSÁGI MATRICÁK ÉS TÁBLÁK 6

A TARGONCA AZONOSÍTÁSA 8

JELLEMZŐK M 26-2 P ST3B S4 EU M 26-4 P ST3B S4 EU M 26-2 H P ST3B S4 EU 12

JELLEMZŐK M 30-2 P ST3B S4 EU M 30-4 P ST3B S4 EU M 30-2 H P ST3B S4 EU 14

JELLEMZŐK M 40-2 P ST3B S4 EU M 40-4 P ST3B S4 EU M 40-2 H P ST3B S4 EU 16

JELLEMZŐK M 50-2 P ST3B S4 EU M 50-4 P ST3B S4 EU M 50-2 H P ST3B S4 EU 18

A TOLÓOSZLOP JELLEMZŐI ÉS TERHELÉSI TÁBLÁZATOK M 26-2 P ST3B S4 EU M 26-4 P ST3B S4 EU M 26-2 H P ST3B S4 EU 20

A TOLÓOSZLOP JELLEMZŐI ÉS TERHELÉSI TÁBLÁZATOK M 30-2 P ST3B S4 EU M 30-4 P ST3B S4 EU M 30-2 H P ST3B S4 EU 21

A TOLÓOSZLOP JELLEMZŐI ÉS TERHELÉSI TÁBLÁZATOK M 40-2 P ST3B S4 EU M 40-4 P ST3B S4 EU M 40-2 H P ST3B S4 EU 22

A TOLÓOSZLOP JELLEMZŐI ÉS TERHELÉSI TÁBLÁZATOK M 50-2 P ST3B S4 EU M 50-4 P ST3B S4 EU M 50-2 H P ST3B S4 EU 23

GUMIABRONCSOK 24

ELLENŐRZŐ ÉS IRÁNYÍTÓ ESZKÖZÖK 26

EMELŐ ÉS RÖGZÍTŐ HOROG 42

OPCIÓK LEÍRÁSA ÉS HASZNÁLATA 44

1) DÉCLARATION «CE» DE CONFORMITÉ (originale)

« EC» DECLARATION OF CONFORMITY (original)

2) La société, *The company* : **MANITOU BF**

3) Adresse, *Address* : **430, rue de l'Aubinière - BP 10249 - 44158 - ANCENIS CEDEX - FRANCE**

4) Dossier technique,*Technical file* : **MANITOU BF - 430, rue de l'Aubinière**
BP 10249 - 44158 - ANCENIS CEDEX - FRANCE

5) Constructeur de la machine décrite ci-après, *Manufacturer of the machine described below* :

M26-2 P ST3B S4 EU / M26-4 P ST3B S4 EU / M26-2H P ST3B S4 EU
M30-2 P ST3B S4 EU / M30-4 P ST3B S4 EU / M30-2H P ST3B S4 EU
M40-2 P ST3B S4 EU / M40-4 P ST3B S4 EU / M40-2H P ST3B S4 EU
M50-2 P ST3B S4 EU / M50-4 P ST3B S4 EU / M50-2H P ST3B S4 EU

6) Déclare que cette machine, *Declares that this machine* :

7) Est conforme aux directives suivantes et à leurs transpositions en droit national, *Complies with the following directives and their transpositions into national law* :

2006/42/CE

8) Pour les machines annexe IV , *For annex IV machines* :
9) Numéro d'attestation, *Certificate number* :
10) Organisme notifié, *Notified body* :

15) Normes harmonisées utilisées, *Harmonised standards used* :

16) Normes ou dispositions techniques utilisées, *Standards or technical provisions used* :

17) Fait à, *Done at* : 18) Date, *Date* :

19) Nom du signataire, *Name of signatory* :

20) Fonction, *Function* :

21) Signature, *Signature* :

SPECIMEN

bg : 1) удостоверение за « CE » съответствие (оригинална), 2) Фирмата, 3) Адрес, 4) Техническо досие, 5) Фабрикант на описаната по-долу машина, 6) Обявява, че тази машина, 7) Отговаря на следните директиви и на тяхното съответствие национално право, 8) За машините към допълнение IV, 9)Номер на удостоверението, 10) Наименувана фирма, 15) хармонизирани стандарти използвани, 16) стандарти или технически правила, използвани, 17) Изработено в, 18) Дата, 19) Име на разписалия се, 20) Функция, 21) Функция.

cs : 1) ES prohlášení o shodě (původní), 2) Název společnosti, 3) Adresa, 4) Technická dokumentace, 5) Výrobce níže uvedeného stroje, 6) Prohlašuje, že tento stroj, 7) Je v souladu s následujícími směrnicemi a směrnicemi transponovanými do vnitrostátního práva, 8) Pro stroje v příloze IV, 9) Číslo certifikátu, 10) Notifikační orgán, 15) harmonizované normy použity, 16) Norem a technických pravidel používaných, 17) Místo vydání, 18) Datum vydání, 19) Jméno podepsaného, 20) Funkce, 21) Podpis.

da : 1) EF Overensstemmelseserklæring (original), 2) Firmaet, 3) Adresse, 4) tekniske dossier, 5) Konstruktør af nedenfor beskrevne maskine, 6) Erklærer, at denne maskine, 7) Overholder nedennævnte direktiver og disses gennemførelse til national ret, 8) For maskiner under bilag IV, 9) Certifikat nummer, 10) Bemyndigede organ, 15) harmoniserede standarder, der anvendes, 16) standarder eller tekniske regler, 17) Udfærdiget i, 18) Dato, 19) Underskrivers navn, 20) Funktion, 21) Underskrift.

de : 1) EG-Konformitätserklärung (original), 2) Die Firma, 3) Adresse, 4) Technischen Unterlagen, 5) Hersteller der nachfolgend beschriebenen Maschine, 6) Erklärt, dass diese Maschine, 7) den folgenden Richtlinien und deren Umsetzung in die nationale Gesetzgebung entspricht, 8) Für die Maschinen laut Anhang IV, 9) Bescheinigungsnummer, 10) Benannte Stelle, 15) angewandten harmonisierten Normen, 16) angewandten sonstigen technischen Normen und Spezifikationen, 17) Ausgestellt in, 18) Datum, 19) Name des Unterzeichners, 20) Funktion, 21) Unterschrift.

el : 1) Δήλωση συμμόρφωσης CE (πρωτότυπο), 2) Η εταιρεία, 3) Διεύθυνση, 4) τεχνικό φάκελο, 5) Κατασκευάστρια του εξής περιγραφόμενου μηχανήματος, 6) Δηλώνει ότι αυτό το μηχάνημα, 7) Είναι σύμφωνο με τις εξής οδηγίες και τις προσαρμογές τους στο εθνικό δίκαιο, 8) Για τα μηχανήματα παραρτήματος IV, 9) Αριθμός δήλωσης, 10) Κοινοποιημένος φορέας, 15) εναρμονισμένα πρότυπα που χρησιμοποιούνται, 16) Πρότυπα ή τεχνικούς κανόνες που χρησιμοποιούνται, 16) Είναι σύμφωνο με τα εξής πρότυπα και τεχνικές διατάξεις, 17) Εν, 18) Ημερομηνία, 19) Όνομα του υπογράφοντος, 20) Θέση, 21) Υπογραφή.

es : 1)Declaración DE de conformidad (original), 2) La sociedad, 3) Dirección, 4) expediente técnico, 5) Constructor de la máquina descrita a continuación, 6) Declara que esta máquina, 7) Está conforme a las siguientes directivas y a sus transposiciones en derecho nacional, 8) Para las máquinas anexo IV, 9) Número de certificación, 10) Organismo notificado, 15) normas armonizadas utilizadas, 16) Otras normas o especificaciones técnicas utilizadas, 17) Hecho en, 18) Fecha, 19) Nombre del signatario, 20) Función, 21) Firma.

et : 1) EÜ vastavusdeklaratsioon (algupärane), 2) Äriühing, 3) Aadress, 4) Tehniline dokumentatsioon, 5) Seadme tootja, 6) Kinnitab, et see toode, 7) On vastavuses järgmiste direktiivide ja nende riigisisesesse õigusesse ülevõtmiseks vastuvõetud õigusaktidega, 8) IV lisas loetletud seadmete puhul, 9) Tunnistuse number, 10) Sertifitseerimisasutus, 15) kasutatud ühtlustatud standarditele, 16) Muud standardites või spetsifikatsioonides kasutatakse, 17) Väljaandmise koht, 18) Väljaandmise aeg, 19) Allkirjastaja nimi, 20) Amet, 21) Allkiri.

fi : 1) EY-vaatimustenmukaisuusvakuutus (alkuperäiset), 2) Yritys, 3) Osoite, 4) teknisen eritelmän, 5) Jäljessä kuvatun koneen valmistaja, 6) Vakuuttaa, että tämä kone, 7) Täyttää seuraavien direktiivien sekä niitä vastaavien kansallisten säännösten vaatimukset, 8) Liitteen IV koneiden osalta, 9) Todistuksen numero, 10) Ilmoitettu laitos, 15) yhdenmukaistettuja standardeja käytetään, 16) muita standardeja tai eritelmät, 17) Paikka, 18) Aika, 19) Allekirjoittajan nimi, 20) Toimi, 21) Allekirjoitus.

ga : 1) « EC »dearbhú comhréireachta (bunaidh), 2) An comhlacht, 3) Seoladh, 4) comhad teicniúil, 5) Déantóir an innill a thuairiscítear thíos, 6) Dearbhaíonn sé go bhfuil an t-inneall, 7) Go gcloíonn sé le na treoracha seo a leanas agus a trasuímh isteach i ndlí náisiúnta, 8) Le haghaidh innill an aguisín IV, 9) Uimhir teastais, 10) Comhlacht a chuireadh i bhfios, 15) caighdeáin comhchuibhithe a úsáidtear, 16) caighdeáin eile nó sonraíochtaí teicniúla a úsáidtear, 17) Déanta ag, 18) Dáta, 19) Ainm an tsínitheora, 20) Feidhm, 21) Síniú.

hu : 1) CE megfelelőségi nyilatkozat (eredeti), 2) A vállalat, 3) Cím, 4) műszaki dokumentáció, 5) Az alábbi gép gyártója, 6) Kijelenti, hogy a gép, 7) Megfelel az alábbi irányelveknek valamint azok honosított előírásainak, 8) A IV. melléklet gépeihez, 9) Bizonylati szám, 10) Értesített szervezet, 15) felhasznált harmonizált szabványok, 16) egyéb felhasznált műszaki szabványok és előírások hivatkozásai, 17) Kelt (hely), 18) Dátum, 19) Aláíró neve, 20) Funkció, 21) Aláírás.

is : 1) (Samræmisvottorð ESB (upprunalega), 2) Fyrirtækið, 3) Aðsetur, 4) Tæknilegar skrá, 5) Smiður tækisins sem lýst er hér á eftir, 6) Staðfestir að tækið, 7) Samræmist eftirfarandi stöðlum og staðfærslu þeirra með hliðsjón af þjóðarrétti, 8) Fyrir tækin í aukakafla IV, 9) Staðfestingarnúmer, 10) Tilkynnt til, 15) samhæfða staðla sem notaðir, 16) önnur staðlar eða forskriftir notað, 17) Staður, 18) Dagsetning, 19) Nafn undirritaðs, 20) Staða, 21) Undirskrift.

it : 1) Dichiarazione CE di conformità (originale), 2) La società, 3) Indirizzo, 4) fascicolo tecnico, 5) Costruttore della macchina descritta di seguito, 6) Dichiara che questa macchina, 7) È conforme alle direttive seguenti e alle relative trasposizioni nel diritto nazionale, 8) Per le macchine Allegato IV, 9) Numero di Attestazione, 10) Organismo notificato, 15) norme armonizzate applicate, 16) altre norme e specifiche tecniche applicate, 17) Stabilita a, 18) Data, 19) Nome del firmatario, 20) Funzione, 21) Firma.

lt : 1) CE atitikties deklaracija (originalas), 2) Bendrovė, 3) Adresas, 4) Techninė byla, 5) Žemiau nurodytas įrenginio gamintojas, 6) Pareiškia, kad šis įrenginys, 7) Atitinka toliau nurodytas direktyvas ir į nacionalinius teisės aktus perkeltas jų nuostatas, 8) IV priedas dėl mašinų, 9) Sertifikato Nr, 10) Paskelbtoji įstaiga, 15) suderintus standartus naudojamus, 16) Kiti standartai ir technines specifikacijas, 17) Pasirašyta, 18) Data, 19) Pasirašiusio asmens vardas ir pavardė, 20) Pareigos, 21) Parašas.

lv : 1) EK atbilstības deklarācija (oriģināls), 2) Uzņēmums, 3) Adrese, 4) tehniskās lietas, 5) Tālāk aprakstītās iekārtas ražotājs, 6) Apliecina, ka šī iekārta, 7) Ir atbilstoša tālāk norādītajām direktīvām un to transpozīcijai nacionālajā likumdošanā, 8) Iekārtām IV pielikumā, 9) Apliecības numurs, 10) Reģistrētā organizācija, 15) lietotajiem saskaņotajiem standartiem, 16) lietotajiem tehniskajiem standartiem un specifikācijām, 17) Sastādīts, 18) Datums, 19) Parakstītāja vārds, 20) Amats, 21) Paraksts.

mt : 1) Dikjarazzjoni ta' Konformità KE (originali), 2) Il-kumpanija, 3) Indirizz, 4) fajl tekniku, 5) Manifattriċi tal-magna deskritta hawn isfel, 6) Tiddikjara li din il-magna, 7) Hija konformi hija konformi mad-Direttivi segwenti u l-liġijiet li jimplimentawhom fil-liġi nazzjonali, 8) Għall-magni fl-Anness IV, 9) Numru taċ-ċertifikat, 10) Entità nnotifikata, 15) l-istandards armonizzati użati, 16) standards tekniċi u speċifikazzjonijiet oħra użati, 17) Magħmul f', 18) Data, 19) Isem il-firmatarju, 20) Kariga, 21) Firma.

nl : 1) EG-verklaring van overeenstemming (oorspronkelijke), 2) Het bedrijf, 3) Adres, 4) technisch dossier, 5) Constructeur van de hierna genoemde machine, 6) Verklaart dat deze machine, 7) In overeenstemming is met de volgende richtlijnen en hun omzettingen in het nationale recht, 8) Voor machines van bijlage IV, 9) Goedkeuringsnummer, 10) Aangezegde instelling, 15) gehanteerde geharmoniseerde normen, 16) andere gehanteerde technische normen en specificaties, 17) Opgemaakt te, 18) Datum, 19) Naam van ondergetekende, 20) Functie, 21) Handtekening.

no : 1) CE-samsvarserklæring (original), 2) Selskapet, 3) Adresse, 4) tekniske arkiv, 5) Fabrikant av følgende maskin, 6) Erklærer at denne maskinen, 7) Oppfyller kravene i følgende direktiver, med nasjonale gjennomføringsbestemmelser, 8) For maskinene i tillegg IV, 9) Attestnummer, 10) Notifisert organ, 15) harmoniserte standarder som brukes, 16) Andre standarder og spesifikasjoner brukt, 17) Utstedt i, 18) Dato, 19) Underskriverens navn, 20) Stilling, 21) Underskrift.

pl : 1) Deklaracja zgodności CE (oryginalne), 2) Spółka, 3) Adres, 4) dokumentacji technicznej, 5) Wykonawca maszyny opisanej poniżej, 6) Oświadcza, że ta maszyna, 7) Jest zgodna z następującymi dyrektywami i odpowiadającymi przepisami prawa krajowego, 8) Dla maszyn załącznik IV, 9) Numer certyfikatu, 10) Jednostka certyfikująca, 15) zastosowanych norm zharmonizowanych, 16) innych zastosowanych norm technicznych i specyfikacji, 17) Sporządzono w, 18) Data, 19) Nazwisko podpisującego, 20) Stanowisko, 21) Podpis.

pt : 1) Declaração de conformidade CE (original), 2) A empresa, 3) Morada, 4) processo técnico, 5) Fabricante da máquina descrita abaixo, 6) Declara que esta máquina, 7) Está em conformidade às directivas seguintes e às suas transposições para o direito nacional, 8) Para as máquinas no anexo IV, 9) Número de certificado, 10) Entidade notificada, 15) normas harmonizadas utilizadas, 16) outras normas e especificações técnicas utilizadas, 17) Elaborado em, 18) Data, 19) Nome do signatário, 20) Cargo, 21) Assinatura.

ro : 1) Declaraţie de conformitate CE (originală), 2) Societatea, 3) Adresa, 4) cărtii tehnice, 5) Constructor al maşinii descrise mai jos, 6) Declară că prezenta maşină, 7) Este conformă cu directivele următoare şi cu transpunerea lor în dreptul naţional, 8) Pentru maşinile din anexa IV, 9) Număr de atestare, 10) Organism notificat, 15) standardele armonizate utilizate, 16) alte standarde si specificatii tehnice utilizate, 17) Întocmit la, 18) Data, 19) Numele persoanei care semnează, 20) Funcţia, 21) Semnătura.

sk : 1) ES vyhlásenie o zhode (pôvodný), 2) Názov spoločnosti, 3) Adresa, 4) technickej dokumentácie, 5) Výrobca nižšie opísaného stroja, 6) Vyhlasuje, že tento stroj, 7) Je v súlade s nasledujúcimi smernicami a smernicami transponovanými do vnútroštátneho práva, 8) Pre stroje v prílohe IV, 9) Číslo certifikátu, 10) Notifikačný orgán, 15) použité harmonizované normy, 16) použité iné technické normy a predpisy, 17) Miesto vydania, 18) Dátum vydania, 19) Meno podpisujúceho, 20) Funkcia, 21) Podpis.

sl : 1) ES Izjava o ustreznosti (izvirna), 2) Družba. 3) Naslov. 4) tehnične dokumentacije, 5) Proizvajalac tukaj opisanega stroja, 6) Izjavlja, da je ta stroj, 7) Ustreza naslednjim direktivam in njihovi transpoziciji v državno pravo, 8) Za stroje priloga IV, 9) Številka potrdila, 10) Obvestilo organu, 15) uporabljene harmonizirane standarde, 16) druge uporabljene tehnične standarde in zahteve, 17) V, 18) Datum, 19) Ime podpisnika, 20) Funkcija, 21) Podpis.

sv : 1) CE-försäkran om överensstämmelse (original), 2) Företaget, 3) Adress, 4) tekniska dokumentationen, 5) Konstruktör av nedan beskrivna maskin, 6) Försäkrar att denna maskin, 7) Överensstämmer med nedanstående direktiv och införlivandet av dem i nationell rätt, 8) För maskinerna i bilaga IV, 9) Nummer för godkännande, 10) Organism som underrättats, 15) Harmoniserade standarder som använts, 16) andra tekniska standarder och specifikationer som använts, 17) Upprättat i, 18) Datum, 19) Namn på den som undertecknat, 20) Befattning, 21) Namntecknin.

647562 (17/05/2016)
M... PST38 S4 EU

BIZTONSÁGI MATRICÁK ÉS TÁBLÁK

⚠ FONTOS ⚠

Tisztítson meg minden matricát és biztonsági táblát, hogy olvashatók legyenek.
Feltétlenül cseréljen ki minden matricát és biztonsági táblát, ami olvashatatlan vagy megsérült.
Minden alkatrészcsere után ellenőrizze, hogy megvannak-e a matricák és a biztonsági táblák.

KÜLSŐ MATRICÁK ÉS TÁBLÁK

JELZÉS	REFERENCIA	LEÍRÁS
1	288174	- Akkumulátor útmutató
2	24653	- Emelési pont
3	305405	- Gázolaj
4	234798	- Hidraulikus olaj
5	307508	- Akkumulátor megszakító utasítása
6	52533151	- Ajtónyitás utasítása
7	52563320	- Berakodási pont

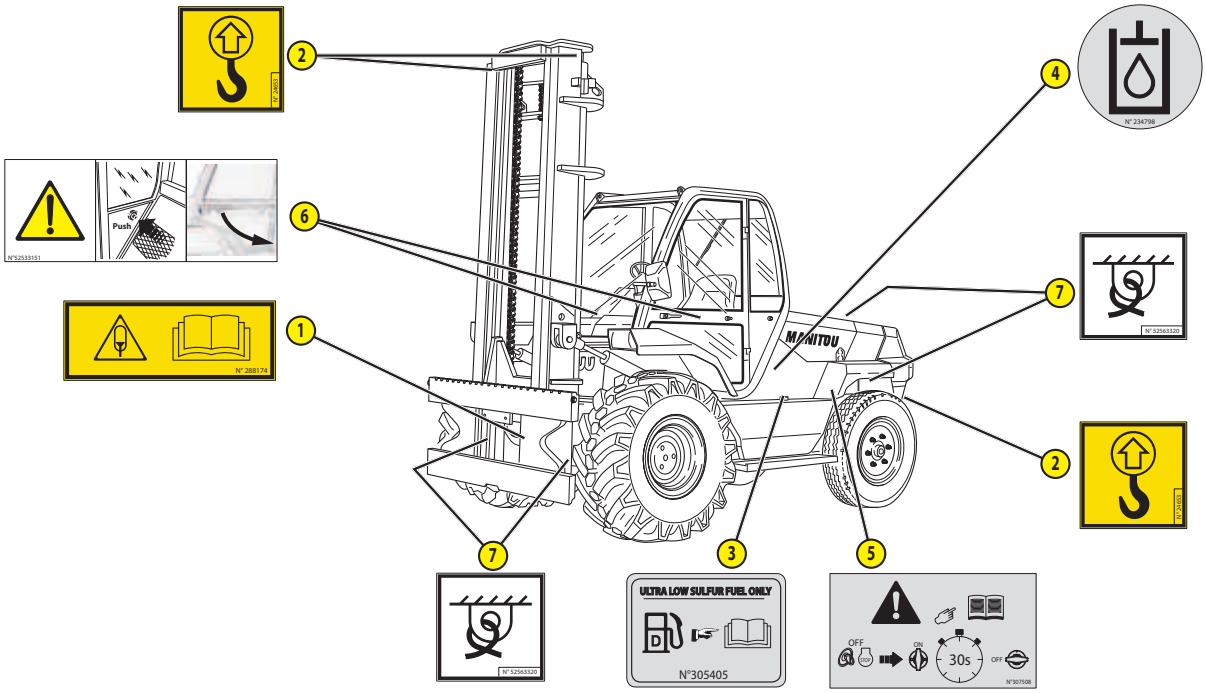

MATRICÁK ÉS TÁBLÁK A MOTORHÁZTETŐ ALATT

JELZÉS	REFERENCIA	LEÍRÁS
1	293887	- Fagyálló
2	259398	- Víz / gázolaj elválasztó
3	716906	- Ventilátor veszélye

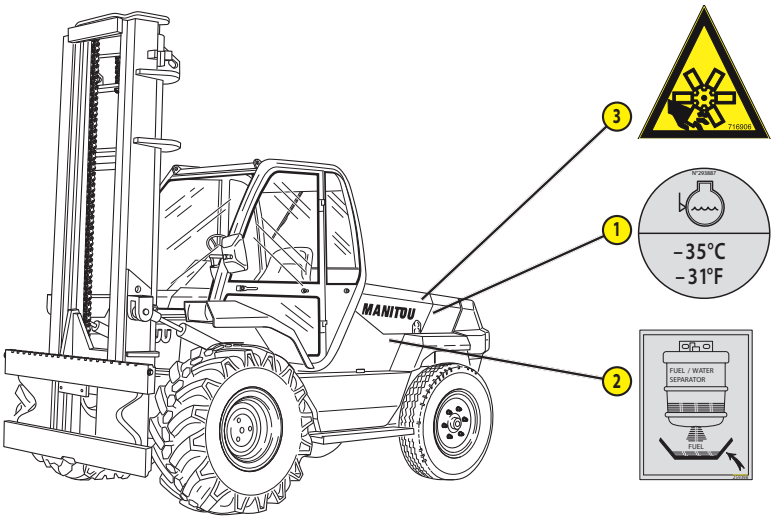

MATRICÁK ÉS TÁBLÁK A FÜLKÉBEN

JELZÉS	REFERENCIA	LEÍRÁS
1	Forduljon márkakereskedőjéhez	- Terhelési diagram (modelltől függően)
2	Forduljon márkakereskedőjéhez	- Gyártói adattábla
3	239594	- Hangteljesítmény 104dB
4	33460	- Sebességváltó-kar (kivéve M ... H)
5	200042	- Kezelő funkció
6	203792	
7	203791	
8	203928	
9	203929	
10	234806	- Differenciálzár utasítása
11	304478	- Kenés utasítása
12	52645657	- Részecskeszűrő utasítása
13	52549319	- Részecskeszűrő biztonsági utasítása
14	268491	- Fékrendszer olajára vonatkozó utasítás
15	300681	- Biztonsági utasítás
16	52604134	- Biztosítékok és relék
17	76571	- Menetirány-váltó
18	172385	- Vontatni tilos (kizárólag M ... H)

* A villástargonca útmutatóban szereplő terhelési diagramja standard, azaz nyers diagram. Minden egyes villástargonca, melyet valamely tartozékkal összekapcsoltak, rá jellemző diagrammal rendelkezik. Ezt illetően forduljon márkakereskedőjéhez.

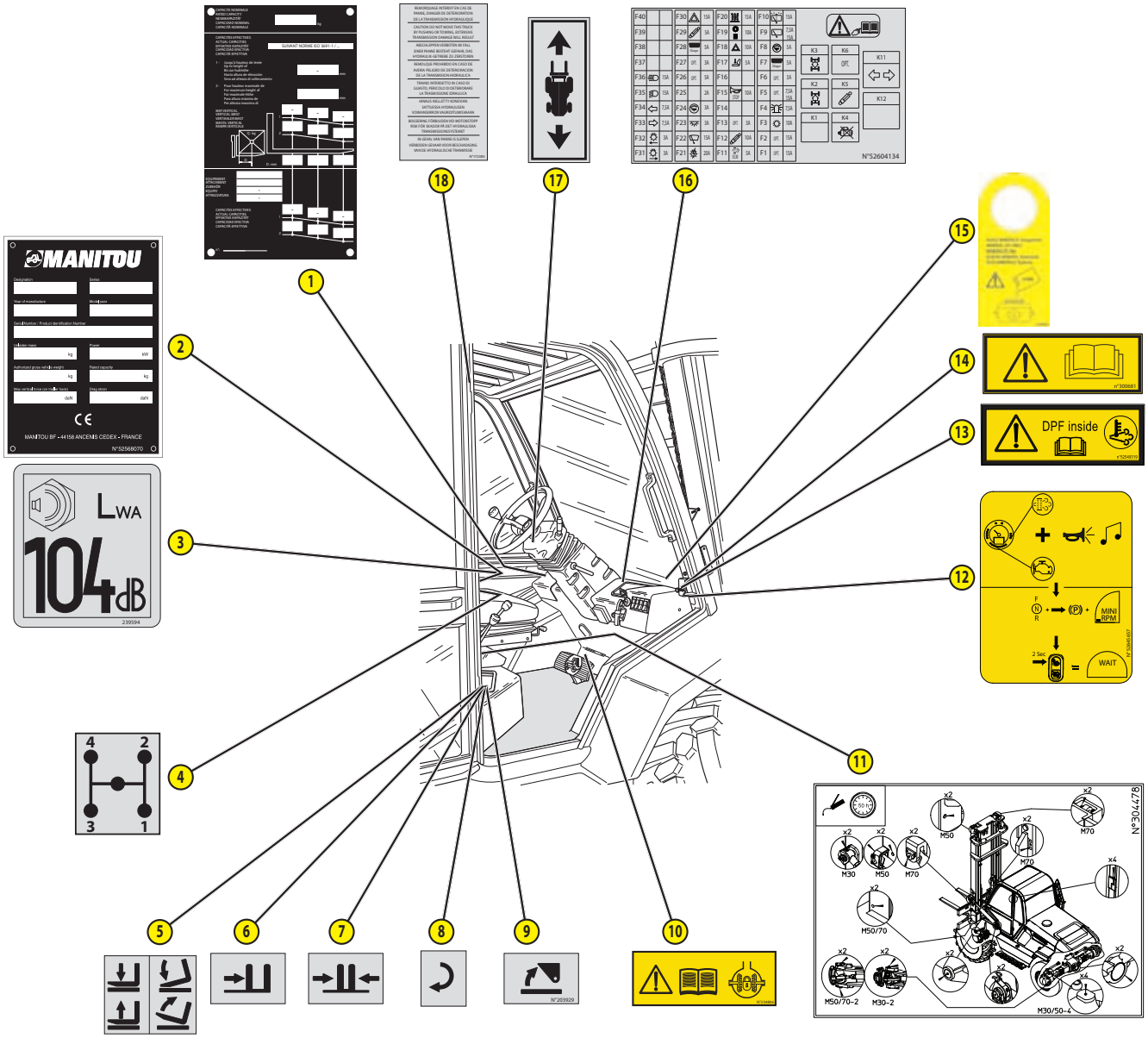

A TARGONCA AZONOSÍTÁSA

Mivel üzletpolitikánk az, hogy gondoskodjunk termékeink folyamatos fejlesztéséről, sor kerülhet a villástargonca-választékunk esetében bizonyos módosítások bevezetésére a nélkül, hogy erről kedves vevőinket kötelesek lennénk értesíteni.

Minden egyes cserealkatrész-rendelésnél vagy bármilyen műszaki jellegű tájékoztatást kérve mindig pontosítsa az alábbi részleteket.

MEGJEGYZÉS: Annak érdekében, hogy egyszerűbben közölhesse mindezeket a számokat, ajánlatos felírni őket az erre a célra kijelölt helyeken a villástargonca átvételekor.

A villástargonca minden más műszaki adatát a következő fejezet sorolja fel: JELLEMZŐK.

A VILLÁSTARGONCA GYÁRTÓI ADATTÁBLÁJA

"Designation" Megnevezés	
"Series" Sorozat	
"Year of manufacture" Gyártási év	
"Model year" Modell évszáma	
"Serial Number / Product Identification Number" Sorozatszám / A termék azonosító száma	
"Unladen mass" Öntömeg	
"Power" Teljesítmény	
"Authorized gross vehicle weight" Legnagyobb megengedett össztömeg	
"Rated capacity" Nominális kapacitás	
"Max vertical force (on trailer hook)" Maximális függőleges erő (vonóhorgon)	
"Drag strain" Vonóerő	

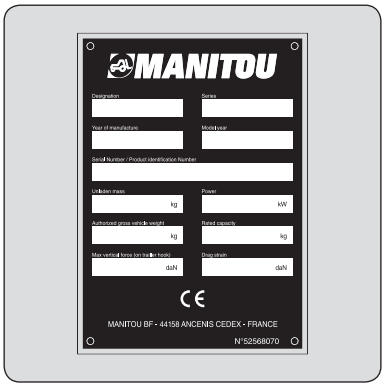

TERMIKUS MOTOR

"MODEL" Modell	
"SERNO" Sorozatszám	
"CODE" Szállító kódja	

MECHANIKUS SEBESSÉGVÁLTÓ

M 26/30/40/50-2
M 26/30/40/50-4

Típus	
Sorozatszám	
Referencia MANITOU	

HIDROSZTATIKUS SEBESSÉGVÁLTÓ

M 26/30/40/50-2 H

Típus	
Sorozatszám	
Referencia MANITOU	

HIDROSZTATIKUS HAJTÁS

M 26/30/40/50-2 H

Szállítói referencia-szám	
"Fabr- Nr" Sorozatszám	
"Baujahr" Év/hónap	

HIDROSZTATIKUS SZIVATTYÚ

M 26/30/40/50-2 H

"CNR" Referencia MANITOU	
"TYP" A szivattyú típusa	
"MNR" Azonosító szám	
"SN" Sorozatszám	

HIDROSZTATIKUS MOTOR

M 26/30/40/50-2 H

Szállítói referencia-szám	
"Fabr- Nr" Sorozatszám	
"Baujahr" Év/hónap	

ELÜLSŐ TENGELY

Típus	
Sorozatszám	
Referencia MANITOU	

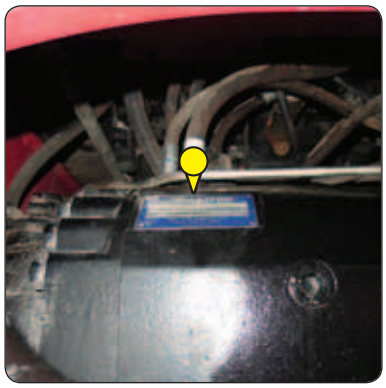

HÁTULSÓ TENGELY

M 26/30/40/50-4

Típus	
Sorozatszám	
Referencia MANITOU	

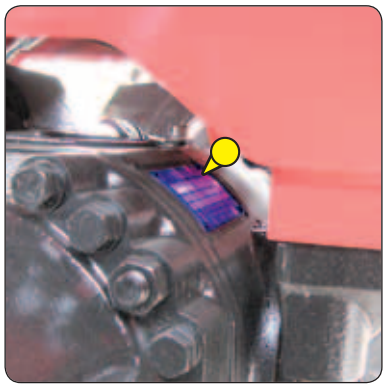

VEZETŐOLDALI / FÜLKE VÉDŐELEM

"Constructeur" Gyártó	
"Type Cabine" Fülke típusa	
"Numéro de série" Sorozatszám	

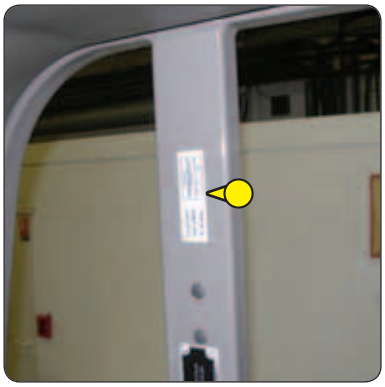

GÖRGŐS TOLÓOSZLOP

Referencia MANITOU	

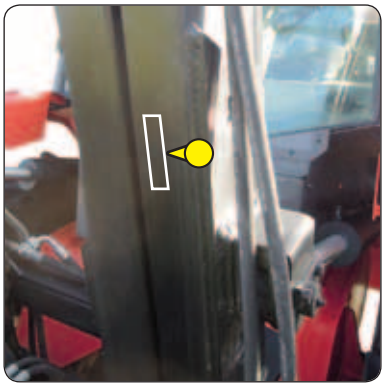

VÁZ

Sorozatszám / A termék azonosító száma	

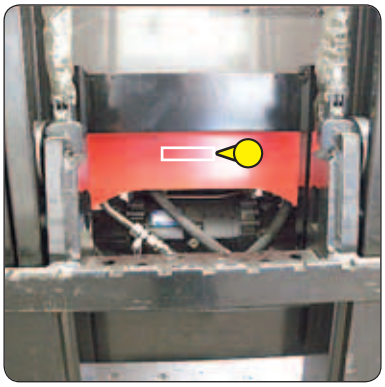

A TARTOZÉK GYÁRTÓI ADATTÁBLÁJA

"MODELE" Modell	
"N° série" Sorozatszám	
"Année Fabrication" Gyártási év	
"Masse à vide" Öntömeg	
"Centre de gravité" Súlypont	
"Capacité Nominale" Nominális kapacitás	
"Pression service" Üzemi nyomás	

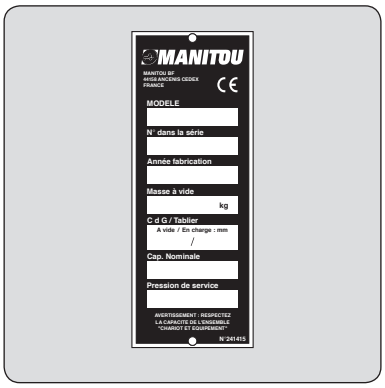

JELLEMZŐK M 26-2 P ST3B S4 EU M 26-4 P ST3B S4 EU M 26-2 H P ST3B S4 EU

MEGJEGYZÉS: A bemutatott specifikációk nem kötelezőek a gyártóra nézve, és előzetes értesítés nélkül módosulhatnak.

MEGNEVEZÉS	1.1	Gyártó		MANITOU		
	1.2	Modelltípus		M26-2	M26-2H	M26-4
	1.3	Meghajtás: akkumulátor, dízel, benzin, gáz, hálózati áram		Dízel		
	1.4	Vezetési típus: kézi, kísért, álló, ülő		Ülő		
	1.5	Nominális kapacitás/villákon lévő teher (alapkapacitás)	Q (t)	2,6		
	1.6	A teher súlypontja	c (mm)	500		
	1.8	A teher támaszkodó oldalának távolsága az elülső tengely közepétől	x (mm)	747		
	1.9	Tengelytávolság	y (mm)	1995		
SÚLY	2.1	A targonca súlya üzemben	kg	5645	5645	5685
	2.2	Terhelés az első tengelyen, terhelt targonca esetén	kg	6965	6965	6667
	2.2.1	Terhelés a hátsó tengelyen, terhelt targonca esetén	kg	1280	1280	1618
	2.3	Terhelés az első tengelyen, terheletlen targonca esetén	kg	2740	2740	2442
	2.3.1	Terhelés a hátsó tengelyen, terheletlen targonca esetén	kg	2905	2905	3243
CSAPÁGYSOR	3.1	Kerekek felszerelése: abroncs (V), szuperelasztikus (SE), levegővel töltött gumiabroncs (L)		L		
	3.2	Elülső kerekek méretei	" / mm	14,5R20 18PR MPT80	14,5R20 18PR MPT80	400/70-20 150B T37
	3.3	Hátsó kerekek méretei	" / mm	10R17,5 G291 GY	10R17,5 G291 GY	10,5/18 10PR I317
	3.5	Elülső kerekek száma (x = hajtókerék)		2x		
	3.5.1	Hátulsó kerekek száma (x = hajtókerék)		2	2	2x
	3.6	Első nyomtáv (a kerekek között)	b10 (mm)	1550	1550	1520
	3.7	Hátsó nyomtáv (a kerekek között)	b11 (mm)	1570	1570	1630
MÉRETEK	4.1	A tolóoszlop dőlése előre	α(°)	6		
	4.1.1	A tolóoszlop dőlése hátra	β (°)	12		
	4.2	Leeresztett tolóoszlop magassága	h1 (mm)	2749	2749	2738
	4.3	Normál szabademelés	h2 (mm)	90		
	4.4	Emelési magasság	h3 (mm)	3700		
	4.5	Kieresztett tolóoszlop magassága	h4 (mm)	4774	4774	4763
	4.7	A vezetőt védő vagy fülke elem magassága	h6 (mm)	2507	2507	2496
	4.7	A vezetőt védő alsó elem magassága (opció)	h6* (mm)	-		
	4.7	A légkondicionált fülke magassága (opció)	h6**(mm)	2507	2507	2496
	4.8	Az ülés magassága	h7 (mm)	1484	1484	1473
	4.12	Befogási magasság	h10 (mm)	735	735	760
	4.19	Teljes hossz	l1 (mm)	4701		
	4.20	Hossz a villa sarkáig	l2 (mm)	3501		
	4.21	Teljes szélesség	b1 (mm)	1923	1923	1924
	4.22	A villakarok vastagsága	s (mm)	40		
	4.22.1	A villakarok szélessége	e (mm)	125		
	4.22.2	A villakarok hossza	l (mm)	1200		
	4.23	Villatartó emelőszerkezet (a/az DIN 15173 A/B szabványnak megfelelően)		FEM3		
	4.24	A villatartó emelőszerkezet szélessége	b3 (mm)	1470		
	4.31	A tolóoszlop hasmagassága	m1 (mm)	460	460	450
	4.32	Hasmagasság a tengelytávolság közepén	m2 (mm)	440		
	4.33	Átjáró szélessége raklap esetén 1000x1200 keresztirányban	Ast (mm)	5360	5360	6180
	4.34	Átjáró szélessége raklap esetén 800x1200 hosszirányban	Ast (mm)	5360	5360	6180
	4.35	Forgási sugár	Wa (mm)	3220	3220	4030
	4.36	Belső fordulási sugár	b13 (mm)	300	300	1135

TELJESÍTMÉNYEK	5.1	Eltolási sebesség teherrel	km/ó	10		
	5.1.1	Eltolási sebesség teher nélkül	km/ó	22		
	5.2	Emelési sebesség teherrel	m/s	-		
	5.2.1	Emelési sebesség teher nélkül	m/s	0,3		
	5.3	Leeresztési sebesség teherrel	m/s	-		
	5.3.1	Leeresztési sebesség teher nélkül	m/s	0,4		
	5.5	Névleges húzóerő teherrel	daN	-		
	5.5.1	Névleges húzóerő teher nélkül	daN	1334	-	4250
	5.7	Emelkedő teherrel	%	14		
	5.7.1	Emelkedő teher nélkül	%	21		
	5.9	Gyorsulási idő teherrel való haladás esetén	s	-		
	5.9.1	Gyorsulási idő teher nélküli haladás esetén	s	-		
	5.10	Üzemi fék		Hidraulikus szervofék		
MOTORTÍPUS	7.1	A motor gyártója/típusa		PERKINS 854F-E34T WF		
	7.2	Motor teljesítménye (a/az ISO 1585 alapján)	KW	55KW		
	7.3	Névleges fordulatszám	min-1	2200		
	7.4	Hengerek száma / Hengerűrtartalom	cm3	4 / 3400		
	7.5	Üzemanyag-fogyasztás (VDI ciklustól függően)	l/óra	6,2		
EGYEBEK	8.1	Sebességszabályozó		Elektromos		
	8.2	A tartozékok üzemi hidraulikus nyomása	bar	185		
	8.3	A tartozékok olajáramlása	l/perc	97		
	8.4	Zajszint a járművezető fülénél (a/az DIN 12053 alapján)	dB (A)	76		
	8.4	A környezetre nézve garantált hangteljesítményszint LwA (a/az 2000/14/CE irányelv a/az 2005/88/CE irányelv által módosítva) „	dB (A)	104		

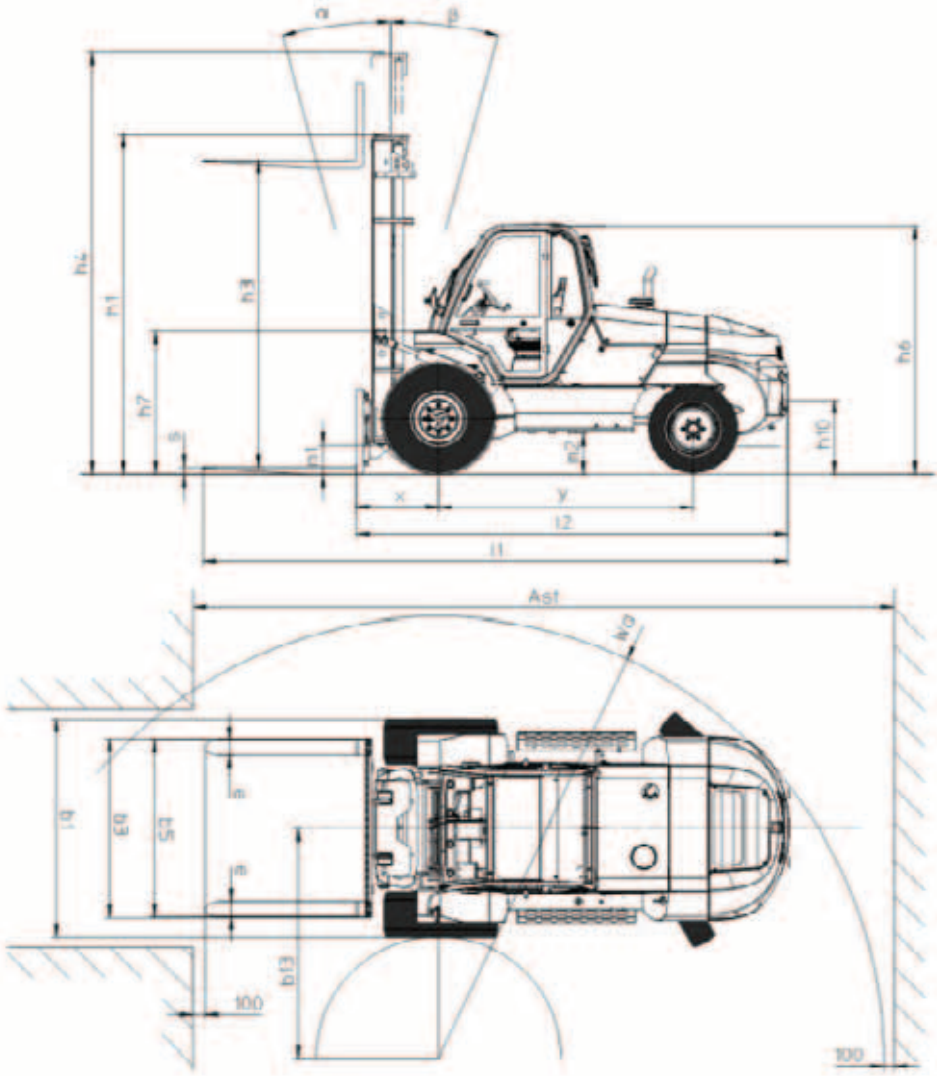

JELLEMZŐK M 30-2 P ST3B S4 EU M 30-4 P ST3B S4 EU M 30-2 H P ST3B S4 EU

MEGJEGYZÉS: A bemutatott specifikációk nem kötelezőek a gyártóra nézve, és előzetes értesítés nélkül módosulhatnak.

MEGNEVEZÉS	1.1	Gyártó		MANITOU		
	1.2	Modelltípus		M30-2	M30-2H	M30-4
	1.3	Meghajtás: akkumulátor, dízel, benzin, gáz, hálózati áram		Dízel		
	1.4	Vezetési típus: kézi, kísért, álló, ülő		Ülő		
	1.5	Nominális kapacitás/villákon lévő teher (alapkapacitás)	Q (t)	3		
	1.6	A teher súlypontja	c (mm)	500		
	1.8	A teher támaszkodó oldalának távolsága az elülső tengely közepétől	x (mm)	747		
	1.9	Tengelytávolság	y (mm)	1995		
SÚLY	2.1	A targonca súlya üzemben	kg	5950	5950	6020
	2.2	Terhelés az első tengelyen, terhelt targonca esetén	kg	7515	7515	7515
	2.2.1	Terhelés a hátsó tengelyen, terhelt targonca esetén	kg	1435	1435	1505
	2.3	Terhelés az első tengelyen, terheletlen targonca esetén	kg	2365	2365	2365
	2.3.1	Terhelés a hátsó tengelyen, terheletlen targonca esetén	kg	3585	3585	3655
CSAPÁGYSOR	3.1	Kerekek felszerelése: abroncs (V), szuperelasztikus (SE), levegővel töltött gumiabroncs (L)		L		
	3.2	Elülső kerekek méretei	" / mm	14,5R20 18PR MPT80	14,5R20 18PR MPT80	400/70-20 150B T37
	3.3	Hátsó kerekek méretei	" / mm	10R17,5 134/132M G291	10R17,5 134/132M G291	10,5/80-18 10PR A317TL
	3.5	Elülső kerekek száma (x = hajtókerék)		2x		
	3.5.1	Hátulsó kerekek száma (x = hajtókerék)		2	2	2x
	3.6	Első nyomtáv (a kerekek között)	b10 (mm)	1550	1550	1520
	3.7	Hátsó nyomtáv (a kerekek között)	b11 (mm)	1570	1570	1630
MÉRETEK	4.1	A tolóoszlop dőlése előre	α(°)	6		
	4.1.1	A tolóoszlop dőlése hátra	β (°)	12		
	4.2	Leeresztett tolóoszlop magassága	h1 (mm)	2749	2749	2738
	4.3	Normál szabademelés	h2 (mm)	90		
	4.4	Emelési magasság	h3 (mm)	3700		
	4.5	Kieresztett tolóoszlop magassága	h4 (mm)	4774	4774	4763
	4.7	A vezetőt védő vagy fülke elem magassága	h6 (mm)	2507	2507	2496
	4.7	A vezetőt védő alsó elem magassága (opció)	h6* (mm)	-		
	4.7	A légkondicionált fülke magassága (opció)	h6**(mm)	2507	2507	2496
	4.8	Az ülés magassága	h7 (mm)	1484	1484	1473
	4.12	Befogási magasság	h10 (mm)	735	735	760
	4.19	Teljes hossz	l1 (mm)	4701		
	4.20	Hossz a villa sarkáig	l2 (mm)	3501		
	4.21	Teljes szélesség	b1 (mm)	1923	1923	1924
	4.22	A villakarok vastagsága	s (mm)	40		
	4.22.1	A villakarok szélessége	e (mm)	125		
	4.22.2	A villakarok hossza	l (mm)	1200		
	4.23	Villatartó emelőszerkezet (a/az DIN 15173 A/B szabványnak megfelelően)		FEM3		
	4.24	A villatartó emelőszerkezet szélessége	b3 (mm)	1470		
	4.31	A tolóoszlop hasmagassága	m1 (mm)	460	460	450
	4.32	Hasmagasság a tengelytávolság közepén	m2 (mm)	440		
	4.33	Átjáró szélessége raklap esetén 1000x1200 keresztirányban	Ast (mm)	5360	5360	6180
	4.34	Átjáró szélessége raklap esetén 800x1200 hosszirányban	Ast (mm)	5360	5360	6180
	4.35	Forgási sugár	Wa (mm)	3220	3220	4030
	4.36	Belső fordulási sugár	b13 (mm)	300	300	1135

TELJESÍTMÉNYEK	5.1	Eltolási sebesség teherrel	km/ó	10		
	5.1.1	Eltolási sebesség teher nélkül	km/ó	22		
	5.2	Emelési sebesség teherrel	m/s	-		
	5.2.1	Emelési sebesség teher nélkül	m/s	0,3		
	5.3	Leeresztési sebesség teherrel	m/s	-		
	5.3.1	Leeresztési sebesség teher nélkül	m/s	0,4		
	5.5	Névleges húzóerő teherrel	daN	-	-	6290
	5.5.1	Névleges húzóerő teher nélkül	daN	-	-	4250
	5.7	Emelkedő teherrel	%	14		
	5.7.1	Emelkedő teher nélkül	%	21		
	5.9	Gyorsulási idő teherrel való haladás esetén	s	-		
	5.9.1	Gyorsulási idő teher nélküli haladás esetén	s	-		
	5.10	Üzemi fék		Hidraulikus szervofék		
MOTORTÍPUS	7.1	A motor gyártója/típusa		PERKINS 854F-E34T WF		
	7.2	Motor teljesítménye (a/az ISO 1585 alapján)	KW	55KW		
	7.3	Névleges fordulatszám	min-1	2200		
	7.4	Hengerek száma / Hengerűrtartalom	cm3	4 / 3400		
	7.5	Üzemanyag-fogyasztás (VDI ciklustól függően)	l/óra	6,2		
EGYEBEK	8.1	Sebességszabályozó		Elektromos		
	8.2	A tartozékok üzemi hidraulikus nyomása	bar	185		
	8.3	A tartozékok olajáramlása	l/perc	97		
	8.4	Zajszint a járművezető fülénél (a/az DIN 12053 alapján)	dB (A)	76		
	8.4	A környezetre nézve garantált hangteljesítményszint LwA (a/az 2000/14/CE irányelv a/az 2005/88/CE irányelv által módosítva) „	dB (A)	104		

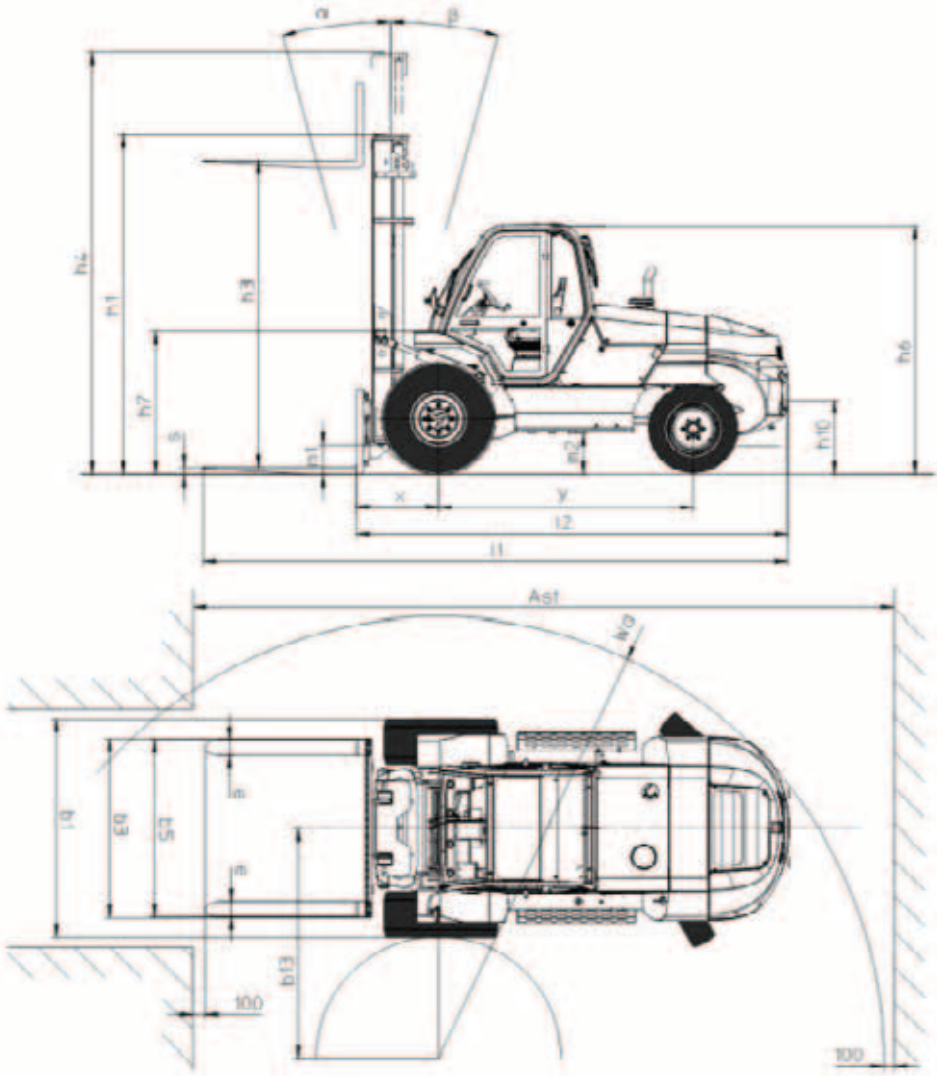

JELLEMZŐK M 40-2 P ST3B S4 EU M 40-4 P ST3B S4 EU M 40-2 H P ST3B S4 EU

MEGJEGYZÉS: A bemutatott specifikációk nem kötelezőek a gyártóra nézve, és előzetes értesítés nélkül módosulhatnak.

MEGNEVEZÉS	1.1	Gyártó		MANITOU		
	1.2	Modelltípus		M40-2	M40-2H	M40-4
	1.3	Meghajtás: akkumulátor, dízel, benzin, gáz, hálózati áram		Dízel		
	1.4	Vezetési típus: kézi, kísért, álló, ülő		Ülő		
	1.5	Nominális kapacitás/villákon lévő teher (alapkapacitás)	Q (t)	4		
	1.6	A teher súlypontja	c (mm)	500		
	1.8	A teher támaszkodó oldalának távolsága az elülső tengely közepétől	x (mm)	763		
	1.9	Tengelytávolság	y (mm)	2060	2060	2120
SÚLY	2.1	A targonca súlya üzemben	kg	6915	6915	6965
	2.2	Terhelés az első tengelyen, terhelt targonca esetén	kg	9075	9075	9010
	2.2.1	Terhelés a hátsó tengelyen, terhelt targonca esetén	kg	1840	1840	1955
	2.3	Terhelés az első tengelyen, terheletlen targonca esetén	kg	2625	2625	2625
	2.3.1	Terhelés a hátsó tengelyen, terheletlen targonca esetén	kg	4290	4290	4340
CSAPÁGYSOR	3.1	Kerekek felszerelése: abroncs (V), szuperelasztikus (SE), levegővel töltött gumiabroncs (L)		L		
	3.2	Elülső kerekek méretei	" / mm	18x19,5 18PR A224	18x19,5 18PR A224	18-22,5 MPT06
	3.3	Hátsó kerekek méretei	" / mm	10R17,5 G291 GY	10R17,5 G291 GY	340/80 R18 XMCL
	3.5	Elülső kerekek száma (x = hajtókerék)		2x		
	3.5.1	Hátulsó kerekek száma (x = hajtókerék)		2	2	2x
	3.6	Első nyomtáv (a kerekek között)	b10 (mm)	1600	1600	1620
	3.7	Hátsó nyomtáv (a kerekek között)	b11 (mm)	1640	1640	1740
MÉRETEK	4.1	A tolóoszlop dőlése előre	α(°)	15		
	4.1.1	A tolóoszlop dőlése hátra	β (°)	15		
	4.2	Leeresztett tolóoszlop magassága	h1 (mm)	2870	2870	2910
	4.3	Normál szabademelés	h2 (mm)	0		
	4.4	Emelési magasság	h3 (mm)	3700		
	4.5	Kieresztett tolóoszlop magassága	h4 (mm)	4760	4760	4800
	4.7	A vezetőt védő vagy fülke elem magassága	h6 (mm)	2460	2460	2500
	4.7	A vezetőt védő alsó elem magassága (opció)	h6* (mm)	-		
	4.7	A légkondicionált fülke magassága (opció)	h6**(mm)	2460	2460	2500
	4.8	Az ülés magassága	h7 (mm)	1440	1440	1480
	4.12	Befogási magasság	h10 (mm)	690	690	760
	4.19	Teljes hossz	l1 (mm)	4858		
	4.20	Hossz a villa sarkáig	l2 (mm)	3658		
	4.21	Teljes szélesség	b1 (mm)	2057	2057	2080
	4.22	A villakarok vastagsága	s (mm)	50		
	4.22.1	A villakarok szélessége	e (mm)	150		
	4.22.2	A villakarok hossza	l (mm)	1200		
	4.23	Villatartó emelőszerkezet (a/az DIN 15173 A/B szabványnak megfelelően)		FEM3		
	4.24	A villatartó emelőszerkezet szélessége	b3 (mm)	1670		
	4.31	A tolóoszlop hasmagassága	m1 (mm)	250	250	295
	4.32	Hasmagasság a tengelytávolság közepén	m2 (mm)	310	310	380
	4.33	Átjáró szélessége raklap esetén 1000x1200 keresztirányban	Ast (mm)	5560	5560	6732
	4.34	Átjáró szélessége raklap esetén 800x1200 hosszirányban	Ast (mm)	5560	5560	6732
	4.35	Forgási sugár	Wa (mm)	3395	3395	4570
	4.36	Belső fordulási sugár	b13 (mm)	200	200	1650

TELJESÍTMÉNYEK	5.1	Eltolási sebesség teherrel	km/ó	10		
	5.1.1	Eltolási sebesség teher nélkül	km/ó	24		
	5.2	Emelési sebesség teherrel	m/s	0,4		
	5.2.1	Emelési sebesség teher nélkül	m/s	0,4		
	5.3	Leeresztési sebesség teherrel	m/s	0,4		
	5.3.1	Leeresztési sebesség teher nélkül	m/s	0,3		
	5.5	Névleges húzóerő teherrel	daN	6900	7410	10200
	5.5.1	Névleges húzóerő teher nélkül	daN	-		
	5.7	Emelkedő teherrel	%	-		
	5.7.1	Emelkedő teher nélkül	%	-		
	5.9	Gyorsulási idő teherrel való haladás esetén	s	-		
	5.9.1	Gyorsulási idő teher nélküli haladás esetén	s	-		
	5.10	Üzemi fék		Hidraulikus szervofék		
MOTORTÍPUS	7.1	A motor gyártója/típusa		PERKINS 854F-E34T WF		
	7.2	Motor teljesítménye (a/az ISO 1585 alapján)	KW	55KW		
	7.3	Névleges fordulatszám	min-1	2200		
	7.4	Hengerek száma / Hengerűrtartalom	cm3	4 / 3400		
	7.5	Üzemanyag-fogyasztás (VDI ciklustól függően)	l/óra	6,9		
EGYEBEK	8.1	Sebességszabályozó		Elektromos		
	8.2	A tartozékok üzemi hidraulikus nyomása	bar	210		
	8.3	A tartozékok olajáramlása	l/perc	97		
	8.4	Zajszint a járművezető fülénél (a/az DIN 12053 alapján)	dB (A)	76		
	8.4	A környezetre nézve garantált hangteljesítményszint LwA (a/az 2000/14/CE irányelv a/az 2005/88/CE irányelv által módosítva) „	dB (A)	104		

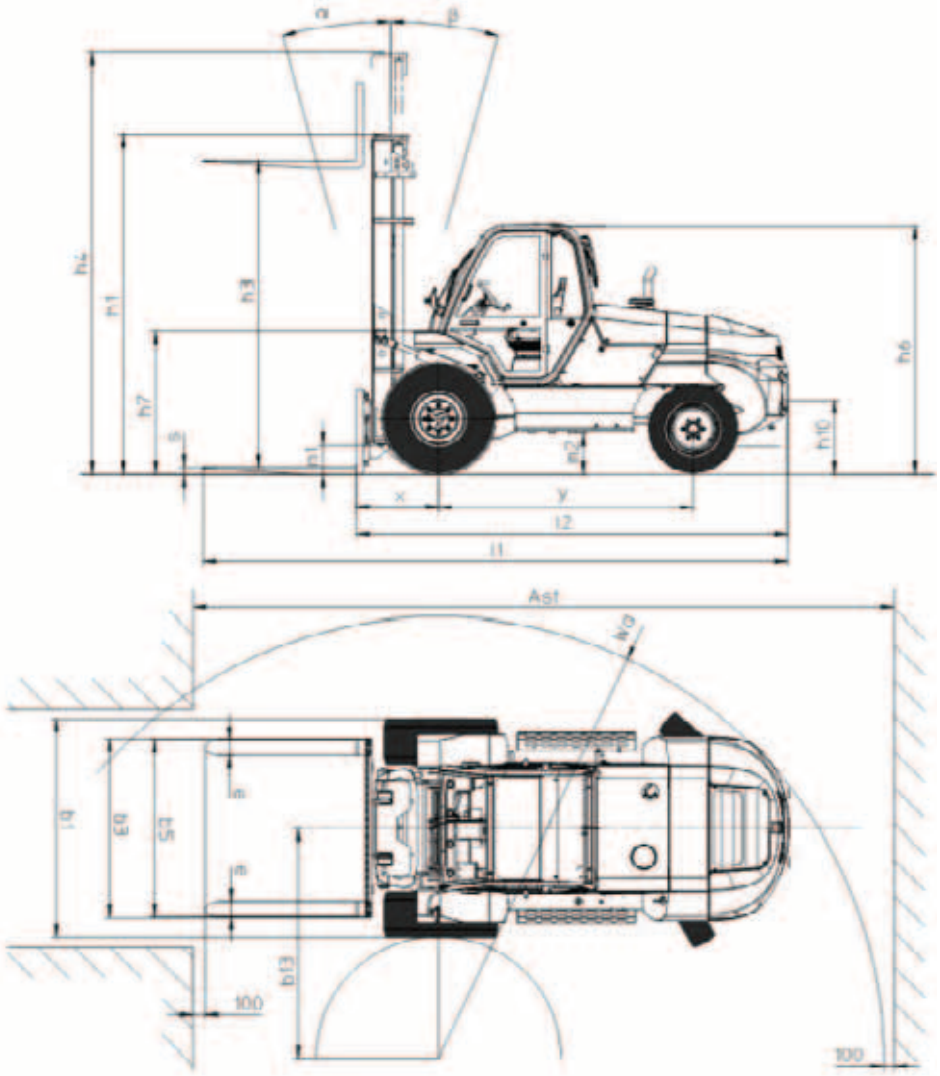

JELLEMZŐK M 50-2 P ST3B S4 EU M 50-4 P ST3B S4 EU M 50-2 H P ST3B S4 EU

MEGJEGYZÉS: A bemutatott specifikációk nem kötelezőek a gyártóra nézve, és előzetes értesítés nélkül módosulhatnak.

MEGNEVEZÉS	1.1	Gyártó		MANITOU		
	1.2	Modelltípus		M50-2	M50-2H	M50-4
	1.3	Meghajtás: akkumulátor, dízel, benzin, gáz, hálózati áram		Dízel		
	1.4	Vezetési típus: kézi, kísért, álló, ülő		Ülő		
	1.5	Nominális kapacitás/villákon lévő teher (alapkapacitás)	Q (t)	5		
	1.6	A teher súlypontja	c (mm)	600		
	1.8	A teher támaszkodó oldalának távolsága az elülső tengely közepétől	x (mm)	773		
	1.9	Tengelytávolság	y (mm)	2060	2060	2120
SÚLY	2.1	A targonca súlya üzemben	kg	8275	8275	8325
	2.2	Terhelés az első tengelyen, terhelt targonca esetén	kg	11615	11615	11520
	2.2.1	Terhelés a hátsó tengelyen, terhelt targonca esetén	kg	1660	1660	1805
	2.3	Terhelés az első tengelyen, terheletlen targonca esetén	kg	3285	3285	3285
	2.3.1	Terhelés a hátsó tengelyen, terheletlen targonca esetén	kg	4990	4990	5040
CSAPÁGYSOR	3.1	Kerekek felszerelése: abroncs (V), szuperelasztikus (SE), levegővel töltött gumiabroncs (L)		L		
	3.2	Elülső kerekek méretei	" / mm	18-19.5 18PR A224	18-19.5 18PR A224	18-22.5 MPT-06
	3.3	Hátsó kerekek méretei	" / mm	10R17.5 G291 GY	10R17.5 G291 GY	340/80 R18 XMCL
	3.5	Elülső kerekek száma (x = hajtókerék)		2x		
	3.5.1	Hátulsó kerekek száma (x = hajtókerék)		2	2	2x
	3.6	Első nyomtáv (a kerekek között)	b10 (mm)	1600	1600	1620
	3.7	Hátsó nyomtáv (a kerekek között)	b11 (mm)	1640	1640	1740
MÉRETEK	4.1	A tolóoszlop dőlése előre	α(°)	15		
	4.1.1	A tolóoszlop dőlése hátra	β (°)	15		
	4.2	Leeresztett tolóoszlop magassága	h1 (mm)	2870	2870	2910
	4.3	Normál szabademelés	h2 (mm)	0	-	-
	4.4	Emelési magasság	h3 (mm)	3700		
	4.5	Kieresztett tolóoszlop magassága	h4 (mm)	4760	4760	4800
	4.7	A vezetőt védő vagy fülke elem magassága	h6 (mm)	2460	2460	2500
	4.7	A vezetőt védő alsó elem magassága (opció)	h6* (mm)	-		
	4.7	A légkondicionált fülke magassága (opció)	h6**(mm)	2460	2460	2500
	4.8	Az ülés magassága	h7 (mm)	1440	1380	1400
	4.12	Befogási magasság	h10 (mm)	690	690	760
	4.19	Teljes hossz	l1 (mm)	4948		
	4.20	Hossz a villa sarkáig	l2 (mm)	3748		
	4.21	Teljes szélesség	b1 (mm)	2057	2057	2080
	4.22	A villakarok vastagsága	s (mm)	60		
	4.22.1	A villakarok szélessége	e (mm)	150		
	4.22.2	A villakarok hossza	l (mm)	1200		
	4.23	Villatartó emelőszerkezet (a/az DIN 15173 A/B szabványnak megfelelően)		-		
	4.24	A villatartó emelőszerkezet szélessége	b3 (mm)	1670		
	4.31	A tolóoszlop hasmagassága	m1 (mm)	250	250	295
	4.32	Hasmagasság a tengelytávolság közepén	m2 (mm)	310	310	380
	4.33	Átjáró szélessége raklap esetén 1000x1200 keresztirányban	Ast (mm)	5640	5640	6812
	4.34	Átjáró szélessége raklap esetén 800x1200 hosszirányban	Ast (mm)	5640	5640	6812
	4.35	Forgási sugár	Wa (mm)	3465	3465	4640
	4.36	Belső fordulási sugár	b13 (mm)	200	200	1650

TELJESÍTMÉNYEK	5.1	Eltolási sebesség teherrel	km/ó	10		
	5.1.1	Eltolási sebesség teher nélkül	km/ó	24		
	5.2	Emelési sebesség teherrel	m/s	0,4		
	5.2.1	Emelési sebesség teher nélkül	m/s	0,4		
	5.3	Leeresztési sebesség teherrel	m/s	0,4		
	5.3.1	Leeresztési sebesség teher nélkül	m/s	0,3		
	5.5	Névleges húzóerő teherrel	daN	6900	7410	10200
	5.5.1	Névleges húzóerő teher nélkül	N	-		
	5.7	Emelkedő teherrel	%	-		
	5.7.1	Emelkedő teher nélkül	%	-		
	5.9	Gyorsulási idő teherrel való haladás esetén	s	-		
	5.9.1	Gyorsulási idő teher nélküli haladás esetén	s	-		
	5.10	Üzemi fék		Hidraulikus szervofék		
MOTORTÍPUS	7.1	A motor gyártója/típusa		PERKINS 854F-E34T WF		
	7.2	Motor teljesítménye (a/az ISO 1585 alapján)	KW	55KW		
	7.3	Névleges fordulatszám	min-1	2200		
	7.4	Hengerek száma / Hengerűrtartalom	cm3	4		
	7.5	Üzemanyag-fogyasztás (VDI ciklustól függően)	l/óra	6,9		
EGYEBEK	8.1	Sebességszabályozó		Elektromos		
	8.2	A tartozékok üzemi hidraulikus nyomása	bar	230		
	8.3	A tartozékok olajáramlása	l/perc	97		
	8.4	Zajszint a járművezető fülénél (a/az DIN 12053 alapján)	dB (A)	76		
	8.4	A környezetre nézve garantált hangteljesítményszint LwA (a/az 2000/14/CE irányelv a/az 2005/88/CE irányelv által módosítva) „	dB (A)	104		

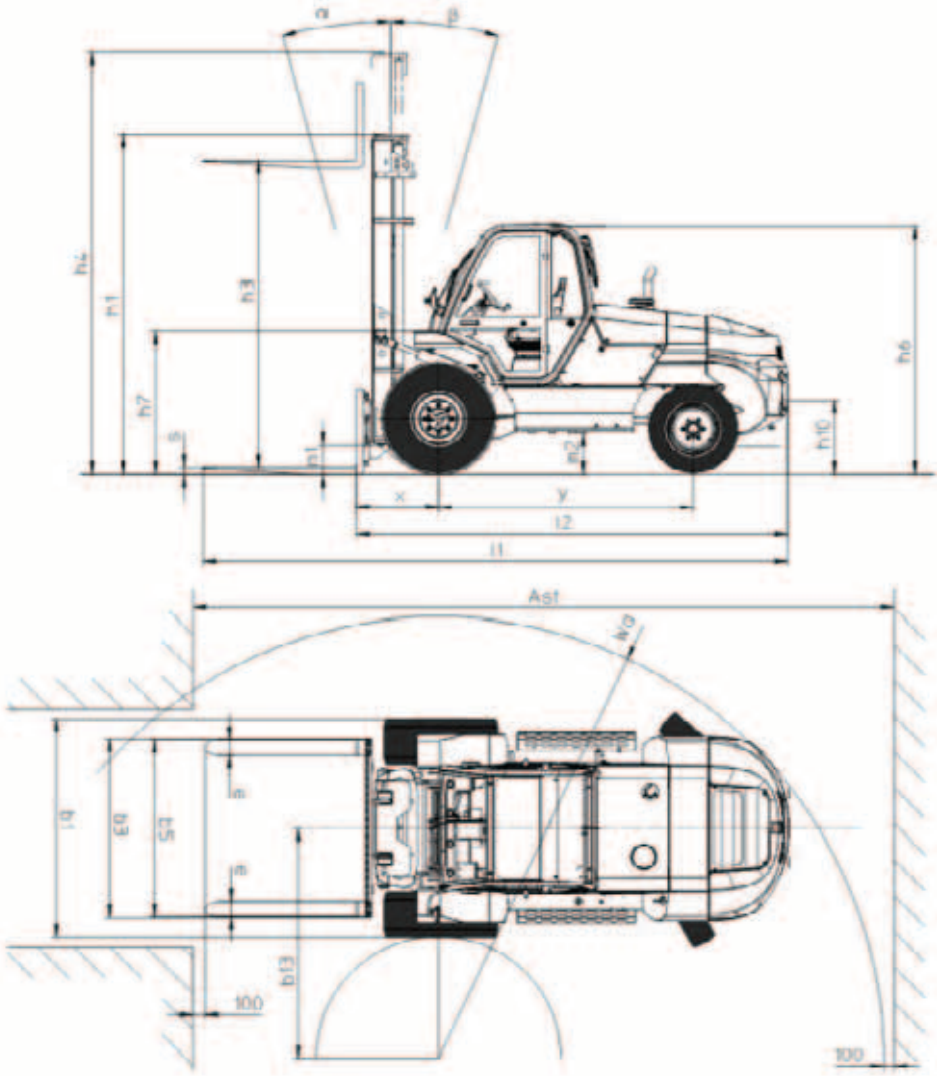

A TOLÓOSZLOP JELLEMZŐI ÉS TERHELÉSI TÁBLÁZATOK

M 26-2 P ST3B S4 EU M 26-4 P ST3B S4 EU M 26-2 H P ST3B S4 EU

TELJES KILÁTÁSSAL RENDELKEZŐ DUPLA OSZLOP							
TOLÓOSZLOP	HL	Z	Y	LL	H	H1	H2
3m00	3030	6	12	130	2305	4045	290
3m30	3330	6	12	130	2455	4345	290
3m50	3530	6	12	130	2555	4545	290
3m70	3730	6	12	130	2715	4745	230
4m00	4030	6	12	130	2905	5045	190
4m50	4530	6	12	130	3155	5545	190
5m00	5030	6	12	130	3405	6045	190
5m50	5530	6	12	130	3655	6545	190
6m00	6030	6	12	130	4015	7195	190

TELJES SZABADEMELÉSSEL RENDELKEZŐ DUPLA OSZLOP							
TOLÓOSZLOP	HL	Z	Y	LL	H	H1	H2
3m00	3040	6	12	1383	2375	4032	167
3m30	3340	6	12	1533	2525	4332	167
3m50	3540	6	12	1633	2625	4532	167
3m70	3740	6	12	1793	2785	4732	167
4m00	4040	6	12	1983	2975	5032	167
4m50	4540	6	12	2233	3225	5532	167

TELJES SZABADEMELÉSSEL RENDELKEZŐ TRIPLA OSZLOP							
TOLÓOSZLOP	HL	Z	Y	LL	H	H1	H2
3m70	3740	6	12	1283	2275	4732	47
4m00	4040	6	12	1383	2375	5032	47
4m30	4340	6	12	1533	2525	5332	47
4m70	4740	6	12	1633	2625	5732	47
5m00	5040	6	12	1793	2785	6032	47
5m50	5540	6	12	1983	2975	6532	47
6m00	6040	6	12	2233	3225	7032	47
6m50	6540	6	12	2483	3475	7532	47
7m00	7040	6	12	2733	3725	8032	47

SZABADEMELÉS NÉLKÜLI TRIPLA OSZLOP							
TOLÓOSZLOP	HL	Z	Y	LL	H	H1	H2
5m505	5545	6	10	0	3055	6725	0

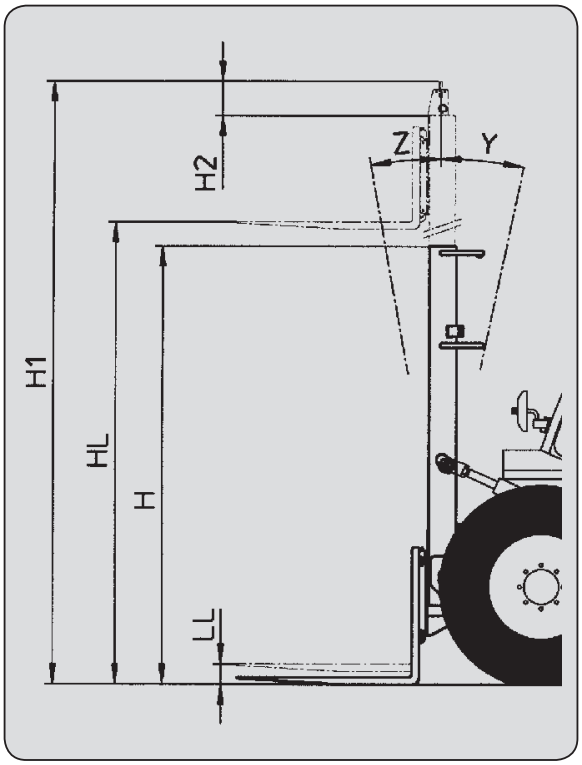

- HL (mm): Emelési magasság mm-ben
- Z (°): Első dőlés
- Y (°): Hátsó dőlés
- LL (mm): Szabademelés mm-ben
- H (mm): Teljes magasság visszahajtott oszloppal mm-ben
- H1 (mm): Teljes magasság kihajtott oszloppal mm-ben
- H2 (mm): Az emelőszerkezet túlnyúlása mm-ben

NOMINÁLIS KAPACITÁS ➔

TÉNYLEGES KAPACITÁSOK (a/az ISO 3691-1 / EN 22915-13 szabványtól függően) ➔

1 - Az emelési magasságig ➔

2 - A következő maximális magasságig ➔

FÜGGŐLEGES TOLÓOSZLOP ➔

FELSZERELÉS ➔

TÉNYLEGES KAPACITÁSOK ➔

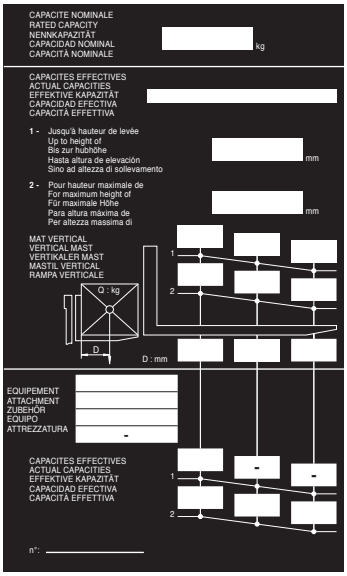

A TOLÓOSZLOP JELLEMZŐI ÉS TERHELÉSI TÁBLÁZATOK

M 30-2 P ST3B S4 EU M 30-4 P ST3B S4 EU M 30-2 H P ST3B S4 EU

TELJES KILÁTÁSSAL RENDELKEZŐ DUPLA OSZLOP							
TOLÓOSZLOP	HL	Z	Y	LL	H	H1	H2
3m00	3030	6°	12°	130	2305	4045	290
3m30	3330	6°	12°	130	2455	4345	290
3m50	3530	6°	12°	130	2555	4545	290
3m70	3730	6°	12°	130	2715	4745	230
4m00	4030	6°	12°	130	2905	5045	190
4m50	4530	6°	12°	130	3155	5545	190
5m00	5030	6°	12°	130	3405	6045	190
5m50	5530	6°	12°	130	3655	6545	190
6m00	6030	6°	12°	130	4015	7195	190

TELJES SZABADEMELÉSSEL RENDELKEZŐ DUPLA OSZLOP							
TOLÓOSZLOP	HL	Z	Y	LL	H	H1	H2
3m00	3040	6°	12°	1383	2305	3962	167
3m30	3340	6°	12°	1533	2455	4262	167
3m50	3540	6°	12°	1633	2555	4462	167
3m70	3740	6°	12°	1793	2715	4662	167
4m00	4040	6°	12°	1983	2905	4962	167
4m50	4540	6°	12°	2233	3155	5462	167

TELJES SZABADEMELÉSSEL RENDELKEZŐ TRIPLA OSZLOP							
TOLÓOSZLOP	HL	Z	Y	LL	H	H1	H2
3m70	3740	6°	12°	1283	2205	4662	47
4m00	4040	6°	12°	1383	2305	4962	47
4m30	4340	6°	12°	1533	2455	5262	47
4m70	4740	6°	12°	1633	2555	5662	47
5m00	5040	6°	12°	1793	2715	5962	47
5m50	5540	6°	12°	1983	2905	6462	47
6m00	6040	6°	12°	2233	3155	6962	47
6m50	6540	6°	12°	2483	3405	7462	47
7m00	7040	6°	12°	2733	3655	7962	47

SZABADEMELÉS NÉLKÜLI TRIPLA OSZLOP							
TOLÓOSZLOP	HL	Z	Y	LL	H	H1	H2
5m505	5545	6°	10°	0	2985	6655	0

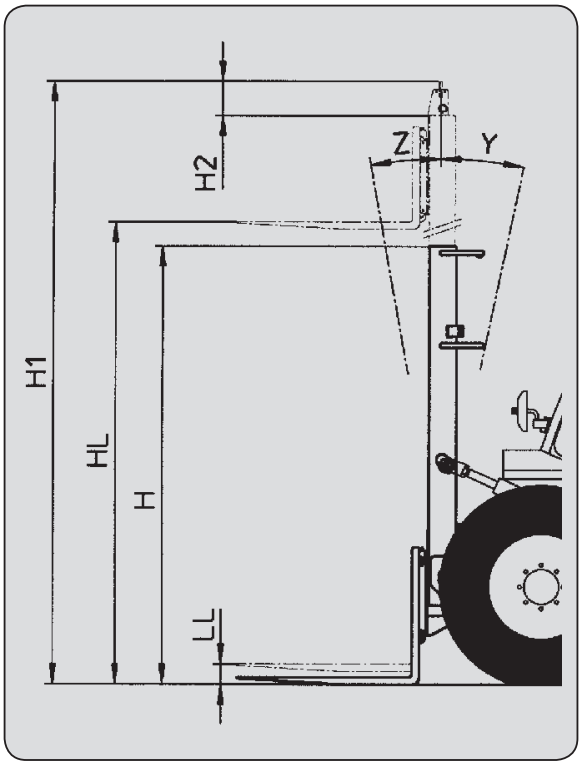

- HL (mm): Emelési magasság mm-ben
- Z (°): Első dőlés
- Y (°): Hátsó dőlés
- LL (mm): Szabademelés mm-ben
- H (mm): Teljes magasság visszahajtott oszloppal mm-ben
- H1 (mm): Teljes magasság kihajtott oszloppal mm-ben
- H2 (mm): Az emelőszerkezet túlnyúlása mm-ben

NOMINÁLIS KAPACITÁS ➔

TÉNYLEGES KAPACITÁSOK (a/az ISO 3691-1 / EN 22915-13 szabványtól függően) ➔

1 - Az emelési magasságig ➔

2 - A következő maximális magasságig ➔

FÜGGŐLEGES TOLÓOSZLOP ➔

FELSZERELÉS ➔

TÉNYLEGES KAPACITÁSOK ➔

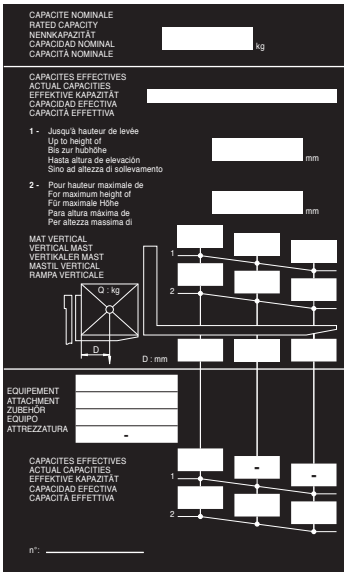

A TOLÓOSZLOP JELLEMZŐI ÉS TERHELÉSI TÁBLÁZATOK

M 40-2 P ST3B S4 EU M 40-4 P ST3B S4 EU M 40-2 H P ST3B S4 EU

TELJES KILÁTÁSSAL RENDELKEZŐ DUPLA OSZLOP							
TOLÓOSZLOP	HL	Z	Y	LL	H	H1	H2
3m00	3060	15°	15°	0	2560	4115	55
3m30	3360	15°	15°	0	2710	4415	55
3m50	3560	15°	15°	0	2810	4615	55
3m70	3760	15°	15°	0	2910	4815	55
4m00	4060	15°	15°	0	3060	5115	55
4m50	4560	15°	15°	0	3305	5615	55
5m00	5060	15°	15°	0	3560	6115	55

TELJES SZABADEMELÉSSEL RENDELKEZŐ DUPLA OSZLOP							
TOLÓOSZLOP	HL	Z	Y	LL	H	H1	H2
3m00	3050	15°	15°	1518	2585	4117	32
3m30	3350	15°	15°	1668	2735	4417	32
3m50	3550	15°	15°	1768	2835	4617	32
3m70	3750	15°	15°	1868	2935	4817	32
4m00	4050	15°	15°	1968	3085	5517	32

TELJES SZABADEMELÉSSEL RENDELKEZŐ TRIPLA OSZLOP							
TOLÓOSZLOP	HL	Z	Y	LL	H	H1	H2
3m70	3750	15°	15°	1255	2310	4805	45
4m00	4050	15°	15°	1355	2410	5105	45
4m30	4350	15°	15°	1455	2510	5405	45
4m50	4550	15°	15°	1530	2585	5605	20
4m70	4750	15°	15°	1590	2645	5805	40
5m00	5050	10°	15°	1705	2760	6105	15
5m50	5550	10°	15°	1855	2910	6605	45
6m00	6050	10°	15°	2030	3085	7105	20

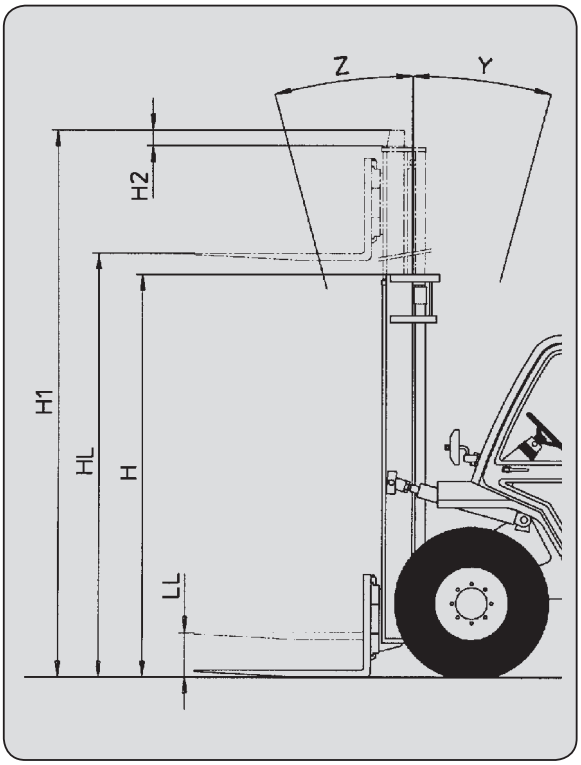

- HL (mm): Emelési magasság mm-ben
- Z (°): Első dőlés
- Y (°): Hátsó dőlés
- LL (mm): Szabademelés mm-ben
- H (mm): Teljes magasság visszahajtott oszloppal mm-ben
- H1 (mm): Teljes magasság kihajtott oszloppal mm-ben
- H2 (mm): Az emelőszerkezet túlnyúlása mm-ben

NOMINÁLIS KAPACITÁS ➔

TÉNYLEGES KAPACITÁSOK (a/az ISO 3691-1 / EN 22915-13 szabványtól függően) ➔

1 - Az emelési magasságig ➔

2 - A következő maximális magasságig ➔

FÜGGŐLEGES TOLÓOSZLOP ➔

FELSZERELÉS ➔

TÉNYLEGES KAPACITÁSOK ➔

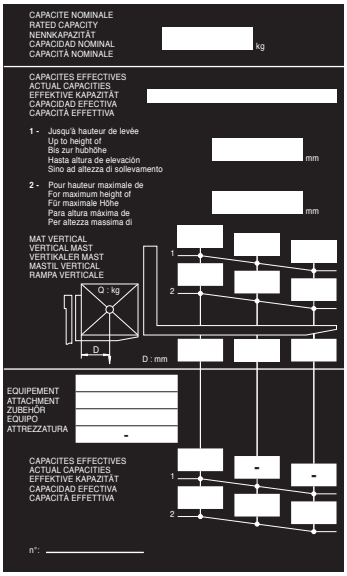

A TOLÓOSZLOP JELLEMZŐI ÉS TERHELÉSI TÁBLÁZATOK

M 50-2 P ST3B S4 EU M 50-4 P ST3B S4 EU M 50-2 H P ST3B S4 EU

TELJES KILÁTÁSSAL RENDELKEZŐ DUPLA OSZLOP							
TOLÓOSZLOP	HL	Z	Y	LL	H	H1	H2
3m00	3060	15°	15°	0	2560	4115	55
3m30	3360	15°	15°	0	2710	4415	55
3m50	3560	15°	15°	0	2810	4615	55
3m70	3760	15°	15°	0	2910	4815	55
4m00	4060	15°	15°	0	3060	5115	55
4m50	4560	15°	15°	0	3305	5615	55
5m00	5060	15°	15°	0	3560	6115	55
5m50	5560	15°	15°	0	3810	6615	55

TELJES SZABADEMELÉSSEL RENDELKEZŐ DUPLA OSZLOP							
TOLÓOSZLOP	HL	Z	Y	LL	H	H1	H2
3m00	3060	15°	15°	1528	2585	4117	32
3m30	3360	15°	15°	1678	2735	4417	32
3m50	3560	15°	15°	1778	2835	4617	32
3m70	3760	15°	15°	1878	2935	4817	32
4m00	4060	15°	15°	1978	3085	5517	32

TELJES SZABADEMELÉSSEL RENDELKEZŐ TRIPLA OSZLOP							
TOLÓOSZLOP	HL	Z	Y	LL	H	H1	H2
3m70	3760	15°	15°	1265	2310	4805	45
4m00	4060	15°	15°	1365	2410	5105	45
4m30	4360	15°	15°	1465	2510	5405	45
4m50	4560	15°	15°	1540	2585	5605	20
4m70	4760	15°	15°	1600	2645	5805	40
5m00	5060	10°	15°	1715	2760	6105	15
5m50	5560	10°	15°	1865	2910	6605	45
6m00	6060	10°	15°	2040	3085	7105	20

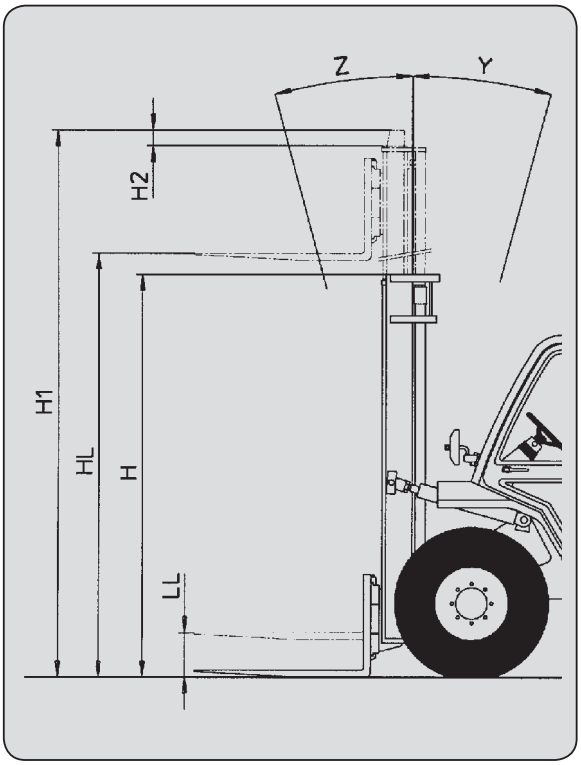

- HL (mm): Emelési magasság mm-ben
- Z (°): Első dőlés
- Y (°): Hátsó dőlés
- LL (mm): Szabademelés mm-ben
- H (mm): Teljes magasság visszahajtott oszloppal mm-ben
- H1 (mm): Teljes magasság kihajtott oszloppal mm-ben
- H2 (mm): Az emelőszerkezet túlnyúlása mm-ben

NOMINÁLIS KAPACITÁS ➔

TÉNYLEGES KAPACITÁSOK (a/az ISO 3691-1 / EN 22915-13 szabványtól függően) ➔

1 - Az emelési magasságig ➔

2 - A következő maximális magasságig ➔

FÜGGŐLEGES TOLÓOSZLOP ➔

FELSZERELÉS ➔

TÉNYLEGES KAPACITÁSOK ➔

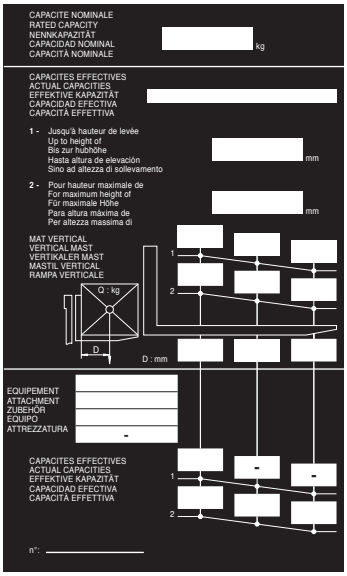

GUMIABRONCSOK

ELSŐ

		NYOMÁS (bar) GUMIABRONCSONKÉNTI TERHELÉS (kg)	M 26-2 M 26-2 H	M 26-4	M 30-2 M 30-2 H	M 30-4	M 40-2 M 40-2 H	M 40-4	M 50-2 M 50-2 H	M 50-4
CONTINENTAL	14,5R20 MPT80 18PR 143G/J TUBELESS	NYOMÁS	3,5		3,5					
		Előremenet terheletlenül	1400		1200					
		Előremenet teherrel	3500		3750					
MICHELIN	380/75 R20 XMCL 148A8 TUBELESS	NYOMÁS	4	4	4	4				
		Előremenet terheletlenül	1400	1250	1200	1200				
		Előremenet teherrel	3500	3350	3750	3750				
	18R22,5 XF TUBELESS	NYOMÁS						5,5		5,5
		Előremenet terheletlenül						1300		1650
		Előremenet teherrel						4500		5750
	18R19,5 XF TUBELESS	NYOMÁS					6,5		6,5	
		Előremenet terheletlenül					1300		1650	
		Előremenet teherrel					4550		5800	
ALIANCE	405/70-20 149B I323	NYOMÁS	3,5	3,5	3,5	3,5				
		Előremenet terheletlenül	1400	1250	1200	1200				
		Előremenet teherrel	3500	3350	3750	3750				
	18-19,5 A224 18PR TUBELESS	NYOMÁS					6,5		6,5	
		Előremenet terheletlenül					1300		1650	
		Előremenet teherrel					4550		5800	
MITAS	18-22,5 MPT-06 16PR 163A8 TUBELESS	NYOMÁS						4,5		4,5
		Előremenet terheletlenül						1300		1650
		Előremenet teherrel						4500		5750
BKT	15,5/80 AS504 16PR TL	NYOMÁS	3,5	3,5	3,5	3,5				
		Előremenet terheletlenül	1400	1250	1200	1200				
		Előremenet teherrel	3500	3350	3750	3750				

HÁTULSÓ

		NYOMÁS (bar) GUMIABRONCSONKÉNTI TERHELÉS (kg)	M 26-2 M 26-2 H	M 26-4	M 30-2 M 30-2 H	M 30-4	M 40-2 M 40-2 H	M 40-4	M 50-2 M 50-2 H	M 50-4
GOODYEAR	10R17,5 134M G291	NYOMÁS	5,5		5,5					
		Hátramenet terheletlenül	1450		1800					
		Hátramenet teherrel	650		700					
		NYOMÁS					9,5		9,5	
		Hátramenet terheletlenül					2150		2500	
		Hátramenet teherrel					950		850	
MICHELIN	340/80R18 XMCL 143A8 TUBELESS	NYOMÁS						3,2		3,2
		Hátramenet terheletlenül						2200		2500
		Hátramenet teherrel						1000		900
ALIANCE	10,5/80-18 10PR I317	NYOMÁS		3,8		3,8				
		Hátramenet terheletlenül		1650		1850				
		Hátramenet teherrel		800		750				
	10,5/80-18 10PR A317	NYOMÁS	3,75		3,75					
		Hátramenet terheletlenül	1450		1800					
		Hátramenet teherrel	650		700					

647562 (17/05/2016)
M... PST3B S4 EU

		NYOMÁS (bar)	TERHELÉS (kg)	ÉRINTKEZÉSI NYOMÁS A TALAJON (kg/cm2)		ÉRINTKEZÉSI FELÜLET A TALAJON (cm2)	
				KEMÉNY TALAJ	LAZA TALAJ	KEMÉNY TALAJ	LAZA TALAJ
CONTINENTAL	14,5R20 MPT80 18PR 143G/J TUBELESS	3,5	1200	1,89		635	
			1400	2,08		669	
			3500	3,37		1040	
			3750	3,44		1090	
MICHELIN	380/75 R20 XMCL 148A8 TUBELESS	4	1200				
			1250				
			1400				
			3350				
			3500				
			3750				
	18R22,5 XF TUBELESS	5,5	1300	1,66	0,77	787	1697
			1650	1,94	0,90	836	1803
			4500	3,37	1,56	1282	2766
			5750	3,68	1,71	1560	3366
	18R19,5 XF TUBELESS	6,5	1300	2,94	1,36	441	952
			1650	3,38	1,57	489	1054
			4550	4,05	1,88	1118	2413
			5800	4,21	1,95	1375	2966
	340/80R18 XMCL 143A8 TUBELESS	3,2	900				
			1000				
			2200				
			2500				
ALIANCE	405/70-20 149B I323	3,5	1200				
			1250				
			1400				
			3350				
			3500				
			3750				
	18-19,5 A224 18PR TUBELESS	6,5	1300	6,51		200	
			1650	6,51		254	
			4550	6,50		700	
			5800	6,50		892	
	10,5/80-18 10PR I317	3,8	750				
			800				
			1650				
			1850				
	10,5/80-18 10PR A317	3,75	650				
			700				
			1450				
			1800				
MITAS	18-22,5 MPT-06 16PR 163A8 TUBELESS	4,5	1300				
			1650				
			4500				
			5750				
BKT	15,5/80 AS504 16PR TL	3,5	1200				
			1250				
			1400				
			3350				
			3500				
			3750				
GOODYEAR	10R17,5 134M G291	5,5	650				
			700				
			1450				
			1800				
		9,5	850				
			950				
			2150				
			2500				

647562 (17/05/2016)
M... PST3B S4 EU

ELLENŐRZŐ ÉS IRÁNYÍTÓ ESZKÖZÖK

LEÍRÁS

1 - VEZETŐÁLLÁS MEGKÖZELÍTÉSE
2 - VEZETŐÜLÉS
3 - BIZTONSÁGI ÖV
4 - ELLENŐRZŐ ESZKÖZÖK ÉS KONTROLLFÉNYEK TÁBLÁJA
5 - KAPCSOLÓK
6 - VILÁGÍTÁS-, FIGYELMEZTETÉS- ÉS INDEX-KAPCSOLÓ
7 - KULCSOS MEGSZAKÍTÓ
8 - FÉKOLAJTARTÁLY
9 - SZÉLVÉDŐMOSÓ-TARTÁLY
10 - BIZTOSÍTÉKOK ÉS RELÉK A FÜLKÉBEN
11 - BIZTOSÍTÉKOK ÉS RELÉK A MOTORHÁZTETŐ ALATT
12 - MOTOR DIAGNOSZTIKAI CSATLAKOZÓJA
13 - DIAGNOSZTIKAI CSATLAKOZÓ
14 - GÁZPEDÁL
15 - ÜZEMI FÉK ÉS ÁTVITEL-LEÁLLÍTÓ PEDÁLJA
16 - DIFFERENCIÁLZÁR NYOMÓGOMBJA **(Modelltől függően)**
17 - SEBESSÉGVÁLTÓ KAR **(Modelltől függően)**
18 - ELŐRE-/ÜRES-/HÁTRAMENET VÁLTÓ
19 - RÖGZÍTŐFÉK
20 - HIDRAULIKUS VEZÉRLŐK
21 - TERHELÉSI DIAGRAMOK
22 - SZINTJELZŐ
23 - AKKUMULÁTOR MEGSZAKÍTÓ
24 - KÖZÚTI VILÁGÍTÁS **(Nincs ábrázolva)**
25 - AJTÓK NYITÁSA
26 - AJTÓK KIOLDÁSÁNAK GOMBJAI
27 - IRATTARTÓ HÁLÓ
28 - FŰTÉS SZELLŐZTETŐK
29 - FŰTÉSVEZÉRLÉS
30 - MENNYEZETVILÁGÍTÁS

MEGJEGYZÉS: Minden olyan kifejezés, hogy: JOBB, BAL, ELÜLSŐ, HÁTULSÓ, olyan megfigyelő szemszögéből értendő, aki a vezetőülést foglalja el, és maga elé néz.

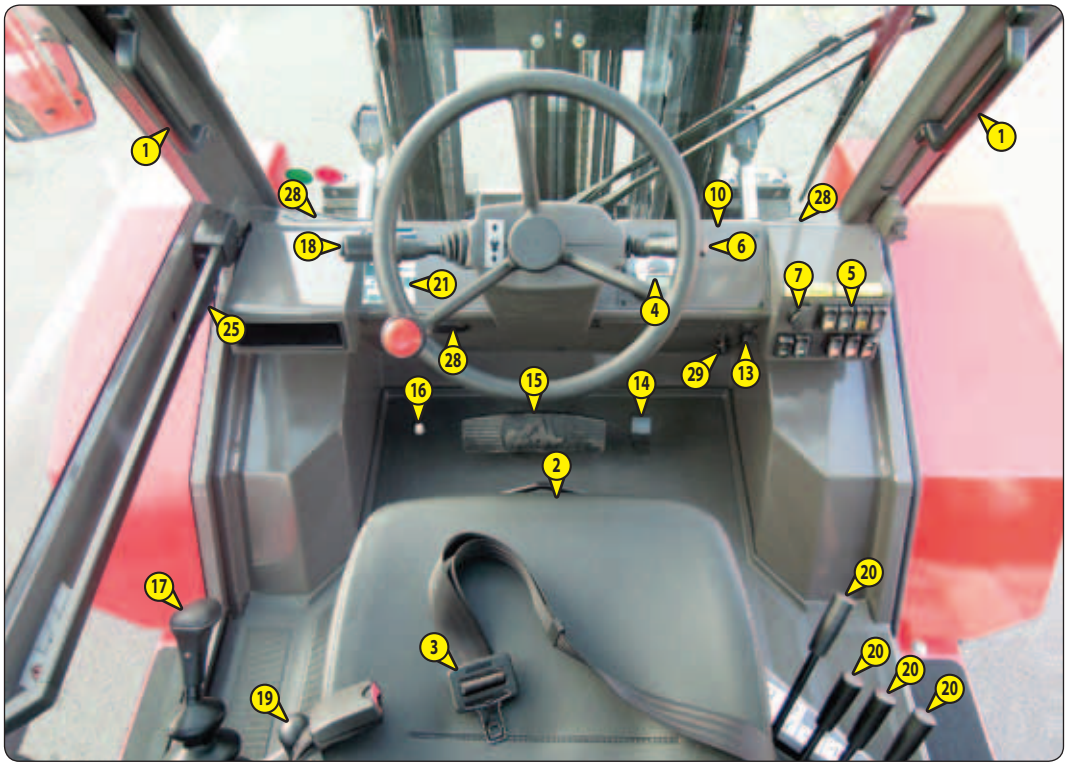
1
1
28
10
28
18
6
21
7
5
4
25
28
29
13
16
15
14
2
17
20
3
20
20
20
19

8

9

11
12

22

23

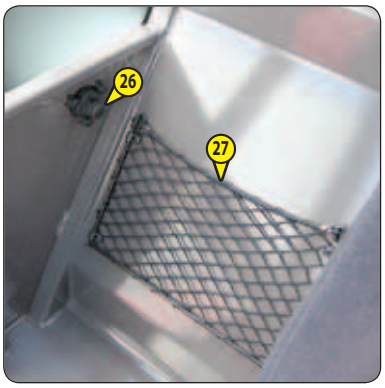
26
27

30

1 - VEZETŐÁLLÁS MEGKÖZELÍTÉSE

- Be- és kiszálláskor legyen szemben a vezetőfülkével.
- Használja az e célra szolgáló három támaszpontot.
  - Fogantyú 1.
  - A vezetőtér oszlopa 2.
  - 3. et 4. fok.

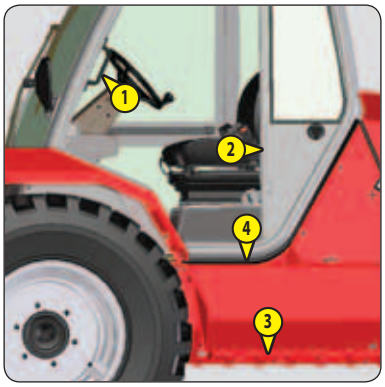

2 - VEZETŐÜLÉS

VEZETŐÜLÉS (STANDARD)

A NAGYOBB KÉNYELEM ÉRDEKÉBEN EZ AZ ÜLÉS KÜLÖNBÖZŐ BEÁLLÍTÁSOKAT TESZ LEHETŐVÉ.

HOSSZANTI BEÁLLÍTÁS

- Húzza meg az 1-es kart jobbra.
- Csúsztassa az ülést a kívánt helyzetbe.
- Engedje el a kart, és győződjön meg arról, hogy rögzül.

A RUGALMASSÁG BEÁLLÍTÁSA

- Kövesse az ülés fokbeosztását.
- Fordítsa el a 2-es kart a vezető súlyának megfelelően.

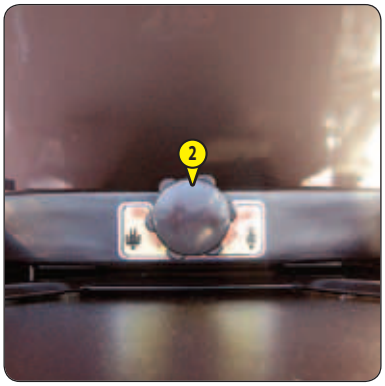

A HÁTTÁMLA DŐLÉSSZÖGÉNEK BEÁLLÍTÁSA

- Húzza meg az 3-es kart felfelé.
- Hajtsa a háttámlát a kívánt helyzetbe.
- Engedje el a kart, és győződjön meg arról, hogy rögzül.

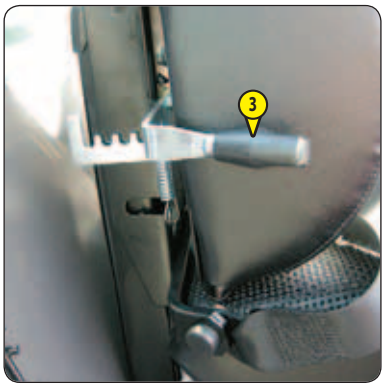

VEZETŐÜLÉS (OPCIONÁLIS)

A NAGYOBB KÉNYELEM ÉRDEKÉBEN EZ AZ ÜLÉS KÜLÖNBÖZŐ BEÁLLÍTÁSOKAT TESZ LEHETŐVÉ.

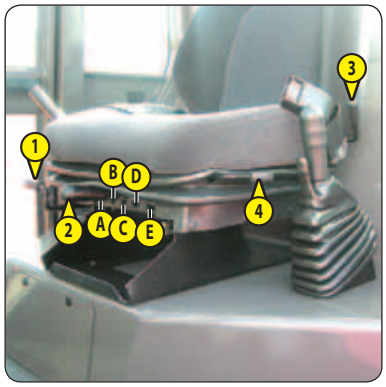

HOSSZANTI BEÁLLÍTÁS

- Húzza meg az 1-es kart felfelé.
- Csúsztassa az ülést a kívánt helyzetbe.
- Engedje el a kart, és győződjön meg arról, hogy rögzül.

A RUGALMASSÁG BEÁLLÍTÁSA

- Húzza meg és emelje fel a fogantyút 2 az öt pozíció egyikébe történő pozicionáláshoz.
  - A - Könnyű járművezető (50 kg).
  - B - Közbenső.
  - C - Közepes súlyú járművezető.
  - D - Közbenső.
  - E - Nehéz járművezető (120 kg).

A HÁTTÁMLA DŐLÉSSZÖGÉNEK BEÁLLÍTÁSA

- Húzza hátra a kart 3.
- Döntse meg a háttámlát a három pozíció egyikébe, igény szerint.
- Engedje el a kart, és győződjön meg arról, hogy rögzül.

A KOMPLETT ÜLÉS DŐLÉSÉNEK BEÁLLÍTÁSA

- Emelje fel a kart 4.
- Döntse az ülést előre vagy hátra.
- Engedje el a kart, és győződjön meg arról, hogy rögzül.

PNEUMATIKUS VEZETŐÜLÉS (OPCIÓ)

A NAGYOBB KÉNYELEM ÉRDEKÉBEN EZ AZ ÜLÉS KÜLÖNBÖZŐ BEÁLLÍTÁSOKAT TESZ LEHETŐVÉ.

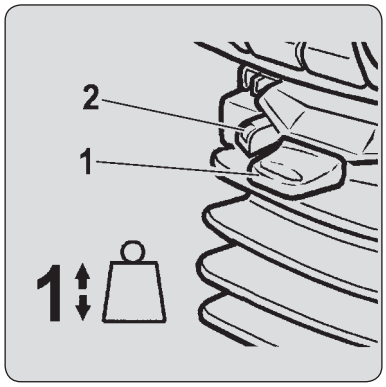

SÚLYBEÁLLÍTÁS

Ajánlatos az ülést olyankor beállítani a súlyának megfelelően, amikor rajta ül.

- Állítsa gyújtásra a villástargoncát.
- Húzza vagy nyomja meg az 1-es kart, amíg a 2-es jelzőfényen a zöld terület meg nem jelenik, ami azt jelzi, hogy a súlyának megfelelő a beállítás.

MEGJEGYZÉS: Az egészségügyi problémák elkerülése érdekében tanácsos a villástargonca elindítása előtt ellenőrizni a súlybeállítást és kiigazítani azt.

AZ ÜLÉS MAGASSÁGÁNAK BEÁLLÍTÁSA

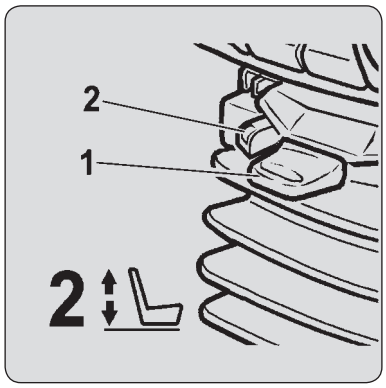

⚠ FONTOS ⚠

A károsodás elkerülése érdekében ne működtesse a kompresszort 1 percnél tovább.

Amikor megtörtént a súlybeállítás, módosíthatja az ülés magasságát is.

- Hagyja a villástargoncát gyújtáson.
- Húzza vagy nyomja meg az 1-es kart, és állítsa be az ülés magasságát, ellenőrizve közben, hogy a 2-es jelzőfényen a zöld terület látható marad-e.

AZ ÜLŐRÉSZ DŐLÉSÉNEK BEÁLLÍTÁSA

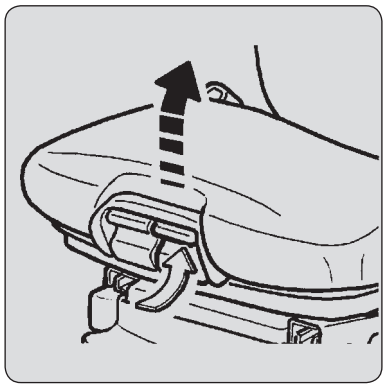

Az ülés dőlésszöge külön szabályozható.

- Nyomja meg a baloldali gombot, miközben az ülésre támaszkodik vagy felengedi az ülésre nehezedő nyomást, hogy kényelmes pozíciót találjon.

AZ ÜLŐRÉSZ MÉLYSÉGÉNEK BEÁLLÍTÁSA

Az ülés mélysége külön szabályozható.

- Nyomja meg a jobboldali gombot, miközben az ülést előrehúzza vagy hátratolja, hogy megtalálja a kívánt pozíciót.

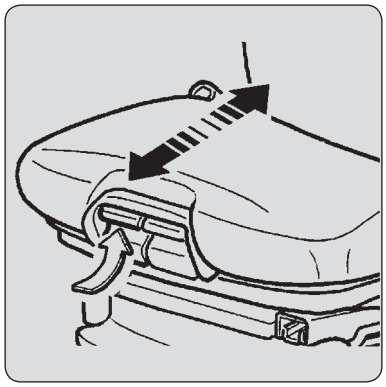

HÁTTÁMLA-MAGASÍTÓ

- A háttámla-magasító magassága úgy állítható be, hogy felfelé húzza (a rovátkák hallható hangot adnak), egészen ütközésig.
- A háttámla-magasító egy erőteljesebb húzással vehető le, ami kiugrasztja az ütközőből.

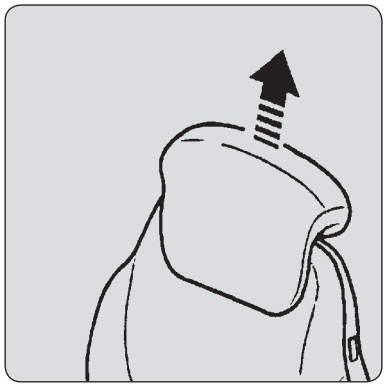

DERÉKTÁJI BEÁLLÍTÁS

Ez lehetővé teszi mind az ülés kényelmének, mind a vezető szabad mozgásának növelését.

- Fordítsa a fogantyút akár balra, akár jobbra a deréktámasz magasság- és mélységbeállításához.

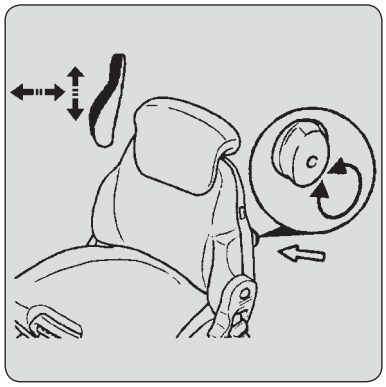

A HÁTTÁMLA DŐLÉSSZÖGÉNEK BEÁLLÍTÁSA

⚠ FONTOS ⚠

Ha a beállítás során nem tartja meg a háttámlát, teljesen előredől.

- Tartsa meg a háttámlát, húzza meg a kart, és hajtsa a háttámlát a kívánt pozícióba.

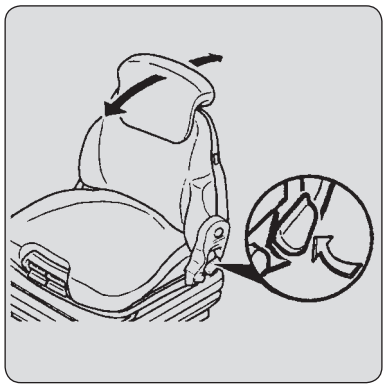

VÍZSZINTES LENGÉSCSILLAPÍTÓ

Bizonyos körülmények között (pl. pótkocsival való közlekedés esetén) tanácsos a vízszintes lengéscsillapítót használni. A vezetőülés így jobban csillapíthatja a menetirányú lengéseket.

- 1-es pozíció: Felhelyezett vízszintes lengéscsillapító.
- 2-es pozíció: Eltávolított vízszintes lengéscsillapító.

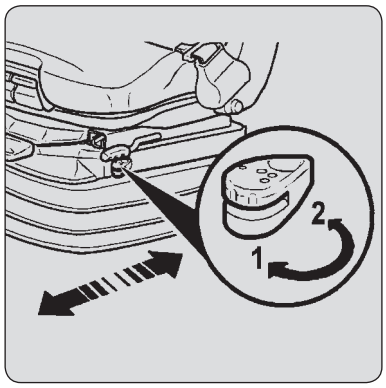

HOSSZANTI BEÁLLÍTÁS

- Engedje el a rögzítőkart a kívánt pozícióban. Ennek rögzítése nyomán nem állíthatja át az ülést másik pozícióba.

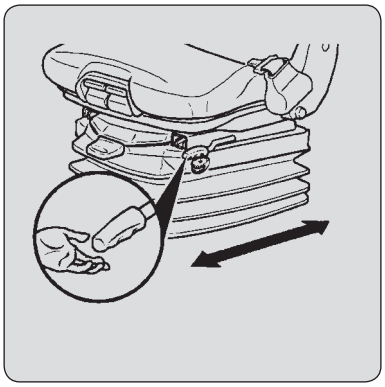

KARBANTARTÁS

⚠ FONTOS ⚠

A háttámla dőlésekor megnő a balesetveszély!

A kosz megakadályozhatja az ülés megfelelő működését. Ezért ügyeljen arra, hogy az ülés mindig tiszta legyen.

- Az üléspárnák tisztításához vagy cseréjéhez elegendő levenni őket az ülés vázáról.
- Tisztítás közben kerülje a párnák anyagának átnedvesítését. Ellenőrizze először egy kisebb rejtett felületen az anyag ellenállóságát, mielőtt a műanyag alapú anyagoknál szokásos tisztítószereket használná.

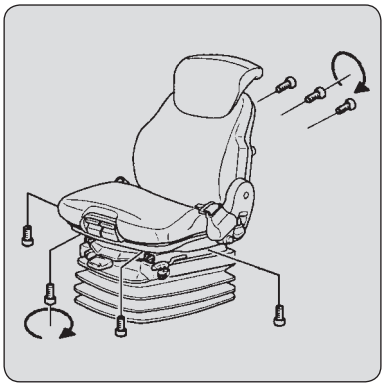

3 - BIZTONSÁGI ÖV

⚠ FONTOS ⚠

Semmiképpen ne használja a villástargoncát, ha a biztonsági öv hibás (rögzítés, becsatolás, varrás, szakadás stb. tekintetében).
Azonnal javítsa vagy cserélje ki a biztonsági övet.

- Üljön megfelelően az ülésen.
- Ellenőrizze, hogy a biztonsági öv nincs-e megcsavarodva.
- A medence magasságában vezesse el az övet.
- Csatolja be a biztonsági övet és ellenőrizze a rögzülését.
- Igazítsa hozzá az övet alkatához úgy, hogy ne nyomja a medencéjét és ne legyen túl nagy játéka.

4 - ELLENŐRZŐ ESZKÖZÖK ÉS KONTROLLFÉNYEK TÁBLÁJA

Amikor áram alá helyezi a villástargoncát, minden vörös- és narancsszínű kontrollfénynek és a tábla berregőjének működésbe kell lépnie, megfelelő működésük jelzésére. Ha valamelyik vörös kontrollfény vagy a berregő nem működik, hajtsa végre a szükséges javításokat.

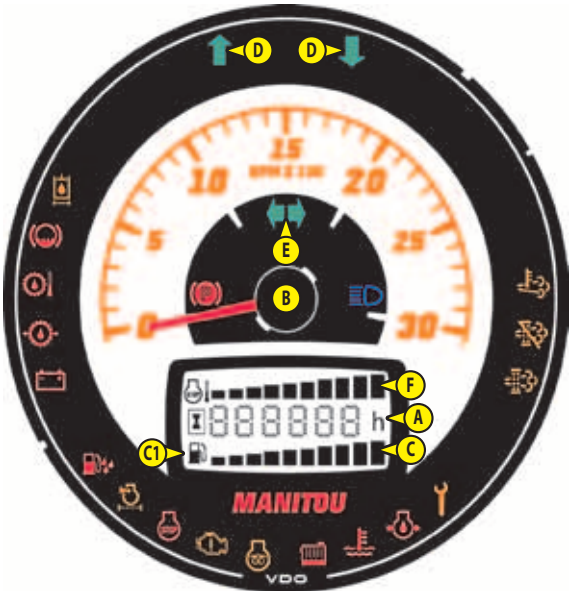

A - ÜZEMÓRASZÁMLÁLÓ

B - FORDULATSZÁM-MÉRŐ

C - ÜZEMANYAGSZINT

Amikor a C1 sárga jelzőfény ég, ez azt jelzi, hogy a tartalékot használja, és a használati idő korlátozott.

D - ELSŐ/HÁTSÓ VISSZAJELZŐ

ELŐRE-/ÜRES-/HÁTRAMENET VÁLTÓ.

E - ZÖLD IRÁNYJELZŐK

Váltakozó hangjelzés hangzik fel az irányjelzőkkel egyidejűleg, amikor az indexeket vagy a vészvillogót használja.

F - A TERMIKUS MOTOR VÍZHŐMÉRSÉKLETE

	... - 60°	Mérsékelt használat	Várja meg a hőmérséklet emelkedését az optimális használathoz
	60° - 110°	Normál használat	
	110° - 120°	A villástargonca leállítása	Felügyelje a hőmérsékletet
	120° - ...	A belsőégésű motor azonnali leállítása	Keresse meg a túlmelegedés okát

RÖGZÍTŐFÉK KONTROLLFÉNY

Az égő kontrollfény a rögzítőfék behúzott állapotát jelzi.

A TÁVOLSÁGI REFLEKTOROK KÉK KONTROLLFÉNYE

A HIDRAULIKUS ELVEZETÉS OLAJSZŰRŐJE ELTÖMŐDÉSÉNEK KONTROLLFÉNYE

A kontrollfény kigyullad, amikor a hidraulikus elvezetés olajszűrő betétje eldugaszolódott. Ha a kontrollfény folyamatosan ég, szükségessé vált a betét cseréje. Állítsa le a villástargoncát és végezze el a szükséges javításokat (KARBANTARTÁS).

MEGJEGYZÉS: Ez a kontrollfény kigyulladhat a villástargonca beindításakor, de el kell aludnia, amikor a hidraulikus olaj eléri az üzemi hőmérsékletet.

FÉKOLAJSZINT VAGY RÁSEGÍTŐFÉK HIBA KONTROLLFÉNYE

Ha a kontrollfény kigyullad a villástargonca működése közben, azonnal állítsa le a termikus motort, és ellenőrizze a fékrendszer olajszintjét. A normálistól eltérő mértékű szintcsökkenés esetén forduljon márkakereskedőjéhez.

SEBESSÉGVÁLTÓ OLAJ HŐMÉRSÉKLETÉNEK KONTROLLFÉNYE

A visszajelző a targonca működése közben kigyullad a sebességváltó olaj magas hőmérsékletének jelzése érdekében. Állítsa le a targoncát és keresse meg az okot (pl.: elégtelen olajszint, belső szivárgás stb.).

SEBESSÉGVÁLTÓ OLAJNYOMÁS KONTROLLFÉNYE

M 26/30/40/50-2 M 26/30/40/50-4

A kontrollfény kigyullad, amikor rendellenes nyomáscsökkenés lép fel a sebességváltóban. Állítsa le a villástargoncát és keresse meg az okot (pl.: nem megfelelő olajszint, belső vagy külső szivárgás stb.).

AKKUMULÁTOR-TÖLTÉS KONTROLLFÉNYE

Ha a kontrollfény kigyullad a villástargonca működése közben, azonnal állítsa le a termikus motort, és ellenőrizze az elektromos áramkört, valamint a vezérműszíjat.

AZ ÜZEMANYAG ELŐSZŰRŐBEN VÍZ JELENLÉTÉT JELZŐ KONTROLLFÉNY

A kontrollfény kigyullad, amikor az üzemanyag előszűrőben víz található. Állítsa le a villástargoncát és végezze el a szükséges javításokat (◁ KARBANTARTÁS).

A LÉGSZŰRŐ ELTÖMŐDÉSÉNEK KONTROLLFÉNYE

A kontrollfény kigyullad, amikor a légszűrő betétje eldugaszolódott. Ha a kontrollfény folyamatosan ég, szükségessé vált a betét cseréje. Állítsa le a villástargoncát és végezze el a szükséges javításokat (◁ KARBANTARTÁS).

TERMIKUS MOTOR LEÁLLÁSÁNAK KONTROLLFÉNYE

A kontrollfény kigyullad a villástargonca működése közben, állítsa le a belsőégésű motort és keresse meg az okot (esetleges szivárgás, a kipufogó részecskeszűrő regenerálásának kérése stb.).

TERMIKUS MOTOR HIBÁJÁNAK KONTROLLFÉNYE

A kontrollfény kigyullad a villástargonca működése közben, állítsa le a belsőégésű motort és keresse meg az okot (esetleges szivárgás, a kipufogó részecskeszűrő regenerálásának kérése stb.).

MEGJEGYZÉS: Ez a kontrollfény kigyullad, amikor az elektromos indítókulcsot I állásba fordítják, és a motor elindításáig ég.

TERMIKUS MOTOR AUTOMATIKUS ELŐMELEGÍTÉSÉNEK KONTROLLFÉNYE

A kontrollfény kigyullad, majd ki kell aludnia, amint befejeződött az előmelegítés. Ha a kontrollfény kigyullad a villástargonca működése közben, azonnal állítsa le a termikus motort, és keresse meg az okát.

A HŰTŐFOLYADÉK SZINTJÉNEK VISSZAJELZŐJE

Ha a kontrollfény kigyullad a villástargonca működése közben, a hűtőfolyadék szintje túl alacsony. Állítsa le a belsőégésű motort, és ellenőrizze a szintet.

MOTOR HŰTŐFOLYADÉK HŐMÉRSÉKLETÉNEK VISSZAJELZŐJE

A visszajelző akkor világít, ha a motor hűtőfolyadékának hőmérséklete túl magas. Állítsa le a targoncát és végezze el a szükséges javításokat (◁ KARBANTARTÁS).

A TERMIKUS MOTOR OLAJNYOMÁSÁNAK KONTROLLFÉNYE

Ha a kontrollfény kigyullad a villástargonca működése közben, azonnal állítsa le a belsőégésű motort és keresse meg az okot (alacsony motorolaj szint, a motor szivárgása stb.).

MEGJEGYZÉS: A termikus motor elindítása után a kontrollfény néhány másodpercig égve marad, majd kialszik, ha a termikus motor olajnyomása megfelelő. Ettől kezdve a termikus motor teljesítménye teljes egészében rendelkezésre áll.

A BELSŐÉGÉSŰ MOTOR OLAJCSERÉJÉNEK VISSZAJELZŐJE

A visszajelző 450 üzemóra után kigyullad, hogy figyelmeztesse a kezelőt a motorolaj 500 üzemóránál történő cseréjére. Ha a visszajelző az 500 üzemórás karbantartás előtt gyullad ki, cserélje ki a belsőégésű motor olaját. Ez a kipufogógáz-részecskeszűrő automatikus regenerálásainak és a kipufogógáz-részecskeszűrő „parkoló targonca" regenerálásainak nagy számából adódik.

KIPUFOGÓ RÉSZECSKESZŰRŐJÉNEK VISSZAJELZŐJE BEKAPCSOLVA

A kontrollfény kigyullad a villástargonca működése közben, hogy a kipufogó részecskeszűrő automatikus regenerációját jelezze.

KIPUFOGÓ RÉSZECSKESZŰRŐJÉNEK VISSZAJELZŐJE KIKAPCSOLVA

A kontrollfény kigyullad a villástargonca működése közben, hogy a kipufogó részecskeszűrő automatikus regenerációjának inaktiválását jelezze.

KIPUFOGÓGÁZ MAGAS HŐMÉRSÉKLETÉNEK KONTROLLFÉNYE

A kontrollfény kigyullad a villástargonca működése közben, hogy a kipufogógáz magas hőmérsékletét jelezze.

5 - KAPCSOLÓK

MEGJEGYZÉS: Az adott opciótól függően változhat a kapcsológombok elhelyezése.

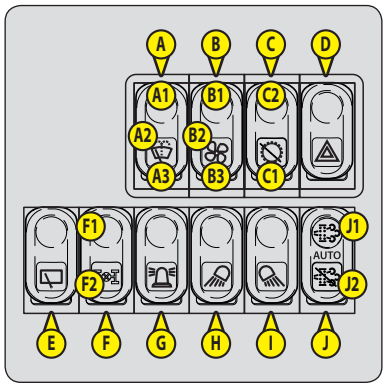

M 26/30/40/50-2 M 26/30/40/50-4

A - ELÜLSŐ ABLAKTÖRLŐ ÉS SZÉLVÉDŐMOSÓ

- A1 - Leállítás.
- A2 - Működés.
- A3 - Szélvédőmosó (benyomás).

B - FŰTŐVENTILÁTOR

- B1 - Leállítás.
- B2 - 1. sebesség.
- B3 - 2. sebesség.

C - ÁTVITEL-LEÁLLÍTÓ

- C1 - Sebességváltó kar + fékpedál (visszajelző világít).
- C2 - Sebességváltó kar (visszajelző nem világít).

D - VÉSZVILLOGÓ

E - HÁTULSÓ ABLAKTÖRLŐ + TETŐ-ABLAKTÖRLŐ OPCIÓ

F - OPCIÓ M 26/30/40/50-2

F - VÁLTÁS 4RM <-> 2RM M 26/30/40/50-4

A váltás 4RM <-> 2RM kizárólag álló helyzetben és hirtelen művelet nélkül történik.

- F1 - 2RM, Első 2 hajtott kerék (visszajelző nem világít).
- F2 - 4RM, 4 hajtott kerék (visszajelző világít).

G - VILLOGÓ LÁMPA OPCIÓ

H - ELÜLSŐ MUNKAFÉNYSZÓRÓ OPCIÓ

I - HÁTULSÓ MUNKAFÉNYSZÓRÓ OPCIÓ

J - A KIPUFOGÓ RÉSZECSKESZŰRŐJÉNEK REGENERÁCIÓJA

MEGJEGYZÉS: Alapbeállítás szerint a kipufogó részecskeszűrőjének automatikus regenerációja a villástargonca minden egyes elindításakor aktív.

- J1 - REGENERÁLÁS „LEPARKOLT TARGONCA" (KARBANTARTÁS)
- J2 - AZ AUTOMATIKUS REGENERÁCIÓ KIKAPCSOLÁSA

FONTOS

Az automatikus regeneráció kikapcsolása olyan funkció, amit csak szükséghelyzet esetén szabad használni (szűk vagy nem szellőző hely stb.).

- Az automatikus regenerálás kikapcsolásához nyomja le hosszan a kapcsoló alját. A visszajelző kigyullad.
- Az automatikus regenerálás visszakapcsolásához ismét nyomja le hosszan a kapcsoló alját. A visszajelző kialszik és az automatikus regenerálás aktív.

A KIPUFOGÓ RÉSZECSKESZŰRŐ REGENERÁCIÓJÁNAK KEZELÉSE		
JELZÉSEK	MŰVELETEK	
+ 2 rövid hangjelzés Közepes koromszint.	kigyullad a kontrollfény és a magasabb üresjárati fordulatszám jelzi, hogy automatikus regeneráció zajlik. MEGJEGYZÉS: Lehetőleg várja meg az automatikus regeneráció végét, mielőtt megszüntetné a gyújtást.	
+ + 1 rövid hangjelzés Közepes koromszint, az automatikus regeneráció inaktív.	Aktiválja az automatikus regeneráció, amint lehet.	
+ + 1 hosszú hangjelzés Magas koromszint.	A villástargonca teljesítménye lecsökkent, csak egy „parkoló targonca" regenerálás végezhető el (KARBANTARTÁS).	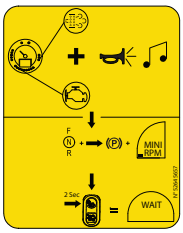
+ + + 1 hosszú hangjelzés Magas koromszint, az automatikus regeneráció inaktív.		
+ + STOP + 1 rövid hangjelzés Nagyon magas koromszint, a részecskeszűrő eltömődött.	*A villástargonca teljesítménye lecsökkent, állítsa le a villástargoncát és forduljon márkakereskedőjéhez.*	

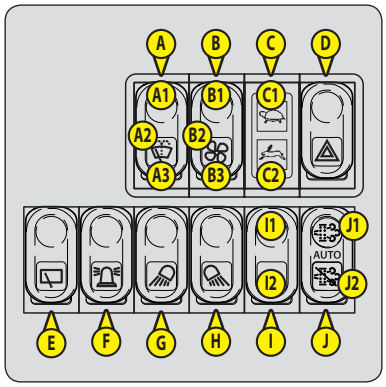

A - ELÜLSŐ ABLAKTÖRLŐ ÉS SZÉLVÉDŐMOSÓ

- A1 - Leállítás.
- A2 - Működés.
- A3 - Szélvédőmosó (benyomás).

B - FŰTŐVENTILÁTOR

- B1 - Leállítás.
- B2 - 1. sebesség.
- B3 - 2. sebesség.

C - SEBESSÉGVÁLTÓ VISSZAJELZŐI

- C1 - Lassú sebesség: Használat anyagmozgatás esetén.
- C2 - Gyors sebesség: Használat közúti közlekedés esetén.

D - VÉSZVILLOGÓ

E - HÁTULSÓ ABLAKTÖRLŐ + TETŐ-ABLAKTÖRLŐ OPCIÓ

F - VILLOGÓ LÁMPA OPCIÓ

G - ELÜLSŐ MUNKAFÉNYSZÓRÓ OPCIÓ

H - HÁTULSÓ MUNKAFÉNYSZÓRÓ OPCIÓ

I - FOKOZATVÁLASZTÓ

MEGJEGYZÉS: A villástargonca minden indításakor automatikusan a lassú sebesség van kiválasztva.

A sebességek kiválasztása csak álló helyzetben végezhető el,a menetirány választó üres állásában és benyomott fékpedálnál.

- I1 - Lassú sebesség (világító visszajelző C1): Használat anyagmozgatás esetén.
- I2 - Gyors sebesség (világító visszajelző C2): Használat közúti közlekedés esetén.

J - A KIPUFOGÓ RÉSZECSKESZŰRŐJÉNEK REGENERÁCIÓJA

MEGJEGYZÉS: Alapbeállítás szerint a kipufogó részecskeszűrőjének automatikus regenerációja a villástargonca minden egyes elindításakor aktív.

- J1 - REGENERÁLÁS „LEPARKOLT TARGONCA" (KARBANTARTÁS)
- J2 - AZ AUTOMATIKUS REGENERÁCIÓ KIKAPCSOLÁSA

FONTOS

Az automatikus regeneráció kikapcsolása olyan funkció, amit csak szükséghelyzet esetén szabad használni (szűk vagy nem szellőző hely stb.).

- Az automatikus regenerálás kikapcsolásához nyomja le hosszan a kapcsoló alját. A visszajelző kigyullad.
- Az automatikus regenerálás visszakapcsolásához ismét nyomja le hosszan a kapcsoló alját. A visszajelző kialszik és az automatikus regenerálás aktív.

A KIPUFOGÓ RÉSZECSKESZŰRŐ REGENERÁCIÓJÁNAK KEZELÉSE		
JELZÉSEK	MŰVELETEK	
+ 2 rövid hangjelzés Közepes koromszint.	kigyullad a kontrollfény és a magasabb üresjárati fordulatszám jelzi, hogy automatikus regeneráció zajlik. MEGJEGYZÉS: Lehetőleg várja meg az automatikus regeneráció végét, mielőtt megszüntetné a gyújtást.	
+ + 1 rövid hangjelzés Közepes koromszint, az automatikus regeneráció inaktív.	Aktiválja az automatikus regeneráció, amint lehet.	
+ + 1 hosszú hangjelzés Magas koromszint.	A villástargonca teljesítménye lecsökkent, csak egy „parkoló targonca" regenerálás végezhető el (KARBANTARTÁS).	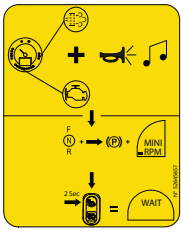
+ + + 1 hosszú hangjelzés Magas koromszint, az automatikus regeneráció inaktív.		
+ + STOP + 1 rövid hangjelzés Nagyon magas koromszint, a részecskeszűrő eltömődött.	***A villástargonca teljesítménye lecsökkent, állítsa le a villástargoncát és forduljon márkakereskedőjéhez.***	

6 - VILÁGÍTÁS-, FIGYELMEZTETÉS- ÉS INDEX-KAPCSOLÓ

MENETVILÁGÍTÁS

A menetfény a gyújtás bekapcsolása nélkül is használható.

- A - Leállítás.
- B - Első és hátsó helyzetjelző.
- C - Tompított fényszórók.
- D - Országúti fényszórók.
- E - Fénykürt (megnyomás).

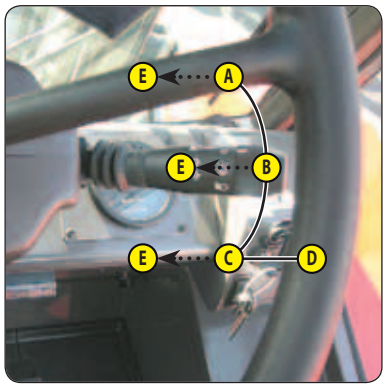

FIGYELMEZTETŐ HANG- ÉS FÉNYJELZÉSEK

- F - Leállítás.
- G - Jobb oldali irányjelzők.
- H - Bal oldali irányjelzők.
- I - Kürt (megnyomás).

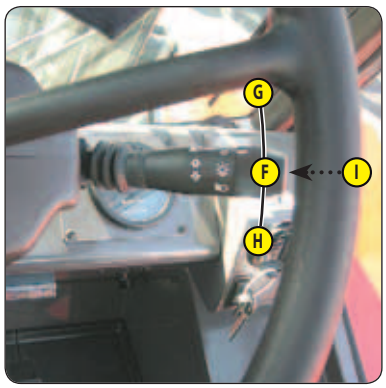

7 - KULCSOS MEGSZAKÍTÓ

A megszakítónak 4 állása van:

- P - Nincs használatban.
- O - Elektromos megszakítás és a termikus motor leállítása.
- I - Gyújtás + előmelegítés.
- II - Indítás és visszatérés I állásba, amint a kulcsot elengedi.

8 - FÉKOLAJTARTÁLY

KARBANTARTÁS.

9 - SZÉLVÉDŐMOSÓ-TARTÁLY

KARBANTARTÁS.

10 - BIZTOSÍTÉKOK ÉS RELÉK A FÜLKÉBEN

- Távolítsa el a hozzáférést biztosító fedelet 1 a biztosítékok és relék eléréséhez.
- Cserélje ki a használt biztosítékot egy új, azonos minőségű és teljesítményű biztosítékra.
- Soha ne használjon javított biztosítékot.

RELÉK

- K1 - „Vezető jelenlét biztonsági rendszer" relé.
- K2 - Előremenet reléje.
- K3 - Hátramenet reléje.
- K4 - Üres állás biztonsági rendszer.
- K5 - „Vezető jelenlét biztonsági rendszer" relé.
- K6 - Légkondicionálás reléje OPCIÓ.
- K11 - Villogó működtető.
- K12 - OPCIÓ.

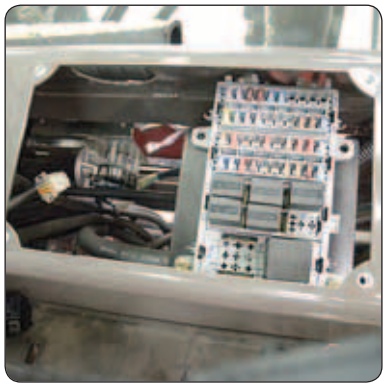

BIZTOSÍTÉKOK

- F1 - Első munkafényszórók OPCIÓ (15A).
- F2 - Hátsó munkafényszórók OPCIÓ (15A).
- F3 - Hátsó tengely tengelykapcsolója (10A) M 26/30-4+H M 40/50-4+H
- F4 - (7,5A)Villogó lámpa OPCIÓ.
- F5 - Autórádió OPCIÓ (7,5A)
  Pneumatikus ülés OPCIÓ (15A).
  Autórádió OPCIÓ + Pneumatikus ülés OPCIÓ (15A)
- F6 - Indításgátló OPCIÓ (3A).
- F7 - Diagnosztikai aljzat (5A).
- F8 - Ellenőrző műszerek táblája + hangjelző (5A).
- F9 - Hátsó ablaktörlő + ablakmosó (7,5A).
  Tető ablaktörlő OPCIÓ (15A).
- F10 - Elülső ablaktörlő + szélvédőmosó (15A).
- F11 - Motor számítógépe + részecskeszűrő regenerálás kapcsolója (5A).
- F12 - „Vezető jelenlét biztonsági rendszer" relé táplálása (10A).
  Légkondicionálás reléje OPCIÓ (10A).
- F13 - OPCIÓ motorolaj gőz újramelegítő (3A).
- F14 - Szabad.
- F15 - Hangjelző + fékpedál kontaktora (10A).
- F16 - Szabad.
- F17 - Ülés érintkező + kézifék + sebességváltó megszakító kapcsoló visszajelzője (5A).
- F18 - Villogó működtető (10A).
- F19 - Előremenet/üres állás/hátramenet választóeleme (10A).
  Hátrameneti hangjelző OPCIÓ (10A).
- F20 - Szellőzés/fűtés (15A).
- F21 - Világítás-, figyelmeztetés- és index-kapcsoló (20A).
- F22 - Ablaktörlő motorok automatikus visszatérése (15A).
- F23 - Mennyezetvilágítás (3A).
- F24 - Ellenőrző műszerek paneljének modulja (3A).
- F25 - Szabad.
- F26 - Autórádió OPCIÓ (5A).
- F27 - Indításgátló OPCIÓ (3A).
- F28 - Diagnosztikai aljzat (5A).
- F29 - „Vezető jelenlét biztonsági rendszer" modul (15A).
- F30 - Vészvillogó kapcsoló (15A).
- F31 - Jobb oldali helyzetjelző világítás + ellenőrző műszerek táblája (3A).
- F32 - Bal oldali helyzetjelzők (3A).
- F33 - Jobb oldali irányjelző + légkondicionálás táblája opció (7,5A).
- F34 - Bal oldali irányjelző (7,5A).
- F35 - Tompított fényszórók (15A).
- F36 - Országúti fényszórók + visszajelző (15A).
- F37 - Szabad.
- F38 - Szabad.
- F39 - Szabad.
- F40 - Szabad.

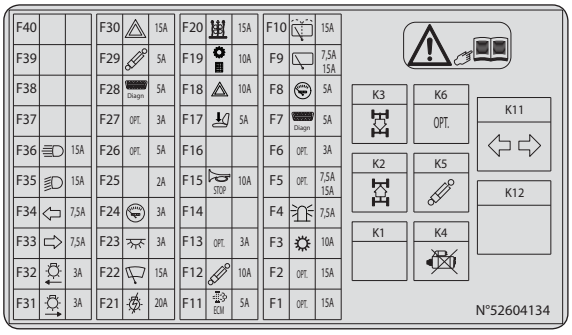

11 - BIZTOSÍTÉKOK ÉS RELÉK A MOTORHÁZTETŐ ALATT

- Nyissa fel a motorháztetőt, távolítsa el a fedelet 1 a biztosítékok és relék eléréséhez.
- Cserélje ki a használt biztosítékot egy új, azonos minőségű és teljesítményű biztosítékra.
- Soha ne használjon javított biztosítékot.

BIZTOSÍTÉKOK

- F41 - Motor számítógép áramellátása (25A).
- F42 - Motor számítógép áramellátása (5A).
- F43 - Lambda szonda + Diagnosztikai aljzat (5A).
- F44 - Motor számítógép reléjének vezérlése (5A).
- F45 - Indítómotor vezérlőreléje K22 (30A).
- F46 - Szabad.
- F47 - Motor számítógép áramellátása (40A).
- F48 - Motor előmelegítés modul (60A).
- F49 - Kulcsos megszakító (80A).

RELÉK

- K21 - Motor számítógépének reléje.
- K22 - Indítómotor vezérlőreléje.

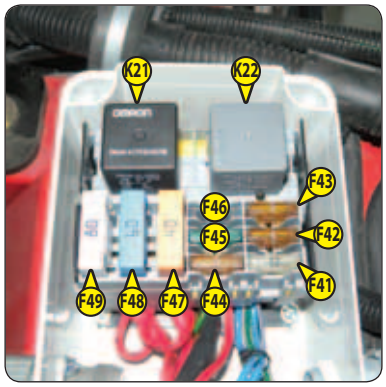

12 - MOTOR DIAGNOSZTIKAI CSATLAKOZÓJA

13 - DIAGNOSZTIKAI CSATLAKOZÓ

14 - GÁZPEDÁL

15 - ÜZEMI FÉK ÉS ÁTVITEL-LEÁLLÍTÓ PEDÁLJA

A pedál az elülső kerekekre hat a hidraulikus fékrendszer révén, ami lehetővé teszi a villástargonca lassítását és megállítását.

Lehetővé teszi, hogy a nagy pontosságot igénylő mozgatási műveletek alatt fokozatosan kikapcsolja az erőátvitelt, a lassú megközelítés végrehajtása érdekében (óvatos anyagmozgatás) a belsőégésű motor teljes teljesítményével.

M 26-2 / M 30-2 / M 40-2 / M 50-2
M 26-4 / M 30-4 / M 40-4 / M 50-4

A sebességváltó fékpedál hatására történő kikapcsolásának aktiválásához nyomja meg a C kapcsolót

helyzetben.

16 - DIFFERENCIÁLZÁR NYOMÓGOMBJA

Standard	M 26-2 / M 30-2 / M 40-2 / M 50-2
	M 26-2 H / M 30-2 H / M 40-2 H / M 50-2 H
Opció	M 26-4 / M 30-4

⚠ FONTOS ⚠

Ha a differenciálzár be van kapcsolva, mindig egyenes vonalban és alacsony sebességgel vezessen.

A differenciálzár lehetővé teszi a hajtott kerekek számára, hogy azonos sebességgel forogjanak, a talajviszonyoktól függetlenül.

- A zár bekapcsolásához nyomja meg a nyomógombot a lábával.
- A zár kikapcsolásához vegye el a lábát.

647562 (17/05/2016)
M... PST3B S4 EU

17 - SEBESSÉGVÁLTÓ KAR

M 26/30/40/50-2
M 26/30/40/50-4

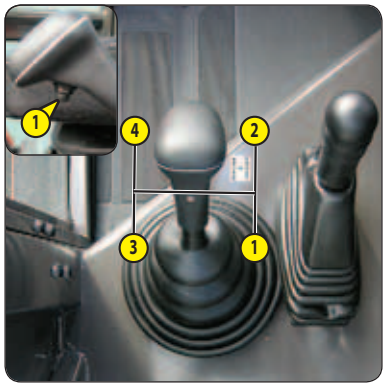

A sebességváltáshoz meg kell szüntetni az átvitelt a kar 1-es gombjának lenyomásával.

- 1. sebesség: Balra hátrafelé.
- 2. sebesség: Balra előrefelé.
- 3. sebesség: Jobbra hátrafelé.
- 4. sebesség: Jobbra előrefelé.

A SEBESSÉGVÁLTÓ FOKOZATAINAK HASZNÁLATÁRA VONATKOZÓ FELTÉTEL

MEGJEGYZÉS: A nyomatékátalakítóval rendelkező villástargoncákon nem szükséges mindig 1. sebességben indulni, és fokozatokat váltani.

⚠ FONTOS ⚠

Ha a sebességváltó olajhőmérséklet visszajelzője kigyullad, feltétlenül meg kell állni és meg kell változtatni a munkakörülményeket.
A sebességváltó fokozatát az elvégzendő munka függvényében kell gondosan kiválasztani.
A nem megfelelő fokozatválasztás a sebességváltó olajhőmérsékletének nagyon gyors emelkedését idézheti elő, ami súlyos károsodáshoz vezethet.
A nem megfelelő választás továbbá a villástargonca teljesítményének csökkenését is maga után vonhatja az előrehaladási sebességre nézve: amikor növekszik az előremenet erőssége, az előrehaladási sebesség az r fokozatban (például 3. sebességben) gyengébb lehet, mint az az előrehaladási sebesség, amit az r-1 fokozatban (a 3. helyett a 2. fokozatban) el lehetne érni.

Általában, az elvégzendő munkától függően javasoljuk az alábbi fokozatok használatát:

- Közúton: 3. fokozat, majd 4. fokozat, ha az útviszonyok lehetővé teszik.
- Közúton, hegyekben: 2. fokozat, majd 3. fokozat, ha az útviszonyok lehetővé teszik.
- Közúton, pótkocsival: 2. fokozat, majd 3. fokozat, ha az útviszonyok lehetővé teszik.
- Anyagmozgatás: 3. fokozat.
- Anyagmozgatás szűk helyeken: 2. fokozat.
- Teherfelvételnél (felvétel rakodóval, trágyarakodóval stb.): 2. sebesség.
- Földmunkánál: 1. sebesség.

18 - ELŐRE-/ÜRES-/HÁTRAMENET VÁLTÓ

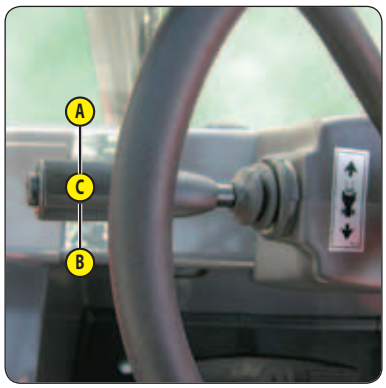

A villástargonca menetirány-váltását kis sebességnél, gyorsítás nélkül kell végrehajtani. A semleges „holtpontra” igazítás lehetővé teszi a véletlen előre- vagy hátramenetbe váltás elkerülését.

- A - ELŐREMENET: Enyhén emelje meg a kart és tolja előre.
- B - HÁTRAMENET: Enyhén emelje meg a kart és húzza hátra.
- C - HOLTPONT: A villástargonca beindításához a karnak a holtponton kell lennie.

MEGJEGYZÉS: Az OPCIÓ esetén, a tolatólámpák és egy figyelmeztető hangjelzés jelzik a villástargonca hátramenetben való haladását.

A VILLÁSTARGONCA HELYVÁLTOZTATÁSÁNAK BIZTONSÁGI FUNKCIÓJA

A targonca mozgásának engedélyezését egy elektronikus modul vezérli.

- Előremenetben vagy hátramenetben történő haladás esetén a kezelőnek a következő műveletsort kell végrehajtania:
  - 1 - üljön megfelelően az ülésen,
  - 2 - csatolja be a biztonsági övet,
  - 3 - oldja ki a rögzítőféket,
  - 4 - állítsa be az előre- vagy a hátramenetet.
- A villástargonca leállításához a kezelőnek a következő műveletsort kell végrehajtania:
  - 1 - helyezze a menetirány-váltót üresbe,
  - 2 - húzza be a rögzítőféket,
  - 3 - távolítsa el a biztonsági övet,
  - 4 - szálljon ki a targoncából.

MEGJEGYZÉS: Ha a kezelő elhagyja a vezetőállást bekapcsolt előre- vagy hátramenet esetén, hangjelzés hallható:

- folyamatosan, a kezelő visszaszállhat a targoncába és folytathatja a haladást előremenetben vagy hátramenetben.
- szakaszosan, a kezelőnek vissza kell ülnie, a menetirány-váltót üresbe kell tennie, és be kell állítania az előre- vagy hátramenetet, ha folytatni akarja a helyváltoztatást.

19 - RÖGZÍTŐFÉK

A véletlenszerű kiengedés elkerülésére a kar biztonsági szorítóval 1 van felszerelve.

- A - A fék behúzásához húzza hátra a kart.
- B - A fék kiengedéséhez nyomja meg a biztonsági blokkolást 1, és tolja a kart előrefelé.

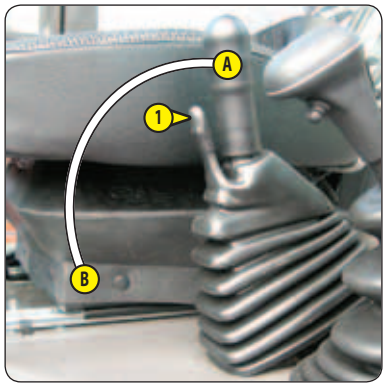

20 - HIDRAULIKUS VEZÉRLŐK

⚠ FONTOS ⚠

Ne módosítsa a hidraulikus rendszer nyomását. Nem megfelelő működés esetén forduljon márkakereskedőjéhez.
MINDENNEMŰ MÓDOSÍTÁS SEMMISSÉ TESZI A GARANCIÁT.
A hidraulikus kezelőszerveket óvatosan és zökkenőmentesen használja a targonca rázkódásának elkerülése érdekében.

A hidraulikus vezérlők csak akkor használhatók, ha a vezető jelen van, és megfelelően ül az ülésén.

A - TEHER EMELÉSE

- A kar hátrafelé áll az emeléshez.
- A kar előrefelé áll a leengedéshez.

B - A TOLÓOSZLOP DÖNTÉSE

- A kar hátrafelé a hátradöntéshez.
- A kar előrefelé az előredöntéshez.

C - TARTOZÉK

- A kar előrefelé vagy hátrafelé.

21 - TERHELÉSI DIAGRAMOK

22 - SZINTJELZŐ

Saját biztonsága érdekében a teher kezelése előtt ellenőrizze a targonca vízszintességét.

23 - AKKUMULÁTOR MEGSZAKÍTÓ

Lehetővé teszi az akkumulátor gyors leválasztását probléma vagy a targonca karbantartása esetén.

⚠ FONTOS ⚠

Az akkumulátor megszakító működtetéséhez, várjon legalább 30 másodpercet a gyújtás megszakítása után.

24 - MENETVILÁGÍTÁS

ELÜLSŐ FÉNYSZÓRÓK

- A - Bal első irányjelző.
- B - Bal első helyzetjelző.
- C - Bal oldali tompított fényszóró.
  Első bal oldali távolsági fényszóró.
- D - Jobb első helyzetjelző.
- E - Jobb oldali tompított fényszóró.
  Jobb oldali távolsági fényszóró.
- F - Jobb oldali irányjelző.

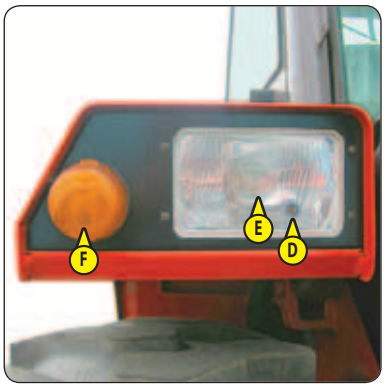

HÁTULSÓ LÁMPÁK

- A - Bal oldali irányjelző.
- B - Bal oldali féklámpa.
  Bal oldali lámpa.
- C - Jobb oldali féklámpa.
  Jobb oldali lámpa.
- D - Jobb oldali irányjelző.

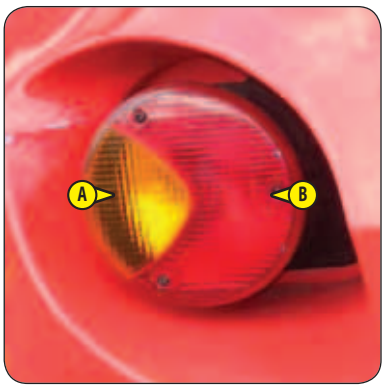

25 - AJTÓK NYITÁSA

26 - AJTÓK KIOLDÁSÁNAK GOMBJAI

27 - IRATTARTÓ HÁLÓ

- Győződjön meg arról, hogy a használati utasítás a helyén van az irattartó hálóban.

MEGJEGYZÉS: OPCIÓként kapható vízhatlan irattartó.

28 - FŰTÉS SZELLŐZTETŐK

29 - FŰTÉSVEZÉRLÉS

Ez a vezérlő lehetővé teszi a hőmérséklet szabályozását a fülke belsejében.

- A - Hideg levegő.
- B - Meleg levegő.

A közbülső állások lehetővé teszik a hőmérséklet szabályozását.

30 - MENNYEZETVILÁGÍTÁS

EMELŐ ÉS RÖGZÍTŐ HOROG

⚠ FONTOS ⚠

A targonca nem alkalmas utánfutó vontatására.

A horog kizárólag a targonca emelésére és rögzítésére használható (ALKALMI HASZNÁLAT).

SZÜKSÉG ESETÉN FORDULJON MÁRKAKERESKEDŐJÉHEZ.

1 - VILLOGÓ LÁMPA
2 - KLÍMAVEZÉRLÉS
3 - HÁTRAMENET FIGYELMEZTETŐ HANGJELZÉS
4 - MODCLE LOPÁSGÁTLÓ RENDSZER
5 - AZ ELOSZTÓ 4. ELEMÉNEK ADAPTÁLÁSA
6 - KORMÁNYKERÉK-DÖNTŐ FOGANTYÚ
7 - KÜLSŐ VÉSZLEÁLLÍTÁS
8 - KÜLSŐ VISSZAPILLANTÓ TÜKRÖK
9 - BELSŐ VISSZAPILLANTÓ TÜKÖR
10 - NAPELLENZŐ Szélvédő / Ablak

1 - VILLOGÓ LÁMPA

A villogó lámpa levehető, hogy ez által lehetőség legyen a villástargonca méretének csökkentésére vagy a lopás kivédésére.

- Csavarja le az anyát 1 a villogó lámpa eltávolításához.
- A 2-es foglalatot védje a 3-as sapkával.

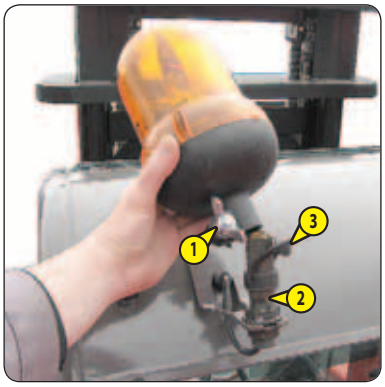

2 - KLÍMAVEZÉRLÉS

⚠ FONTOS ⚠

A téli időszakban hetente egyszer működtesse a klímavezérlést, hogy biztosítsa annak megfelelő működését.
Hideg időben indítsa el és melegítse fel a motort, mielőtt elindítaná a klímavezérlést, így elkerülheti a klímavezérlő rendszer károsodását.
Ha a klímavezérlés szabálytalanul működik, végezze el a karbantartást (◁ KARBANTARTÁS), vagy forduljon márkakereskedőjéhez.
Soha ne próbálja megjavítani az áramkör esetleges hibáit, forduljon márkakereskedőjéhez.

- A - Klímavezérlés ki-/bekapcsolása jelzőfénnyel.
- B - A hőmérséklet beállítása.
- C - A szellőztetés sebességének beállítása.

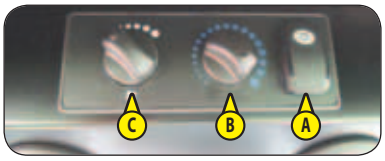

A HASZNÁLAT FELTÉTELE:

- A légkondicionáló csak a következő esetben működik:
  - Ha a belsőégésű motor el lett indítva.
  - Ha szellőzés működik
- Az ajtóknak és ablakoknak csukva kell lenniük.
- A külső légnyílások nem záródhatnak el (fagy, hó, levelek ...).
- A klímavezérlő áramköre lefagyásának elkerüléséhez legalább egy légkondicionáló szellőzőnyílásnak nyitva kell lennie a fülkében.

MEGJEGYZÉS: A villástargonca vízvesztését a berendezés nedvességeltávolító hatása okozza. Ez a veszteség a külső hőmérséklettől és nedvességtől függően többé-kevésbé jelentős lehet.

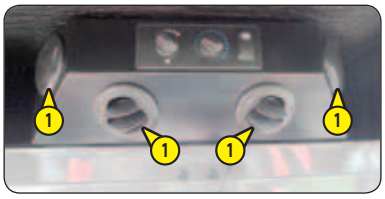

647562 (17/05/2016)
M... PST3B S4 EU

3 - HÁTRAMENET FIGYELMEZTETŐ HANGJELZÉS

4 - MODCLE LOPÁSGÁTLÓ RENDSZER

- A targonca indítása előtt helyezze a kulcsot 1 a vevőegységre 2.

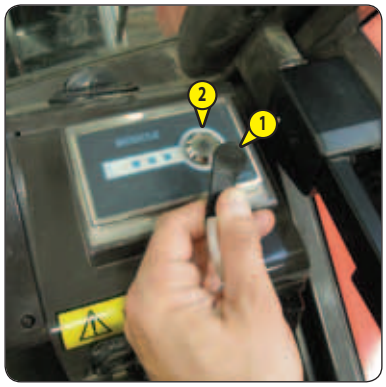

5 - AZ ELOSZTÓ 4. ELEMÉNEK ADAPTÁLÁSA

KIEGÉSZÍTŐ TARTOZÉKOK

- A kar előrefelé vagy hátrafelé.

6 - KORMÁNYKERÉK-DÖNTŐ FOGANTYÚ

Ez a fogantyú lehetővé teszi a kormánykerék dőlésének beállítását.

- Fordítsa az 1-es fogantyút A felé, hogy kilazítsa és beállítsa a kormányt.
- Fordítsa az 1-es fogantyút B felé, hogy rögzítse a kormányt a kívánt pozícióban.

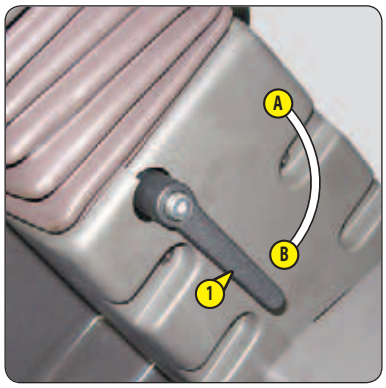

7 - KÜLSŐ VÉSZLEÁLLÍTÁS

8 - KÜLSŐ VISSZAPILLANTÓ TÜKRÖK

9 - BELSŐ VISSZAPILLANTÓ TÜKÖR

10 - NAPELLENZŐ

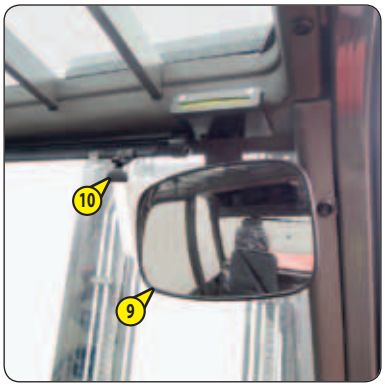

3 - KARBANTARTÁS

3 - KARBANTARTÁS

EREDETI CSEREALKATRÉSZEK ÉS FELSZERELÉSEK MANITOU 3-3

A VILLÁSTARGONCA KARBANTARTÁSA 3-4

NAPI ÉS HETI KARBANTARTÁSI MŰVELETEK 3-4

KÖTELEZŐ ÁTNÉZÉS AZ ELSŐ 500 ÓRA VAGY 6 HÓNAP UTÁN 3-5

IDŐSZAKOS KARBANTARTÁS 3-6

ALKALOMSZERŰ HASZNÁLAT ÉS KARBANTARTÁS 3-8

SZŰRŐELEMEK ÉS GÉPSZÍJAK 3-9

KENŐANYAGOK ÉS ÜZEMANYAG 3-10

➲ 10H - NAPI KARBANTARTÁS - MINDEN 10. ÜZEMÓRA UTÁN 3-12

➲ 50H - KARBANTARTÁS HETENTE VAGY MINDEN 50. ÜZEMÓRA UTÁN 3-16

➲ ❶ 500H - IDŐSZAKOS KARBANTARTÁS - MINDEN 500. ÜZEMÓRA VAGY 1 ÉV UTÁN 3-24

➲ ❷ 1000H - IDŐSZAKOS KARBANTARTÁS - MINDEN 1000. ÜZEMÓRA VAGY 2 ÉV UTÁN 3-32

➲ ❸ 2000H - IDŐSZAKOS KARBANTARTÁS - MINDEN 2000. ÜZEMÓRA VAGY 4 ÉV UTÁN 3-38

➲ ❹ 3000H - IDŐSZAKOS KARBANTARTÁS - MINDEN 3000. ÜZEMÓRA VAGY 6 ÉV UTÁN 3-42

➲ ❺ 4000H - IDŐSZAKOS KARBANTARTÁS - MINDEN 4000. ÜZEMÓRA VAGY 8 ÉV UTÁN 3-43

➲ ALKALOMSZERŰ KARBANTARTÁS 3-44

➲ ALKALOMSZERŰ HASZNÁLAT 3-48

EREDETI CSEREALKATRÉSZEK ÉS FELSZERELÉSEK MANITOU

VILLÁSTARGONCÁINK KARBANTARTÁSÁT FELTÉTLENÜL EREDETI MANITOU ALKATRÉSZEKKEL KELL ELVÉGEZNI.

A NEM EREDETI MANITOU ALKATRÉSZEK ENGEDÉLYEZÉSÉVEL AZT KOCKÁZTATJA, HOGY:

⚠ FONTOS ⚠

A HAMISÍTOTT ALKATRÉSZEK VAGY A GYÁRTÓ ÁLTAL NEM JÓVÁHAGYOTT ALKOTÓELEMEK HASZNÁLATA A SZERZŐDÉSES GARANCIA ELŐNYEINEK ELVESZTÉSÉHEZ VEZET.

- Jogi értelemben felelősséget vállal, ha baleset következik be.
- Műszaki értelemben a működés zavarát okozza, vagy csökkenti a villástargonca élettartamát.

HA EREDETI MANITOU ALKATRÉSZEKET HASZNÁL A KARBANTARTÁSI MŰVELETEK SORÁN, A SZAKÉRTELEM GYÜMÖLCSEIT ÉLVEZHETI

Hálózata révén a MANITOU megadja a felhasználónak,

- A szakértelmet és a kompetenciát.
- Az elvégzett munkák minőségének garanciáját.
- Az eredeti csere-alkotóelemeket.
- A segítséget a megelőző karbantartáshoz.
- A hatékony segítséget a diagnosztikához.
- A tapasztalatcserének köszönhető fejlesztéseket.
- A kezelőszemélyzet képzését.
- Egyedül a MANITOU hálózata ismeri részleteiben a villástargonca koncepcióját, és ezért rendelkezik a karbantartás biztosításához szükséges legjobb műszaki kapacitással.

⚠ FONTOS ⚠

AZ EREDETI CSEREALKATRÉSZEKET KIZÁRÓLAG A MANITOU ÉS MÁRKAKERESKEDŐI HÁLÓZATA FORGALMAZZA.

A márkakereskedői hálózat listája megtalálható a MANITOU www.manitou.com oldalon

A VILLÁSTARGONCA KARBANTARTÁSA

NAPI ÉS HETI KARBANTARTÁSI MŰVELETEK

⚠ FONTOS ⚠

EZEKET A KARBANTARTÁSI MŰVELETEKET A KEZELŐ VÉGEZHETI.

A karbantartási műveletekkel a gépkezelő gondoskodik a villástargonca megfelelő állapotáról és biztonságáról.

KÖTELEZŐ ÁTNÉZÉS AZ ELSŐ 500 ÓRA VAGY 6 HÓNAP UTÁN

⚠ FONTOS ⚠

EZT AZ ÁTNÉZÉST KÖTELEZŐEN EL KELL VÉGEZNI A GÉP ÜZEMBE HELYEZÉSÉT KÖVETŐEN KÖRÜLBELÜL AZ ELSŐ 500 ÓRA UTÁN VAGY 6 HÓNAPON BELÜL (A HAMARABB ELÉRT HATÁRÉRTÉK SZERINT).

IDŐSZAKOS KARBANTARTÁS

⚠ FONTOS ⚠

AZ IDŐSZAKOS KARBANTARTÁST A MANITOU ÁLTAL FELHATALMAZOTT SZAKEMBERNEK KELL VÉGEZNIE.

KARBANTARTÁSI NAPTÁR

A gépkezelő naprakészen követheti a villástargonca időszakos karbantartási műveleteit a naptár segítségével, amelyben fel kell tüntetni az összes munkaórát és a MANITOU által engedélyezett szakember által elvégzett ellenőrzés dátumát.

ALKALOMSZERŰ HASZNÁLAT ÉS KARBANTARTÁS

A villás targonca biztonsága és karbantartása érdekében ezeket a karbantartásokat és műveleteket igény szerint kell elvégezni.

NAPI ÉS HETI KARBANTARTÁSI MŰVELETEK

10H - NAPI KARBANTARTÁS - MINDEN 10. ÜZEMÓRA UTÁN

- ELLENŐRZÉS		A villástargonca üzemi környezete	3-12
- ELLENŐRZÉS		A motor olajszintje	3-12
- ELLENŐRZÉS		A hűtőfolyadék szintje	3-12
- ELLENŐRZÉS		Üzemanyagszint	3-13
- ELLENŐRZÉS		Üzemanyag előszűrő	3-13
- ELLENŐRZÉS	M ..-2 / M ..-4	Sebességváltó olajszintje	3-13
- TISZTÍTÁS		Ciklonos előszűrő (opció)	3-13
- TISZTÍTÁS		Vezetőfülke	3-14

50H - KARBANTARTÁS HETENTE VAGY MINDEN 50. ÜZEMÓRA UTÁN

- ELLENŐRZÉS	A kerekek reduktorainak tömítettsége	3-16
- ELLENŐRZÉS	Differenciál-tengely tömítettsége	3-16
- ELLENŐRZÉS	Gumiabroncsok nyomása	3-17
- ELLENŐRZÉS	A kerekek anyacsavarjainak meghúzása	3-17
- ELLENŐRZÉS	Fékolaj szintje	3-17
- ELLENŐRZÉS	Hidraulikai olaj szintje	3-17
- ELLENŐRZÉS	Ablakmosó szintje	3-18
- ELLENŐRZÉS	Oszlop függőleges elemei *	3-18
- ELLENŐRZÉS - BEÁLLÍTÁS	A tolóoszlop emelőláncainak feszessége és sorba igazítása	3-18
- ELLENŐRZÉS - BEÁLLÍTÁS	A kompresszorszíj feszessége (Klímaberendezés opció)	3-19
- TISZTÍTÁS	A hűtő tömlője	3-19
- TISZTÍTÁS	Száraz légszűrő betétje	3-19
- TISZTÍTÁS	Kondenzátor-tömlő (Klímaberendezés OPCIÓ)	3-20
- TISZTÍTÁS	Fülke ventilátorszűrő (klímaberendezés opció)	3-20
- ZSÍRZÁS	Általános zsírzás	3-20

KÖTELEZŐ ÁTNÉZÉS AZ ELSŐ 500 ÓRA VAGY 6 HÓNAP UTÁN

HA A 6 HÓNAP LETELTE ELŐTT AZ ELSŐ 500 ÜZEMÓRA TELIK LE

- Ha a villás targonca a 6 hónap letelte előtt eléri az 500 üzemórát, végezze el az 500 üzemóra részben jelzett kötelező átnézést (➪ ❶ 500H - IDŐSZAKOS KARBANTARTÁS - MINDEN 500. ÜZEMÓRA UTÁN VAGY 1 ÉV UTÁN).

HA AZ 500 ÜZEMÓRA ELÉRÉSE ELŐTT A 6 HÓNAP TELIK LE

- Akkor is végezze el a kötelező átnézést, ha a villástargonca az első 6 hónap alatt nem éri el az 500 üzemórát.

➪ KÖTELEZŐ ÁTNÉZÉS

- ELLENŐRZÉS	Üzemanyagszint	3-13
- TISZTÍTÁS	Ciklonos előszűrő (opció)	3-13
- TISZTÍTÁS	Vezetőfülke	3-14
- ELLENŐRZÉS	A kerekek reduktorainak tömítettsége	3-16
- ELLENŐRZÉS	Differenciál-tengely tömítettsége	3-16
- ELLENŐRZÉS	Gumiabroncsok nyomása	3-17
- ELLENŐRZÉS	A kerekek anyacsavarjainak meghúzása	3-17
- ELLENŐRZÉS	Fékolaj szintje	3-17
- ELLENŐRZÉS	Hidraulikai olaj szintje	3-17
- ELLENŐRZÉS	Ablakmosó szintje	3-18
- ELLENŐRZÉS	Oszlop függőleges elemei *	3-18
- ELLENŐRZÉS - BEÁLLÍTÁS	A tolóoszlop emelőláncainak feszessége és sorba igazítása	3-18
- ELLENŐRZÉS - BEÁLLÍTÁS	A kompresszorszíj feszessége (Klímaberendezés opció)	3-19
- TISZTÍTÁS	A hűtő tömlője	3-19
- TISZTÍTÁS	Száraz légszűrő betétje	3-19
- TISZTÍTÁS	Kondenzátor-tömlő (Klímaberendezés OPCIÓ)	3-20
- TISZTÍTÁS	Fülke ventilátorszűrő (klímaberendezés opció)	3-20
- ZSÍRZÁS	Általános zsírzás	3-20
- ZSÍRZÁS	A tolóoszlop emelőláncai	3-25
- CSERE M ..-2 / M ..-4	Sebességváltó olajszűrője	3-28
- CSERE M ..-2 / M ..-4	Elülső tengely differenciálolaj (olajhűtővel)	3-28
- CSERE	A hidraulikus elvezetés olajszűrőjének betétje	3-29
- CSERE	Fülke ventilátorszűrője	3-30
- CSERE	Fülke ventilátorszűrő (klímaberendezés opció)	3-30
- ELLENŐRZÉS	Villák kopása *	3-30
- ELLENŐRZÉS	Biztonsági öv	3-32
- CSERE	Elülső tengely differenciálolaj	3-35
- CSERE M ..-4	Hátsó tengely differenciálolaj	3-35
- ELLENŐRZÉS	A motor szilentblokkjai *	3-36
- ELLENŐRZÉS	A motor fordulatszáma *	3-36
- ELLENŐRZÉS	A motor szelepeinek holtjátéka *	3-36
- ELLENŐRZÉS	A kerekek és a gumiabroncsok állapota *	3-36
- ELLENŐRZÉS	A tolóoszlop állapota *	3-36
- ELLENŐRZÉS	A hűtőcsövek és tömlők állapota *	3-36
- ELLENŐRZÉS	A hengerek állapota (szivárgás, szárak) *	3-36
- ELLENŐRZÉS	Tömlők és kábelek állapota *	3-36
- ELLENŐRZÉS	Fényszórók és irányjelzők *	3-36
- ELLENŐRZÉS	Figyelmeztető berendezések *	3-36
- ELLENŐRZÉS	Visszapillantó tükrök állapota *	3-36
- ELLENŐRZÉS	A fülke szerkezeti elemei *	3-36
- ELLENŐRZÉS	A járműváz szerkezeti elemei *	3-36
- ELLENŐRZÉS	Tartozékhordó emelőszerkezet *	3-36
- ELLENŐRZÉS	Tartozékok állapota *	3-36
- TISZTÍTÁS	A hidraulikus szivattyú csőszűrője*	3-36

**** Forduljon márkakereskedőjéhez.***

KARBANTARTÁSI NAPTÁR

	VAGY					
HATÁRIDŐ	ELSŐ 6 HÓNAP	ELSŐ 500 ÜZEMÓRA	500 H vagy 1 ÉV	1000 H vagy 2 ÉV	1500 H vagy 3 ÉV	2000 H vagy 4 ÉV
IDŐSZAKOS KARBANTARTÁS	KÖTELEZŐ ÁTNÉZÉS	KÖTELEZŐ ÁTNÉZÉS + ❶	❶	❶+❷	❶	❶+❷+❸
GÉP SZÁMLÁLÓJA						
ÁTNÉZÉS IDŐPONTJA						

HATÁRIDŐ	2500 H vagy 5 ÉV	3000 H vagy 6 ÉV	3500 H vagy 7 ÉV	4000 H vagy 8 ÉV	4500 H vagy 9 ÉV	5000 H vagy 10 ÉV	5500 H vagy 11 ÉV
IDŐSZAKOS KARBANTARTÁS	❶	❶+❷+❹	❶	❶+❷+❸	❶	❶+❷	❶
GÉP SZÁMLÁLÓJA							
ÁTNÉZÉS IDŐPONTJA							

HATÁRIDŐ	6000 H vagy 12 ÉV	6500 H vagy 13 ÉV	7000 H vagy 14 ÉV	7500 H vagy 15 ÉV	8000 H vagy 16 ÉV	8500 H vagy 17 ÉV	9000 H vagy 18 ÉV
IDŐSZAKOS KARBANTARTÁS	❶+❷+❸+❹	❶	❶+❷	❶	❶+❷+❸	❶	❶+❷+❹
GÉP SZÁMLÁLÓJA							
ÁTNÉZÉS IDŐPONTJA							

➲ ❶ 500H - IDŐSZAKOS KARBANTARTÁS - MINDEN 500. ÜZEMÓRA VAGY 1 ÉV UTÁN

- ELLENŐRZÉS — Hidraulikai olaj 3-24
- ELLENŐRZÉS - BEÁLLÍTÁS — Rögzítőfék 3-24
  - KENÉS — Rögzítőfék 3-24
- ZSÍRZÁS — A tolóoszlop emelőláncai 3-25
- CSERE — Száraz légszűrő betétje 3-25
- CSERE — Termikus motor olaj 3-26
  - CSERE — Motor olajszűrője 3-26
- CSERE — Üzemanyag előszűrő 3-27
- CSERE — Üzemanyagszűrő 3-27
- CSERE M ..-2 / M ..-4 — Sebességváltó olajszűrője 3-28
- CSERE M ..-2 / M ..-4 — Elülső tengely differenciálolaj (olajhűtővel) 3-28
  - CSERE M ..-2 / M ..-4 — Az elülső tengely hűtési rendszerének szűrője 3-28
- CSERE — A hidraulikus elvezetés olajszűrőjének betétje 3-29
- CSERE — Fülke ventilátorszűrője 3-30
- CSERE — Fülke ventilátorszűrő (klímaberendezés opció) 3-30
- ELLENŐRZÉS — Villák kopása * 3-30

** Forduljon márkakereskedőjéhez.*

647562 (17/05/2016)
M ... PST3B S4 EU

➲ ❷ 1000H - IDŐSZAKOS KARBANTARTÁS - MINDEN 1000. ÜZEMÓRA VAGY 2 ÉV UTÁN

VÉGEZZE EL AZ 500 ÜZEMÓRA UTÁN ESEDÉKES IDŐSZAKOS KARBANTARTÁST IS.

- ELLENŐRZÉS	Biztonsági öv	3-32
- TISZTÍTÁS	Üzemanyag-tartály	3-32
- CSERE	Üzemanyagtartály levegőszelepe	3-32
- CSERE	Száraz légszűrő biztonsági betétje	3-32
- CSERE	Termikus motor teknőjének szellőztető szűrője	3-33
- CSERE	Hűtőfolyadék	3-33
- CSERE M ..-2 / M ..-4	Sebességváltó olaja	3-34
- TISZTÍTÁS M ..-2 / M ..-4	Sebességváltó tartály membránja	3-34
- CSERE	A kerekek reduktorainak olaja	3-34
- CSERE	Elülső tengely differenciálolaj	3-35
- CSERE M ..-4	Hátsó tengely differenciálolaj	3-35
- ELLENŐRZÉS	A motor szilentblokkjai *	3-36
- ELLENŐRZÉS	A motor fordulatszáma *	3-36
- ELLENŐRZÉS	A motor szelepeinek holtjátéka *	3-36
- ELLENŐRZÉS	A kerekek és a gumiabroncsok állapota *	3-36
- ELLENŐRZÉS	A tolóoszlop állapota *	3-36
- ELLENŐRZÉS	A hűtőcsövek és tömlők állapota *	3-36
- ELLENŐRZÉS	A hengerek állapota (szivárgás, szárak) *	3-36
- ELLENŐRZÉS	Tömlők és kábelek állapota *	3-36
- ELLENŐRZÉS	Fényszórók és irányjelzők *	3-36
- ELLENŐRZÉS	Figyelmeztető berendezések *	3-36
- ELLENŐRZÉS	Visszapillantó tükrök állapota *	3-36
- ELLENŐRZÉS	A fülke szerkezeti elemei *	3-36
- ELLENŐRZÉS	A járműváz szerkezeti elemei *	3-36
- ELLENŐRZÉS	Tartozékhordó emelőszerkezet *	3-36
- ELLENŐRZÉS	Tartozékok állapota *	3-36
- TISZTÍTÁS	A hidraulikus szivattyú csőszűrője*	3-36
- CSERE	Fékolaj *	3-36
- LÉGTELENÍTÉS	Fékrendszer áramlási köre *	3-36
- ELLENŐRZÉS	A fékrendszer nyomása *	3-36
- BEÁLLÍTÁS	Fékek *	3-36

**** Forduljon márkakereskedőjéhez.***

➲ ❸ 2000H - IDŐSZAKOS KARBANTARTÁS - MINDEN 2000. ÜZEMÓRA VAGY 4 ÉV UTÁN

VÉGEZZE EL AZ 500 ÉS 1000 ÜZEMÓRA UTÁN ESEDÉKES IDŐSZAKOS KARBANTARTÁST IS.

- ELLENŐRZÉS	A kerekek anyacsavarjainak meghúzási nyomatéka	3-38
- CSERE	Hidraulikai olaj	3-38
- TISZTÍTÁS	A hidraulikus olajtartály beszívó-membránja	3-38
- CSERE	Hidraulikus olaj tartályának lelevegőző szelepe	3-38
- ELLENŐRZÉS	Hűtő *	3-40
- ELLENŐRZÉS	Vízszivattyú és termosztát *	3-40
- ELLENŐRZÉS	Generátor és önindító *	3-40
- ELLENŐRZÉS	Turbókompresszor *	3-40
- ELLENŐRZÉS	Hidrosztatikus átviteli rendszer nyomása *	3-40
- ELLENŐRZÉS	Hidrosztatikus átviteli rendszer szabályozási áramlása *	3-40
- ELLENŐRZÉS	Fékbetétek és a féktárcsa kopása	3-40
- ELLENŐRZÉS	A tolóoszlop emelőláncainak görgői *	3-40
- ELLENŐRZÉS	Tolóoszlop vezetőgörgők *	3-40
- ELLENŐRZÉS	A hidraulikus rendszerek nyomásai *	3-40
- ELLENŐRZÉS	Kormánymű *	3-40
- ELLENŐRZÉS	Csuklók csapágyai és gyűrűi *	3-40
- TISZTÍTÁS	Klímaberendezés (OPCIÓ) *	3-40
- TISZTÍTÁS/ELLENŐRZÉS	Hidraulikai olaj tartálya és membrán *	3-41
- KENÉS	Hátulsó tengely lengése *	3-41

**** Forduljon márkakereskedőjéhez.***

➲ ❹ 3000H - IDŐSZAKOS KARBANTARTÁS - MINDEN 3000. ÜZEMÓRA VAGY 6 ÉV UTÁN

VÉGEZZE EL AZ 500 ÉS 1000 ÜZEMÓRA UTÁN ESEDÉKES IDŐSZAKOS KARBANTARTÁST IS.

- CSERE — Generátorszíj 3-42
- CSERE — Kompresszorszíj (klímaberendezés opció) 3-42

**** Forduljon márkakereskedőjéhez.***

➲ ❺ 4000H - IDŐSZAKOS KARBANTARTÁS - MINDEN 4000. ÜZEMÓRA VAGY 8 ÉV UTÁN

VÉGEZZE EL AZ 500, AZ 1000 ÉS A 2000 ÜZEMÓRA UTÁN ESEDÉKES IDŐSZAKOS KARBANTARTÁST IS.

- ELLENŐRZÉS — Irányító kerekek * 3-43
- ELLENŐRZÉS — Az első tengely féktárcsáinak elhasználódása* 3-43
- ELLENŐRZÉS — Elülső kerekek reduktorainak játéka* 3-43
- ELLENŐRZÉS M .. -2 — Hátsó tengely * 3-43
- ELLENŐRZÉS M .. -4 — Hátsó kerék reduktorok forgócsapjai* 3-43
- ELLENŐRZÉS M .. -4 — Hátsó kerekek reduktorainak kardáncsuklója* 3-43
- ELLENŐRZÉS M .. -4 — Hátsó kerekek reduktorainak játéka* 3-43
- ELLENŐRZÉS — Tolóoszlop tartógörgők * 3-43

**** Forduljon márkakereskedőjéhez.***

ALKALOMSZERŰ HASZNÁLAT ÉS KARBANTARTÁS

➲ ALKALOMSZERŰ KARBANTARTÁS

- TISZTÍTÁS — Kipufogó részecskeszűrő „álló villástargonca" esetén 3-44
- CSERE — Kerék 3-45
- CSERE — Akkumulátor 3-46
- LÉGTELENÍTÉS — Üzemanyag-betápláló rendszer 3-46
- BEÁLLÍTÁS — Első fényszórók 3-47

➲ ALKALOMSZERŰ HASZNÁLAT

- VONTATÁS — Villástargonca 3-48
- EMELÉS — Villástargonca 3-49
- SZÁLLÍTÁS — Villástargonca 3-50

SZŰRŐELEMEK ÉS GÉPSZÍJAK

➲ ❶ 500H - IDŐSZAKOS KARBANTARTÁS - MINDEN 500. ÜZEMÓRA VAGY 1 ÉV UTÁN

TERMIKUS MOTOR OLAJSZŰRŐJE
Referencia: 317039

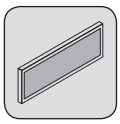
FÜLKE VENTILÁTORSZŰRŐ
Referencia: 562185

FÜLKE VENTILÁTORSZŰRŐ
(KLÍMABERENDEZÉS OPCIÓ)
Referencia: 254069

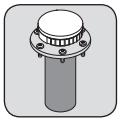
A HIDRAULIKUS OLAJTARTÁLY FEDŐJE
Referencia: 259499

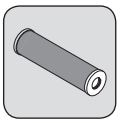
A HIDRAULIKUS ELVEZETÉS OLAJSZŰRŐJE
(Kizárólag a/az M ... H esetén)
Referencia: 958057

A HIDRAULIKUS ELVEZETÉS OLAJSZŰRŐJE
(kivéve a/az M ... H esetén)
Referencia: 221174

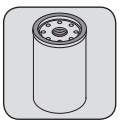
SEBESSÉGVÁLTÓ OLAJSZŰRŐJE
(kivéve a/az M ... H esetén)
Referencia: 561749

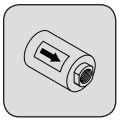
AZ ELÜLSŐ TENGELY HŰTÉSI RENDSZERÉNEK SZŰRŐJE
(kivéve a/az M ... H esetén)
Referencia: 254582

➲ ❷ 1000H - IDŐSZAKOS KARBANTARTÁS - MINDEN 1000. ÜZEMÓRA VAGY 2 ÉV UTÁN

AZ 500 ÜZEMÓRA UTÁN ELVÉGZENDŐ IDŐSZAKOS KARBANTARTÁS SORÁN CSERÉLJE KI A SZŰRŐELEMEKET IS.

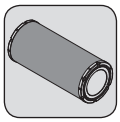
SZÁRAZ LÉGSZŰRŐ
Referencia: 797903

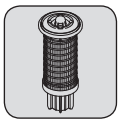
ÜZEMANYAG ELŐSZŰRŐ
Referencia: 299885

ÜZEMANYAGSZŰRŐ
Referencia: 296854

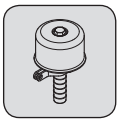
HIDRAULIKUS OLAJ TARTÁLYÁNAK LELEVEGŐZŐ SZELEPE
Referencia: 278288

ÜZEMANYAG-TARTÁLY LELEVEGŐZŐ SZELEPE
Referencia: 266219

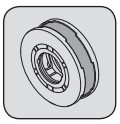
TERMIKUS MOTOR TEKNŐJÉNEK VENTILÁTORSZŰRŐJE
Referencia: 797650

➲ ❸ 2000H - IDŐSZAKOS KARBANTARTÁS - MINDEN 2000. ÜZEMÓRA VAGY 4 ÉV UTÁN

AZ 500 ÉS 1000 ÜZEMÓRA UTÁN ELVÉGZENDŐ IDŐSZAKOS KARBANTARTÁS SORÁN CSERÉLJE KI A SZŰRŐELEMEKET IS.

BIZTONSÁGI SZÁRAZ LÉGSZŰRŐ
Referencia: 797904

KOMPRESSZORSZÍJ (KLÍMABERENDEZÉS OPCIÓ)
Referencia: 216125

➲ ❹ 3000H - IDŐSZAKOS KARBANTARTÁS - MINDEN 3000. ÜZEMÓRA VAGY 6 ÉV UTÁN

AZ 500 ÉS 1000 ÜZEMÓRA UTÁN ELVÉGZENDŐ IDŐSZAKOS KARBANTARTÁS SORÁN CSERÉLJE KI A SZŰRŐELEMEKET IS.

GENERÁTORSZÍJ
Referencia: 958093

➲ ALKALOMSZERŰ KARBANTARTÁS

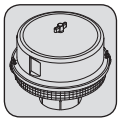
ÖNTISZTÍTÓ ELŐSZŰRŐJE
Referencia: 226611

CIKLON ELŐSZŰRŐ (OPCIÓ)
Referencia: 224713

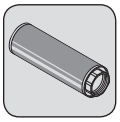
A HIDRAULIKUS OLAJTARTÁLY BESZÍVÓ-MEMBRÁNJA (hidraulikai kör)
Referencia: 259500

KENŐANYAGOK ÉS ÜZEMANYAG

⚠ FONTOS ⚠

AZ AJÁNLOTT KENŐANYAGOKAT ÉS ÜZEMANYAGOT HASZNÁLJA:
- A pótlásra használt olajok lehet, hogy nem keverhetőek.
- Olajcserére tökéletesen alkalmasak a MANITOU olajok.

OLAJOK DIAGNOSZTIKAI ELEMZÉSE

Amennyiben a márkakereskedővel karbantartási szerződést kötött, a használat mértéke szerint kérhetik Öntől a motorolajak, a sebességváltó- és hajtóműolajak, valamint tengelyolajak diagnosztikai elemzését.

(*) A KÖTELEZŐ ÜZEMANYAG JELLEMZŐI

Használjon minőségi üzemanyagot, hogy elérje a termikus motor optimális teljesítményét.

- EN590 dízel üzemanyag-típus (kéntartalom < 10 ppm)
- ASTM D975 dízel üzemanyag-típus (kéntartalom < 15 ppm)

JAVASLATOK

TERMIKUS MOTOR

KENÉST IGÉNYLŐ ELEMEK	KAPACITÁS	JAVASLATOK (-40 °C … +50 °C)
TERMIKUS MOTOR	8 liter	0W30 0W40 5W30 5W40 10W30 **OLAJ MANITOU EVOLOGY 10W40 API CJ4** 15W40 20W50
HŰTÉSI RENDSZER	12.3 liter	**HŰTŐFOLYADÉK -35 °C**
ÜZEMANYAGTARTÁLY	85 liter	**GÁZOLAJ GNR HP ***

HIDRAULIKUS

KENÉST IGÉNYLŐ ELEMEK	KAPACITÁS	JAVASLATOK (-40 °C … +50 °C)
HIDRAULIKUS OLAJ TARTÁLYA	80 liter	ISO VG 100 ISO VG 68 **HIDRAULIKUS OLAJ MANITOU ISO VG 46** ISO VG 37 ISO VG 32

TOLÓOSZLOP

KENÉST IGÉNYLŐ ELEMEK	JAVASLATOK (-40 °C … +50°C)
A TOLÓOSZLOP EMELŐLÁNCA	**KENŐANYAG MANITOU SPECIÁLISAN LÁNCOKHOZ (aeroszol)**
A TOLÓOSZLOP KENÉSE	**FEKETE TÖBBCÉLÚ MANITOU KENŐZSÍR**

FÉKRENDSZER

KENÉST IGÉNYLŐ ELEMEK	KAPACITÁS	JAVASLATOK
FÉKRENDSZER ÁRAMLÁSI KÖRE	1.5 liter	**MANITOU ÁSVÁNYI OLAJ FÉKFOLYADÉK**

FÜLKE

KENÉST IGÉNYLŐ ELEMEK	JAVASLATOK (-40 °C … +50 °C)
FÜLKEAJTÓ	**KÉK TÖBBCÉLÚ MANITOU KENŐZSÍR**
SZÉLVÉDŐMOSÓ-TARTÁLY	**SZÉLVÉDŐMOSÓ FOLYADÉK**

647562 (17/05/2016)
M... PST3B S4 EU

VÁLTÓ

KENÉST IGÉNYLŐ ELEMEK	KAPACITÁS	JAVASLATOK (-40 °C … +50 °C)
M ..-2 / M ..-4 SEBESSÉGVÁLTÓ	17.5 liter	AUTOMATA SEBESSÉGVÁLTÓ MANITOU OLAJ DX IIIG
M ..-2H ERŐÁTVITEL	3 liter	

ELÜLSŐ TENGELY

KENÉST IGÉNYLŐ ELEMEK	KAPACITÁS	JAVASLATOK
ELÜLSŐ KEREKEK REDUKTORA	2 x 0.75 liter	SPECIÁLIS MANITOU MERÜLŐ FÉK OLAJ
M ..-2 / M ..-4 ELÜLSŐ TENGELY DIFFERENCIÁLMŰ	12 liter	
M ..-2H ELÜLSŐ TENGELY DIFFERENCIÁLMŰ	8 liter	

HÁTULSÓ TENGELY

KENÉST IGÉNYLŐ ELEMEK	KAPACITÁS	JAVASLATOK (-40 °C … +50 °C)
TENGELYCSONK-FORGÓCSAPOK KORMÁNYMŰ MUNKAHENGEREI HÁTULSÓ TENGELY LENGÉSE		KÉK TÖBBCÉLÚ MANITOU KENŐZSÍR
M ..-4 HÁTULSÓ KEREKEK REDUKTORA HÁTULSÓ TENGELY DIFFERENCIÁLMŰ	2 x 0,75 liter 6,35 liter	SPECIÁLIS MANITOU MERÜLŐ FÉK OLAJ

KONDICIONÁLÁS

OLAJ

TERMÉK	CSOMAGOLÁS / REFERENCIA					
	1 LITER	2 LITER	5 LITER	20 LITER	55 LITER	209 LITER
- OLAJ MANITOU EVOLOGY 10W40 API CJ4			895837	895838	895839	895840
- HIDRAULIKAOLAJ MANITOU ISO VG 46			545500	582297	546108	546109
- MANITOU ÁSVÁNYI OLAJ FÉKFOLYADÉK	490408					4500078
- AUTOMATA SEBESSÉGVÁLTÓ MANITOU OLAJ DX III G	958186		947972	947973	947974	947975
- SPECIÁLIS MANITOU MERÜLŐ FÉK OLAJ	546034		545976	582391		894257

ZSÍR

TERMÉK	CSOMAGOLÁS / REFERENCIA					
	400 ML	400 GR	1 KG	5 KG	20 KG	50 KG
- FEKETE TÖBBCÉLÚ MANITOU KENŐZSÍR		947766	161590			499235
- KÉK TÖBBCÉLÚ MANITOU KENŐZSÍR		161589		554974	958177	958176
- KENŐANYAG MANITOU Speciálisan láncokhoz (aeroszol)	554271					

FOLYADÉK

TERMÉK	CSOMAGOLÁS / REFERENCIA					
	1 LITER	2 LITER	5 LITER	20 LITER	55 LITER	210 LITER
- HŰTŐFOLYADÉK -35 °C			894967	894968		894969
- SZÉLVÉDŐMOSÓ FOLYADÉK	490402		486424			

647562 (17/05/2016)
M ... PST3B S4 EU

ELLENŐRZÉS — A villástargonca üzemi környezete

⚠ FONTOS ⚠

Tartsa be a kezelőnek szóló utasításokat (◁ A KEZELŐNEK SZÓLÓ UTASÍTÁSOK).

- Végezzen általános ellenőrzést a targonca körül:
  - Szivárgás vagy folyadéktócsák a padlón.
  - Idegen tárgyak a targoncán vagy a fülkében, illetve a vezetőt védő elemen.
  - Visszapillantó tükrök és fényszórók rögzítése és állása.
  - A tartozék rögzítése és reteszelése.
  - Ellenőrizze a gumiabroncsok állapotát, hogy észlelje a hasadásokat, kidudorodásokat, kopásokat stb.
- Az üzemi környezet körülményeitől függően ellenőrizze a villás targonca tisztaságát:
  - A fényszórók, visszapillantó tükrök, szélvédők tisztasága.
  - A vezetőállás tisztasága (◁ 10H - NAPI KARBANTARTÉÁS).
  - A motortér és az alváz tisztasága a szivárgások és az idegen anyagok lerakodásának megakadályozása érdekében (pl.: szalma, liszt, fűrészpor, szerves hulladékok, stb.).

⚠ FONTOS ⚠

A lerakódott gyúlékony anyagokat, illetve a kifolyt üzemanyagot vagy kenőanyagot azonnal fel kell takarítani.
Ezek jelentősen megnövelik a tűz kockázatát.

ELLENŐRZÉS — A motor olajszintje

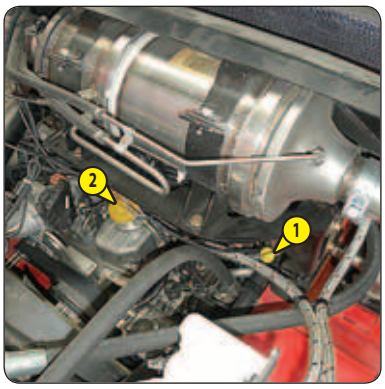

- Helyezze a villástargoncát vízszintes felületre, leállított termikus motorral, és várja meg a motor lehűlését.
- Nyissa fel a motorháztetőt.
- Vegye ki a nívópálcát, 1.
- Törölje le a nívópálcát, és ellenőrizze a szint megfelelő voltát a két jelzés között.
- Ha kell, töltsön hozzá olajat (◁ KENŐANYAGOK ÉS ÜZEMANYAG) a töltőnyíláson, 2, keresztül.
- Ellenőrizze szemrevételezéssel, hogy nincs-e olajszivárgás a belsőégésű motoron.

ELLENŐRZÉS — A hűtőfolyadék szintje

⚠ FONTOS ⚠

A kilövellés vagy az égési sérülések kockázatának elkerülése érdekében várja meg a belsőégésű motor kihűlését, mielőtt eltávolítja a hűtőrendszer töltőkupakját.
Vészhelyzet esetén használhat vizet hűtőfolyadékként, viszont a lehető leghamarabb cserélje ki hűtőfolyadékra (◁ 2000H - IDŐSZAKOS KARBANTARTÁS).

- Helyezze a villástargoncát vízszintes felületre, leállított termikus motorral, és várja meg a motor lehűlését.
- Nyissa fel a motorháztetőt.
- Ellenőrizze a szint megfelelőségét a szintmérő 1 közepén.
- Ha kell, töltsön bele hűtőfolyadékot (◁ KENŐANYAGOK ÉS ÜZEMANYAG).
- A hűtő kupakját, 2, lassan emelje fel a biztonsági ütközőig.
- Engedje távozni a nyomást és a gőzt.
- Nyomja le a kupakot, és az eltávolításához fordítsa el.
- Adjon hozzá hűtőfolyadékot a feltöltőnyíláson 3 keresztül a szintmérő 1 közepéig.
- Finoman zsírozza meg a töltőnyílást, hogy megkönnyítse a hűtő kupakjának felhelyezését és levételét.
- Ellenőrizze szemrevételezéssel, hogy a tartály és a csővezeték nem szivárog.

647562 (17/05/2016)
M... PST3B S4 EU

ELLENŐRZÉS — Üzemanyagszint

MEGJEGYZÉS: Amennyire csak lehetséges, tartsa az üzemanyagtartályt teletöltve, hogy lecsökkentse a kondenzációt.

⚠ FONTOS ⚠

Soha ne dohányozzon vagy közelítsen lánggal feltöltés közben vagy amikor a tartály nyitva van. A feltöltést soha ne végezze járó motornál.

Az üzemanyagtartály gáztalanítását a töltőkupak biztosítja. Csere esetén mindig eredeti kupakot használjon, amelyen van gáztalanító nyílás.

- Ellenőrizze a szintmutatót a műszerfalon.
- Ha kell, töltsön bele gázolajat (◁ KENŐANYAGOK ÉS ÜZEMANYAG).
- Vegye le a kupakot, 1.
- Töltse fel a tartályt tiszta és átszűrt gázolajjal a töltőnyíláson, 2, keresztül.
- Tegye vissza a kupakot.
- Ellenőrizze szemrevételezéssel, hogy a tartály és a csővezeték nem szivárog.

ELLENŐRZÉS — Üzemanyag előszűrő

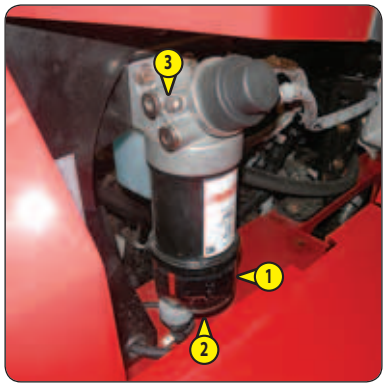

⚠ FONTOS ⚠

Alaposan tisztítsa meg az előszűrő külsejét valamint támasztékát, hogy megakadályozza a por behatolását a rendszerbe.

- Nyissa fel a motorháztetőt.
- Ellenőrizze, hogy nincs-e víz az előszűrő 1 tartályában,és szükség esetén ürítse ki.
- Helyezzen egy edényt a leürítő kupak, 2, alá, és tekerje ki két menetnyire.
- Csavarja ki a leeresztőcsavart, 3.
- Engedje, hogy a gázolaj szennyeződés- és vízmentesen folyjon.
- Szorítsa vissza a leürítő kupakot, 2, és a leeresztőcsavart, 3.

ELLENŐRZÉS M ..-2 / M ..-4 — Sebességváltó olajszintje

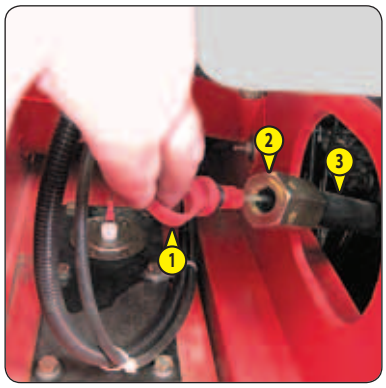

- Helyezze a villástargoncát vízszintes felületre, hideg és alapjáraton járó belsőégésű motorral.
- Nyissa fel a motorháztetőt.
- Vegye ki a nívópálcát, 1.
- Törölje le a nívópálcát, és ellenőrizze a szint megfelelőségét a felső jelölésnél.
- Ha kell, töltsön bele olajat (◁ KENŐANYAGOK ÉS ÜZEMANYAG):
  - Csavarja ki a töltőkupakot 2.
  - Töltsön be olajat a 3-as töltőnyíláson keresztül.
  - Helyezze vissza a záródugót 2 és a mérőpálcát 1.
- Ellenőrizze szemrevételezéssel, hogy az olaj nem szivárog vagy csorog a sebességváltón.

TISZTÍTÁS — Ciklonos előszűrő (opció)

MEGJEGYZÉS: A tisztítás megadott időköze jelzésértékű. Ha a szennyeződések elérik a tartály maximális szintjét, akkor az előszűrőt ki kell üríteni és megtisztítani.

⚠ FONTOS ⚠

A tisztítás során fordítson figyelmet a száraz légszűrőbe behatolt szennyeződésekre.

- Lazítsa ki az anyát 1, vegye le a fedelet 2.
- Ürítse ki a tartályt.
- Tisztítsa ki az előszűrő egészét száraz és tiszta ronggyal, majd szerelje össze az egészet.

MEGJEGYZÉS: A tisztítás megadott időköze jelzésértékű.

⚠ FONTOS ⚠

Ne használjon nagynyomású tisztítót vagy vízsugarat.
Ügyeljen az elektromos és elektronikus alkatrészekre.

- A vezetőülés vagy a fülke belsejét kisseprűvel, porszívóval és ruhával tisztítsa meg.

ELLENŐRZÉS — A kerekek reduktorainak tömítettsége

- Ellenőrizze szemrevételezéssel, hogy nincs-e folyás vagy szivárgás.
- Ha szivárgást észlel, ellenőrizze a folyadékszintet:

ELÜLSŐ KEREKEK REDUKTORAI

HÁTULSÓ KEREKEK REDUKTORAI M .. -4

- Helyezze a villástargoncát vízszintes felületre, leállított termikus motorral.
- Helyezze el a szintjelző kupakot, 1, vízszintesen.
- Vegye le a szintjelző kupakot, az olajnak a nyílással egy szintben kell lennie.
- Ha kell, töltsön bele olajat (◁ KENŐANYAGOK ÉS ÜZEMANYAG) ugyanazon a nyíláson át.
- Tegye vissza és szorítsa meg a szintjelző kupakot (meghúzási nyomaték 34 - 49 N.m).

ELLENŐRZÉS — Differenciál-tengely tömítettsége

- Ellenőrizze szemrevételezéssel, hogy nincs-e folyás vagy szivárgás.
- Ha szivárgást észlel, ellenőrizze a folyadékszintet:

ELÜLSŐ KEREKEK REDUKTORAI

M ..-2 / M ..-4

- Helyezze a villástargoncát vízszintes felületre, leállított termikus motorral.
- Vegye le a szintjelző kupakot, 1, az olajnak a nyílással egy szintben kell lennie.
- Ha kell, töltsön bele olajat (◁ KENŐANYAGOK ÉS ÜZEMANYAG) ugyanazon a nyíláson át.
- Tegye vissza és szorítsa meg a szintjelző kupakot, 1 (meghúzási nyomaték 34 - 49 N.m).

ELÜLSŐ KEREKEK REDUKTORAI

M ..-2H

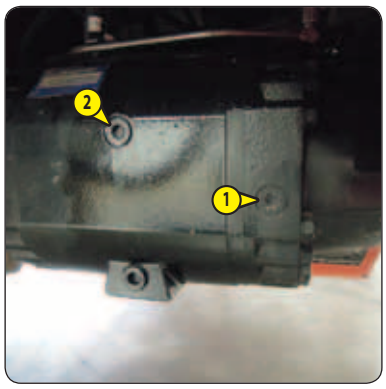

- Helyezze a villástargoncát vízszintes felületre, leállított termikus motorral.
- Vegye le a szintjelző kupakot, 1, az olajnak a nyílással egy szintben kell lennie.
- Ha kell, töltsön hozzá olajat (◁ KENŐANYAGOK ÉS ÜZEMANYAG) a töltőnyíláson, 2, keresztül.
- Tegye vissza és húzza meg a záródugókat 1 és 2 (meghúzási nyomaték 34 - 49 N.m).

HÁTULSÓ KEREKEK REDUKTORAI

M .. -4

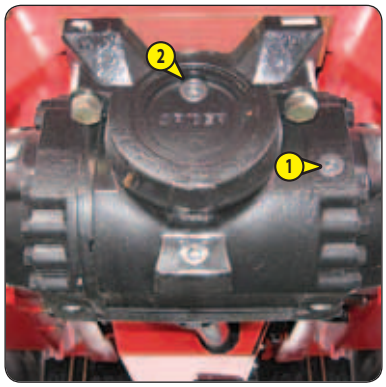

- Helyezze a villástargoncát vízszintes felületre, leállított termikus motorral.
- Vegye le a szintjelző kupakot, 1, az olajnak a nyílással egy szintben kell lennie.
- Ha kell, töltsön hozzá olajat (◁ KENŐANYAGOK ÉS ÜZEMANYAG) a töltőnyíláson, 2, keresztül.
- Tegye vissza és húzza meg a záródugókat 1 és 2 (meghúzási nyomaték 34 - 49 N.m).

ELLENŐRZÉS — Gumiabroncsok nyomása

ELLENŐRZÉS — A kerekek anyacsavarjainak meghúzása

⚠ FONTOS ⚠

A felfújás előtt ellenőrizze, hogy a levegőcső megfelelően van-e csatlakoztatva a gumiabroncs szelepéhez
A felfújás közben tartson távol minden személyt.
Tartsa be a felfújás ajánlott nyomásértékeit.

- Ellenőrizze a gumiabroncsok állapotát, hogy észlelje a hasadásokat, kidudorodásokat, kopásokat stb.
- Ellenőrizze a kerekek anyáinak meghúzását. Ezen utasítás be nem tartása a kerékcsavarok tönkremenetelét és törését, valamint a kerekek deformálódását vonhatja maga után.
- Ellenőrizze, és ha kell, állítsa helyre a gumiabroncsok nyomását (◁ GUMIABRONCSOK).

MEGJEGYZÉS: OPCIÓként kapható egy kerék-szerszámkészlet.

ELLENŐRZÉS — Fékolaj szintje

⚠ FONTOS ⚠

A normálistól eltérő mértékű szintcsökkenés esetén forduljon márkakereskedőjéhez.

- Helyezze a villástargoncát vízszintes felületre.
- Szerelje le az első lemezt 1.
- Az olajnak a tartály MAX. szintjénél kell lennie.
- Ha kell, töltsön hozzá olajat (◁ KENŐANYAGOK ÉS ÜZEMANYAG) a töltőnyíláson, 2, keresztül.
- Ellenőrizze szemrevételezéssel, hogy a tartály és a csővezeték nem szivárog.
- Szerelje fel az első lemezt 1.

ELLENŐRZÉS — Hidraulikai olaj szintje

⚠ FONTOS ⚠

Használjon nagyon tiszta tölcsért, és a betöltés előtt tisztítsa le az olajoskanna alját.

- Helyezze a villástargoncát vízszintes felületre, leállított termikus motorral, hátradöntött és maximálisan leeresztett tolóoszloppal.
- Nézze meg az 1-es szintmutatót.
- A szint akkor megfelelő, ha a két referenciajel között áll.
- Ha kell, töltsön bele olajat (◁ KENŐANYAGOK ÉS ÜZEMANYAG).
- Szerelje le a töltőkupak reteszét, 2.
- Vegye le a kupakot, 3.
- Töltsön bele olajat a 4-es töltőnyíláson keresztül.
- Tegye vissza a töltőkupakot és reteszét.
- Ellenőrizze szemrevételezéssel, hogy a tartály és a csővezeték nem szivárog.

MEGJEGYZÉS: Szükség van a maximális olajszint fenntartására, mert a hűtés az olajnak a tartályban való mozgásával valósul meg.

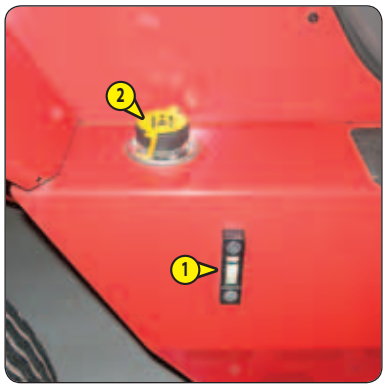

ELLENŐRZÉS — Ablakmosó szintje

- Nyissa ki a motorháztetőt (◁ ELLENŐRZŐ ÉS IRÁNYÍTÓ ESZKÖZÖK).
- Szemrevételezze a szintet.
- Ha kell, töltsön bele szélvédőmosó folyadékot (◁ KENŐANYAGOK ÉS ÜZEMANYAG) az 1-es töltőnyíláson keresztül.

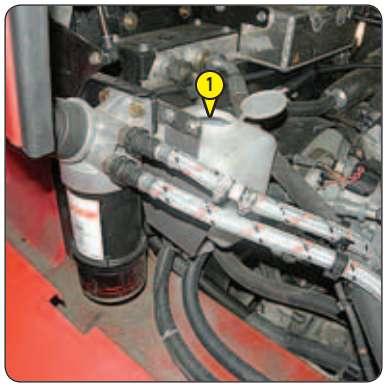

ELLENŐRZÉS — Oszlop függőleges elemei *

MEGJEGYZÉS: A targonca márkakereskedő általi üzembe helyezésekor zsírozza be az oszlop függőleges elemeit.

⚠ FONTOS ⚠

Csiszoló hatású anyagokat (por, homok, szén, cement stb.) tartalmazó környezetben történő használat esetén, forduljon a márkakereskedőhöz.

- Tolja ki teljesen az oszlopot.
- Ellenőrizze a függőleges elemeket és a görgőket (kopás nyomai, korrózió stb.).
- Szükség esetén zsírozza be a csúszófelületeket (◁ KENŐANYAGOK ÉS ÜZEMANYAG).
- Távolítsa el a felesleges zsírt.

ELLENŐRZÉS - BEÁLLÍTÁS — A tolóoszlop emelőláncainak feszessége és sorba igazítása

⚠ FONTOS ⚠

Ezek az ellenőrzések fontosak a tolóoszlop megfelelő működéséhez.
Rendellenességek esetén forduljon márkakereskedőjéhez.

- Helyezze a villástargoncát vízszintes felületre, függőleges tolóoszloppal és körülbelül 200 mm magasságra felemelt villákkal.
- Ellenőrizze a tolóoszlop emelőláncainak sorba igazítását az emelőszerkezet láncainak rögzítései és a láncgörgők között.
- Ellenőrizze kézzel a láncok feszességét, szükség esetén az alábbi módon állítsa be, biztosítva ezzel az emelőszerkezet merőlegességét a tolóoszlophoz képest.

M26 ... M30 ...

- Lazítsa ki az anyát, 1.
- Lazítsa ki a láncfeszítő ellenanyáját, 2.
- Állítsa be a feszességet az anya, 3, megszorításával vagy lazításával, ellenőrizve közben az emelőláncok sorba igazítását.
- Utána szorítsa meg az ellenanyát, 2, és az anyát, 3.
- Húzza meg az anyát, 1.

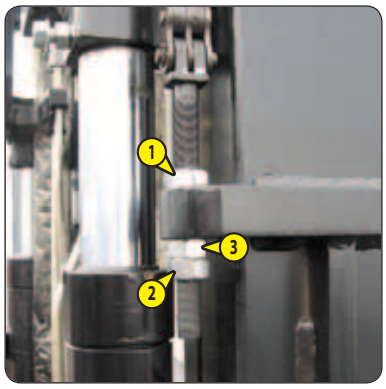

M40 ... M50 ...

- Lazítsa ki a láncfeszítő ellenanyáját, 1.
- Állítsa be a feszességet az anya, 2, megszorításával vagy lazításával, ellenőrizve közben az emelőláncok sorba igazítását.
- Utána szorítsa meg az ellenanyát, 1, és az anyát, 2.

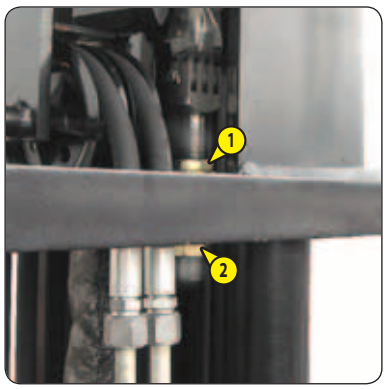

ELLENŐRZÉS - BEÁLLÍTÁS — A kompresszorszíj feszessége (Klímaberendezés opció)

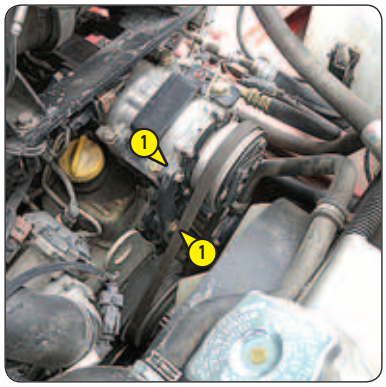

⚠ FONTOS ⚠

A szíj cseréje esetén az első 20 üzemóra után ellenőrizze újra a feszességet.

- Nyissa fel a motorháztetőt.
- Ellenőrizze a szíj állapotát, az elhasználódás vagy repedezés jeleit, és cserélje, ha szükséges (◁ SZŰRŐELEMEK ÉS GÉPSZÍJAK).
- Ellenőrizze a feszességet a forgattyústengely és a vezérmű tárcsái között.
- Hüvelykujjal kifejtett normál erejű nyomásnál (45 N) a feszességnek körülbelül 10 mm értékűnek kell lennie.
- Állítsa be, ha szükséges.
- Csavarja ki a csavarokat, 1, két-három menetnyire.
- Forgassa meg a vezérmű-együttest, hogy elérje a gépszíj előírt feszességét.
- Húzza meg a csavarokat, 1 (meghúzási nyomaték 22 N.m).

TISZTÍTÁS — A hűtő tömlője

⚠ FONTOS ⚠

Szennyező környezetben naponta tisztítsa a hűtő tömlőjét.
Ne használjon magasnyomású víztömlőt vagy gőzt, mert ez károsíthatná a hűtő bordáit.

- Nyissa fel a motorháztetőt.
- Ha kell, tisztítsa meg a beszívó-rácsokat a motorháztetőn.
- Kisseprű segítségével tisztítsa meg a hűtőt, hogy a szennyeződések maximumát távolítsa el.
- Tisztítsa meg a hűtőt sűrített levegő használatával, amit a motor felől a hűtőre irányít, a hűtő légáramával ellentétes irányba tartva azt.

TISZTÍTÁS — Száraz légszűrő betétje

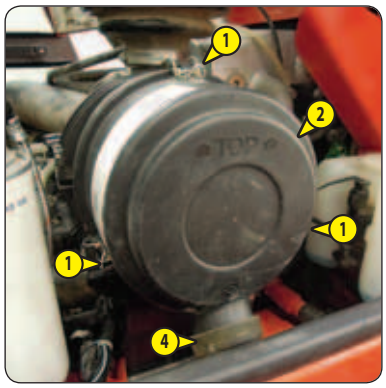

MEGJEGYZÉS: Nagyon poros környezet esetén előszűrő elemek állnak rendelkezésre (◁ SZŰRŐELEMEK ÉS GÉPSZÍJAK) Hasonlóképpen, előszűrés esetén a szűrőbetét ellenőrzésének és tisztításának periódusát le kell csökkenteni.

⚠ FONTOS ⚠

Ha kigyullad az eltömődés kontrollfénye, ezt a műveletet a lehető leghamarabb el kell végezni (maximum 1 óra).
A betétet tilos hét alkalomnál többször kitisztítani, azután elengedhetetlen a betét cseréje.
Soha ne használja a villástargoncát légszűrő nélkül vagy sérült légszűrővel.

- Nyissa fel a motorháztetőt.
- Nyissa ki a reteszeket, 1, és vegye le a fedelet, 2.
- Távolítsa el óvatosan betétet 3, hogy maximálisan lecsökkentse a porok lehullását.
- Sűrített levegő segítségével (maximum 3 bar nyomás) tisztítsa meg a szűrőbetétet felülről lefelé és belülről kifelé a betét falától legalább 30 mm távolságra.
- A tisztítás akkor befejezett, ha a betétből már nem távozik por.

⚠ FONTOS ⚠

A betétet tilos kifújni a légszűrő tokjának közelében.
Soha ne tisztítsa meg a betétet úgy, hogy kemény felülethez ütögeti.
Védje szemét a művelet során.

- Tisztítsa meg a szűrőbetét tömítéseit nedves, tiszta és nem bolyhosodó ronggyal.
- Kenje be a tömítést szilikon kenőanyaggal (referencia MANITOU: 479292).
- Szerelje vissza a fedelet, a szelepet 4 lefelé irányítva.
- Ellenőrizze szemrevételezéssel a légszűrő és a tömlők állapotát.

⚠ FONTOS ⚠

Soha ne mossa ki a száraz légszűrő betétjét.
A szűrőbetét belsejében található biztonsági betétet egyetlen esetben se tisztítsa, ha koszos vagy sérült, cserélje újra.

TISZTÍTÁS — Kondenzátor-tömlő (Klímaberendezés OPCIÓ)

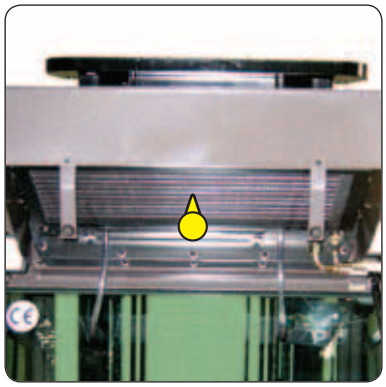

⚠ FONTOS ⚠

Szennyező környezetben naponta tisztítsa a hűtő tömlőjét.

Ne használjon magasnyomású víztömlőt vagy gőzt, mert ez károsíthatná a kondenzátor bordáit.

- Ellenőrizze szemrevételezéssel a kondenzátor tisztaságát, és ha szükséges, tisztítsa meg.
- Tisztítsa meg a kondenzátort sűrített levegő használatával, amit a légárammal megegyező irányba tart.
- A tisztítás optimalizálása érdekében ezt a műveletet a ventilátorok forgása mellett végezze.

TISZTÍTÁS — Fülke ventilátorszűrő (klímaberendezés opció)

- Szerelje le a védőlemezt 1.
- Vegye ki a ventilátorszűrőt 2.
- Sűrített levegő segítségével tisztítsa ki a szűrőt.
- Ellenőrizze állapotát, és cserélje, ha szükséges (◁ SZŰRŐELEMEK ÉS GÉPSZÍJAK).
- Szerelje vissza a szűrőt és a védőlemezt.

ZSÍRZÁS — Általános zsírzás

MEGJEGYZÉS: Minden héten végezze el, ha a villástargonca a héten még nem érte el az 50. üzemórát.

⚠ FONTOS ⚠

Nagyon poros vagy oxidáló környezetben csökkentse ezt az időtartamot 10 üzemórára vagy napi szintre.

- Tisztítsa meg, majd a zsírral az alábbi pontokon végezze el a zsírzást (◁ KENŐANYAGOK ÉS ÜZEMANYAG), és távolítsa el a felesleget.

FÜLKEAJTÓK

1 - A fülkeajtók csuklóinak tengelyei (8 zsírszerelvény).

HÁTULSÓ TENGELY

M26-2 ... M30-2 ...

2 - Tengelycsonk-forgócsapok (6 zsírszerelvény).
3 - kormány-munkahenger (4 zsírszerelvény).
4 - Hátulsó tengely lengése (2 zsírszerelvény).

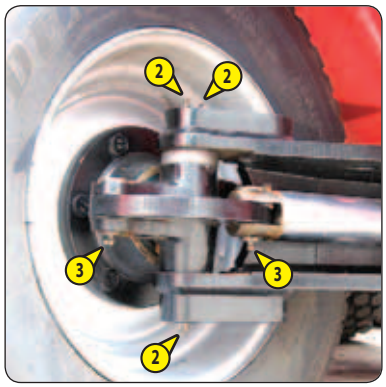

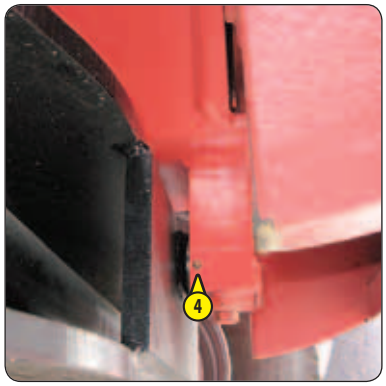

M40-2 ... M50-2 ...

5 - Tengelycsonk-forgócsapok (4 zsírszerelvény).
6 - Hátulsó tengely lengése (2 zsírszerelvény).

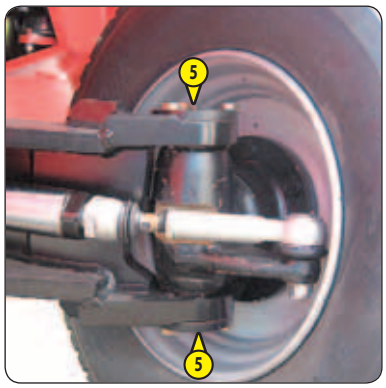

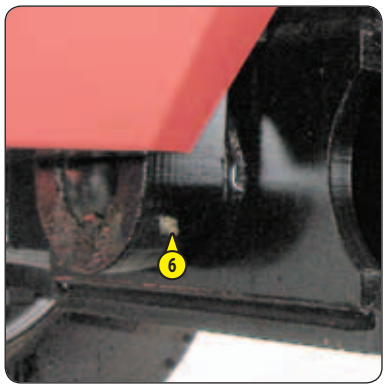

M26-4 ... M30-4 ...
M40-4 ... M50-4 ...

7 - Hátsó kerék reduktorok forgócsapjai (2 zsírszerelvény).
8 - Hátulsó tengely lengése (2 zsírszerelvény).

A TOLÓOSZLOP DÖNTÉSE

9 - A tolóoszlop aljának csuklója (2 zsírszerelvény).
10 - A döntő munkahengerek alsó része (2 zsírszerelvény).
11 - A döntő munkahengerek felső része (2 zsírszerelvény).

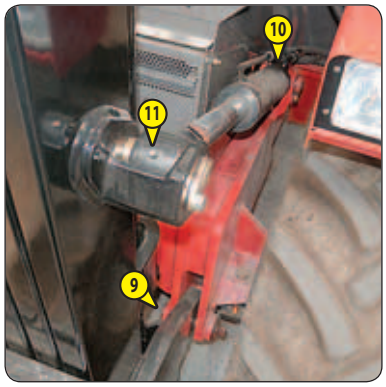

TOLÓOSZLOP

M40 ... M50 ...

12 - Az oszlop felső vezetőgörgőinek zsírszerelvényei (2 zsírszerelvény).
13 - Az oszlop alsó vezetőgörgőinek zsírszerelvényei (2 zsírszerelvény).

MEGJEGYZÉS: Nagy méretű gumiabroncsok OPCIÓ esetén emelje fel a villákat kb. 2 méterrel az oszlop alsó vezetőgörgőinek kenéséhez az A nyíláson keresztül.

ELLENŐRZÉS — Hidraulikai olaj

A MANITOU olyan elemzőkészletet javasol a hidraulikus olajhoz, ami lehetővé teszi az időszakos karbantartás előírt határidejének elhalasztását (2000 óra).

Ebben az esetben a hidraulikus olajat minden 500 üzemóra óra után javasolt ellenőrizni.

Ez az elemzőkészlet lehetővé teszi az olaj minőségének ellenőrzését, így elérhető a 2000 órás határidő.

Olajelemző készlet MANITOU Referencia 958162.

- Az elemző készletet megrendelheti márkakereskedőjénél.
- A készlet megérkezése után vegyen mintát az olajból, és kövesse a készlethez mellékelt utasításokat.
- Az eredményektől függően őrizze meg az elemzési jelentést, vagy cserélje ki az olajat.

MEGJEGYZÉS: Ez a készlet erősen ajánlott bizonyos felhasználások esetén, melyek a hidraulikus áramlás korlátozását okozhatják:

- extrém környezeti feltételek,
- Nagyon magas hidraulikus rátájú tartozékok használata (tisztító, keverő stb. típusok).

ELLENŐRZÉS - BEÁLLÍTÁS — Rögzítőfék

KENÉS — Rögzítőfék

A FÉK ELLENŐRZÉSE

⚠ FONTOS ⚠

Az ütközőknek a gyártó által elvégzett beállítását semmilyen esetben nem szabad módosítani.

- Helyezze a villástargoncát legalább 15%-os lejtőre, nominális terheléssel, szállítási pozícióban.
- Ellenőrizze a fékezést a rögzítőfék A állásban való rögzítésével.

A beállítás akkor megfelelő, ha a villástargonca álló helyzetben marad a lejtőn.

- Ha szükséges, állítsa be.

A RÖGZÍTŐFÉK BEÁLLÍTÁSA

- Hagyja a rögzítőféket B állásban.
- Csavarja be fokozatosan a kar, 1, végét, és ellenőrizze újra a fékezést.
- Addig ismételje a műveletet, amíg el nem éri a megfelelő fékezést.

A RÖGZÍTŐFÉK KÁBELÉNEK BEÁLLÍTÁSA AZ ELÜLSŐ TENGELYEN

- Nyomja meg az üzemi fékek pedálját, engedje ki és eressze le a rögzítőféket B állásba.
- Csavarja ki az anyacsavarokat, 2.
- Állítsa be a kábelt az anyacsavarok, 2, megszorításával vagy kiengedésével, amíg el nem éri az 1,5 mm játékot a bütykök, 3, és az ütközők, 4, között.

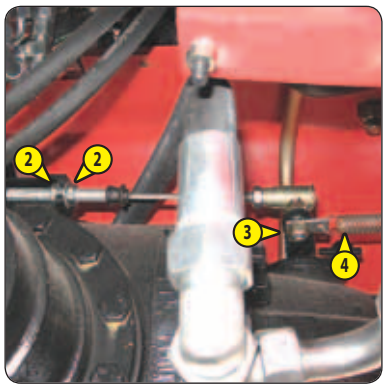

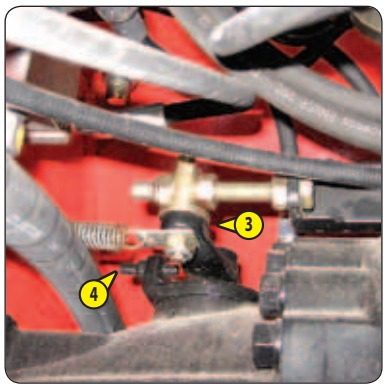

647562 (17/05/2016)
M... PST3B S4 EU

A FÉK KENÉSE

- Tisztítsa meg és kenje be a csuklókat 1 zsírral (◁ KENŐANYAGOK ÉS ÜZEMANYAG).

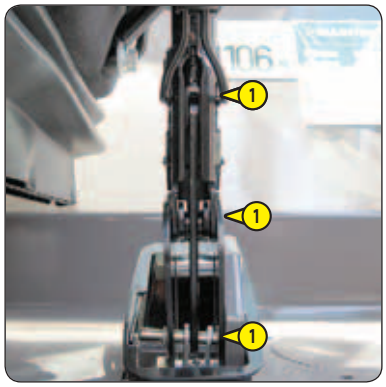

ZSÍRZÁS — A tolóoszlop emelőláncai

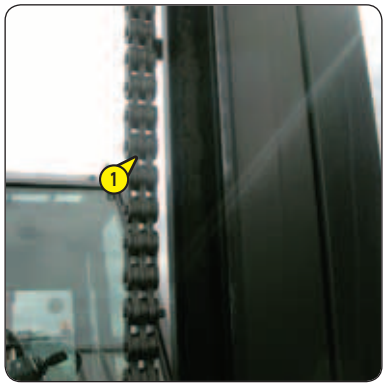

⚠ FONTOS ⚠

Rendellenességek esetén forduljon márkakereskedőjéhez.

- Törölje le a láncokat 1 egy nem bolyhosodó tiszta ronggyal.
- Figyelmesen vizsgálja meg a láncokat a kopás jeleinek észlelése érdekében.
- Az idegen testek eltávolítása érdekében erőteljesen súrolja meg a láncokat kemény nejlon kefével és tiszta gázolajjal.
- Öblítse le a láncokat tiszta gázolajba áztatott ecsettel.
- Szárítsa meg a láncokat sűrített levegővel.
- Enyhén kenje be a láncokat (◁ KENŐANYAGOK ÉS ÜZEMANYAG).

CSERE — Száraz légszűrő betétje

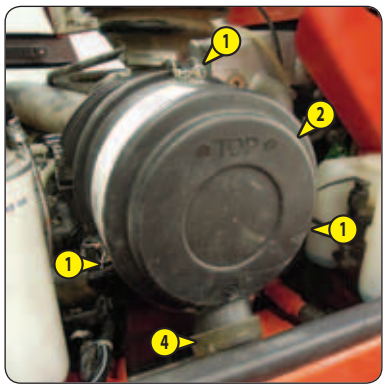

MEGJEGYZÉS: Nagyon poros környezet esetén előszűrő elemek állnak rendelkezésre (◁ SZŰRŐELEMEK ÉS GÉPSZÍJAK). Hasonlóképpen, az előszűrés esetén a szűrőbetét cseréjének gyakoriságát 250 órára kell csökkenteni.

⚠ FONTOS ⚠

A betétet tiszta helyen cseréje ki, leállított belsőégésű motorral.
Soha ne használja a targoncát szétszerelt vagy sérült szűrőbetéttel.

- Nyissa fel a motorháztetőt.
- Nyissa ki a reteszeket, 1, és vegye le a fedelet, 2.
- Távolítsa el óvatosan betétet 3, hogy maximálisan lecsökkentse a porok lehullását.
- A biztonsági betétet hagyja a helyén.
- Alaposan tisztítsa meg a következő részeket nedves, tiszta és nem bolyhosodó ronggyal:
  - A szűrő és a fedél belseje.
  - A szűrő bemenő tömlőjének belseje.
  - A tömítés felfekvőfelülete a szűrőtartóban és a fedélben.
- Ellenőrizze a következő pontokat:
  - A termikus motorhoz csatlakozó csővezeték állapotát és rögzítését.
  - A szűrő eltömődésjelzőjének állapotát és rögzítését.
- Beszerelés előtt ellenőrizze az új szűrőbetét állapotát (◁ SZŰRŐELEMEK ÉS GÉPSZÍJAK).
- Kenje be a szűrőbetét tömítését szilikon kenőanyaggal (referencia MANITOU: 479292).
- Helyezze be a betétet a szűrő tengelyébe, és tolja be a betétet, a kerületénél és nem a középpontjánál fogva.
- Szerelje vissza a fedelet, a szelepet 4 lefelé irányítva.

⚠ FONTOS ⚠

Környezetbarát módon hasznosítsa újra a fáradt olajat és a szűrőket.
Kizárólag kézzel szorítsa meg az olajszűrőt, és rögzítse egy negyedfordulattal.

- Helyezze a villástargoncát vízszintes felületre, hagyja a termikus motort alapjáraton működni néhány percig, majd állítsa le.
- Nyissa fel a motorháztetőt.
- Szerelje le a karbantartó fedelet, 1.

AZ OLAJ LEÜRÍTÉSE

MEGJEGYZÉS: Tisztítsa meg a szűrő és a leeresztő dugó környezetét, hogy elkerülje a motor alkatrészek károsodásának kockázatát.

- Helyezzen egy tartályt a leürítő kupak, 2, alá, és tekerje ki.
- Vegye le a töltőkupakot, 3, hogy biztosítsa a megfelelő leürítést.

A SZŰRŐ CSERÉJE

- Csavarozza ki és hasznosítsa újra a motorolaj szűrőt, 4, a tömítésével együtt.
- Tisztítsa meg a szűrő támasztékát tiszta, nem bársonyos ronggyal.
- Enyhén olajozza meg a tömítést, mielőtt visszaszerelné az új olajszűrőt (◁ SZŰRŐELEMEK ÉS GÉPSZÍJAK) a támasztékára (meghúzási nyomaték 30 N.m).

AZ OLAJ FELTÖLTÉSE

- Tegye vissza és szorítsa meg a leürítő kupakot, 2 (meghúzási nyomaték34 - 49 N.m).
- Töltse tele olajjal (◁ KENŐANYAGOK ÉS ÜZEMANYAG) a töltőnyíláson, 5, keresztül.

MEGJEGYZÉS: Ehhez a művelethez javasoljuk, hogy használjon egy flexibilis csővel rendelkező tölcsért.

- Várjon néhány percet, hogy az olaj át tudjon folyni a motorteknőbe.
- Indítsa el a belsőégésű motort és hagyja járni néhány percen keresztül.
- Ellenőrizze az esetleges szivárgásokat a leürítő kupaknál és az olajszűrőn.
- Állítsa le a motort, és várjon néhány percet.
- Ellenőrizze a nívópálcán, 6, hogy az olajszint a két jelölés között áll.
- Javítsa a szintet, ha szükséges.
- Szerelje vissza a feltöltő nyílást, 1.

AZ 500. ÜZEMÓRA KARBANTARTÁSÁNAK INICIALIZÁLÁSA

- A motorolaj cseréje után törölje a visszajelző kigyulladását, hogy visszaállítsa a karbantartási számlálót 500 üzemórára, a következő lépések végrehajtásával (álló motor, gyújtás az 1. pozícióban):
  - 1 - Nyomja le 15-20 másodpercig maximálisan a gázpedált.
  - 2 - Engedje fel a 15-20 másodperc között a gázpedált.
  - 3 - Nyomja le 15-20 másodpercig maximálisan a gázpedált.
  - 4 - Engedje fel a 15-20 másodperc között a gázpedált.
  - 5 - Nyomja le 15-20 másodpercig félig a gázpedált.

MEGJEGYZÉS: Ha a visszajelző az 500 üzemórás karbantartás előtt gyullad ki, cserélje ki a belsőégésű motor olaját. Ez a kipufogó részecskeszűrő jelentős számú automatikus regenerációja és a kipufogó részecskeszűrő "álló villástargonca" esetén végzett regenerációja miatt következik be.

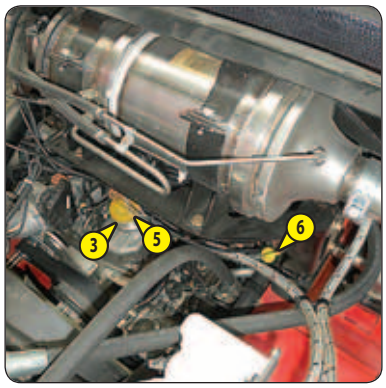

647562 (17/05/2016)
M... PST3B S4 EU

CSERE — Üzemanyag előszűrő

⚠ FONTOS ⚠

Alaposan tisztítsa meg az előszűrő külsejét valamint támasztékát, hogy megakadályozza a por behatolását a rendszerbe.

- Nyissa fel a motorháztetőt.
- Készítsen egy A jelzést az előszűrő feje és teste közé.
- Helyezzen egy edényt a leürítő kupak, 1, alá, és tekerje ki két menetnyire.
- Csavarja ki a leeresztőcsavart, 2, hogy biztosítsa a megfelelő leürítést.
- Szorítsa vissza a leeresztőcsavart, 2, amikor az előszűrőt leürítette.
- Csatlakoztassa le a kábelköteget, 3, az üzemanyag előszűrőről.
- Lazítsa ki a 4-es előszűrő testét.
- Csavarja ki a szűrőbetétet 5 és dobja ki a tömítésével együtt.
- Tisztítsa meg az előszűrő tetejének és testének belsejét egy tiszta gázolajjal átitatott ecset segítségével.
- Szerelje vissza az egészet új betéttel és új tömítéssel, melyet előzetesen tiszta motorolajjal megkent (⊲ SZŰRŐELEMEK ÉS GÉPSZÍJAK).
- Helyezze be a betétet megfelelően az előszűrő testébe, és kizárólag kézzel csavarja rá az egészet az előszűrő fejére az A jelzésig.
- Végezze el az üzemanyagszűrő betétjének cseréjét.

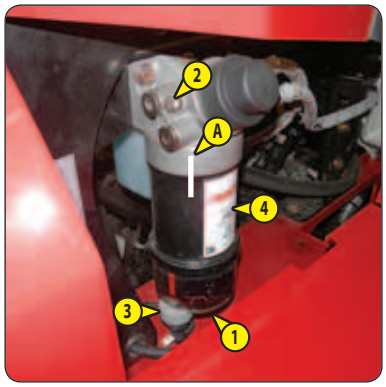

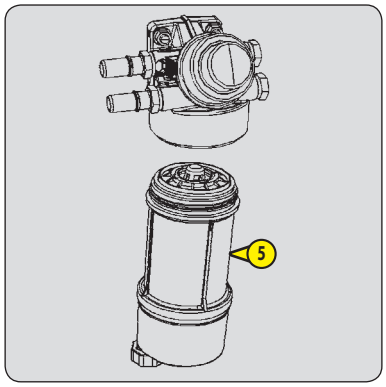

CSERE — Üzemanyagszűrő

⚠ FONTOS ⚠

Alaposan tisztítsa meg az előszűrő külsejét valamint támasztékát, hogy megakadályozza a por behatolását a rendszerbe.

- Nyissa fel a motorháztetőt.
- Készítsen egy A jelzést a szűrő feje és teste közé.
- Helyezzen egy edényt a leürítő kupak, 1, alá, és tekerje ki két menetnyire.
- Csavarja ki a leeresztőcsavart, 2, hogy biztosítsa a megfelelő leürítést.
- Szorítsa vissza a 2-es leeresztőcsavart, amikor a szűrőt leürítette.
- Csavarja ki a 3-as szűrőelemet.
- Csavarja ki a szűrőbetétet 4 és dobja ki a tömítésével együtt.
- Tisztítsa meg a szűrő tetejének és testének belsejét egy tiszta gázolajjal átitatott ecset segítségével.
- Szerelje vissza az egészet új betéttel és új tömítéssel, melyet előzetesen tiszta motorolajjal megkent (⊲ KARBANTARTÁS: SZŰRŐELEMEK ÉS GÉPSZÍJAK).
- Helyezze be a betétet megfelelően a szűrő testébe, és kizárólag kézzel csavarja rá az egészet az előszűrő fejére az A jelzésig.
- Légtelenítse az üzemanyag-betápláló rendszert (⊲ AZ ÜZEMANYAG-BETÁPLÁLÓ RENDSZER LÉGTELENÍTÉSE).

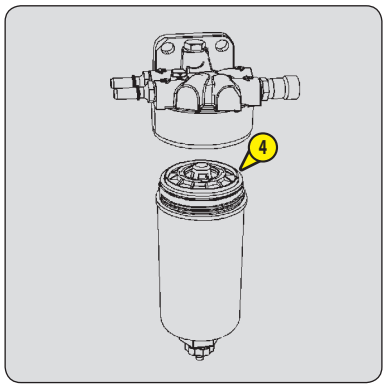

CSERE M ..-2 / M ..-4 — Sebességváltó olajszűrője

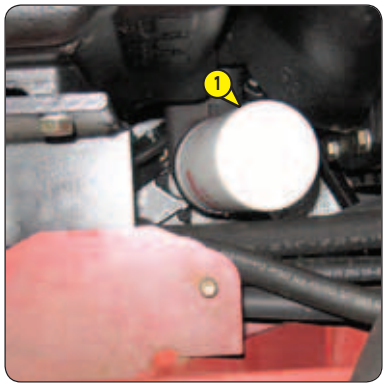

⚠ FONTOS ⚠

Kizárólag kézzel szorítsa meg a sebességváltó olajszűrőt, és rögzítse egy negyedfordulattal.

- Csavarozza ki és dobja el a sebességváltó olajszűrőt, 1.
- Alaposan tisztítsa meg a szűrőfejet tiszta, nem bársonyos ronggyal.
- Enyhén olajozza be az új tömítést, és helyezze fel a szűrőre (◁ SZŰRŐELEMEK ÉS GÉPSZÍJAK).
- Töltse fel a sebességváltó új olajszűrőjét olajjal (◁ KENŐANYAGOK ÉS ÜZEMANYAG).
- Szerelje be és húzza meg a szűrőt, ügyelve a tömítés megfelelő helyzetére.

CSERE M ..-2 / M ..-4 — Elülső tengely differenciálolaj (olajhűtővel)

CSERE M ..-2 / M ..-4 — Az elülső tengely hűtési rendszerének szűrője

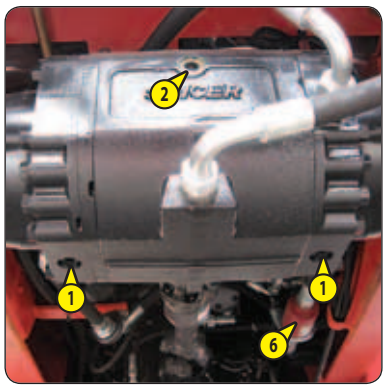

Helyezze a villástargoncát vízszintes felületre, leállított termikus motorral, úgy, hogy a differenciálolaj még meleg.

⚠ FONTOS ⚠

Gondoskodjon a leürített olaj környezetet védő eltávolításáról.

AZ OLAJ LEÜRÍTÉSE

- Helyezzen egy tartályt a leürítő kupakok, 1, alá, és tekerje ki őket.
- Vegye le a szintjelző és töltőkupakot, 2, hogy biztosítsa a megfelelő leürítést.
- Tegye vissza és húzza meg a leürítő kupakokat 1 (meghúzási nyomaték 34 - 49 N.m).

A SZŰRŐ CSERÉJE

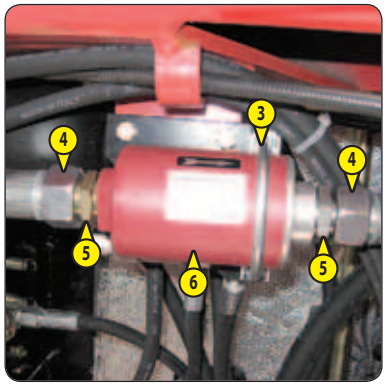

- Csavarja ki a bilincs-felet 3.
- Csavarja ki a két flexibilis csövet 4, távolítsa el a két csatlakozót 5.
- Cserélje ki a szűrőt 6 (◁ SZŰRŐELEMEK ÉS GÉPSZÍJAK).

⚠ FONTOS ⚠

Figyeljen arra, hogy a szűrőt, 6, a nyílnak megfelelő irányba szerelje be.

- Csavarja vissza a két flexibilis csövet 4, és a két csatlakozót 5.
- Húzza meg újra a bilincs-felet 3.

AZ OLAJ FELTÖLTÉSE

- Töltse tele olajjal (◁ KENŐANYAGOK ÉS ÜZEMANYAG) az ellenőrző nyíláson, és a feltöltőnyíláson 2 keresztül, amíg az olaj túl nem csordul a nyíláson.
- Csavarja be a záródugót a meghúzása nélkül.
- Indítsa be a motort, és hagyja néhány percig járni a hűtőrendszer feltöltése érdekében.
- Állítsa le a motort, várjon néhány percet és állítsa be a szintet.
- Csavarja ki újra a kupakot 2.
- A szint akkor megfelelő, ha az olaj túlcsordul a szintjelző és feltöltő nyíláson 2.
- Ellenőrizze az esetleges szivárgásokat a leürítő kupakoknál.
- Tegye vissza és szorítsa meg a szintjelző és töltőkupakot, 2 (meghúzási nyomaték 34 - 49 N.m).

⚠ FONTOS ⚠

Ne működtesse a targoncát a szűrőkazetta nélkül, mivel ez súlyos kárt tehet az átvitel hidraulikai körében, a szivattyúban, és a kerekek hidrosztatikus motorjaiban.

- Állítsa le a termikus motort egy vízszintes felületen, és a hidraulikus vezérlők működtetésével szüntesse meg a nyomást a rendszerekben.
- Nyissa fel a motorháztetőt.
- Szerelje le az oldalsó zárólemezt 1.

MEGJEGYZÉS: Tisztítsa meg a szűrő környezetét, hogy elkerülje a hidraulikus rendszer alkatrészei szennyeződésének kockázatát.

M ..-2 / M ..-4

- Csavarja ki fedél, 2, rögzítőcsavarjait.
- Vegye ki a hidraulikus elvezetés olajszűrőjének betétjét, és cserélje újra (◁ SZŰRŐELEMEK ÉS GÉPSZÍJAK).
- Győződjön meg a betét megfelelő elhelyezkedéséről, és szerelje vissza a fedelet, 2.

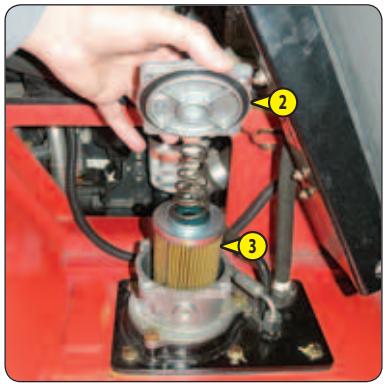

M ..-2H

- Csavarja ki a fedelet, 2, két-három menetnyire.
- Várjon néhány percet, hogy az olaj átfolyjon a tartályba.
- Vegye le a fedelet, és lassan vegye ki a 3-es szűrőbetét egészét.
- Helyezze az egységet tiszta edénybe, és ürítse ki a tartályt.
- Válassza le a tartályt 4 és a szűrőbetét 6 felső részét 5 elforgatva.
- Szerelje fel a tartályt és a felső részt egy új szűrőbetétre (◁ SZŰRŐELEMEK ÉS GÉPSZÍJAK).
- Helyezze vissza az egészet, majd csavarozza vissza a fedelet 2.

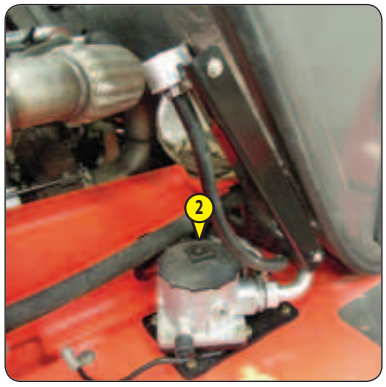

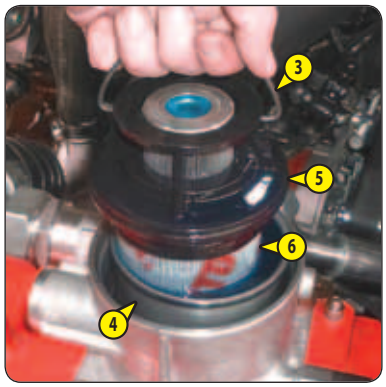

CSERE — Fülke ventilátorszűrője

- Szerelje le a védőlemezt 1.
- Vegye ki a szellőzés szűrőjét 2, és cserélje újra (◁ SZŰRŐELEMEK ÉS GÉPSZÍJAK).
- Szerelje vissza a védőlemezt.

CSERE — Fülke ventilátorszűrő (klímaberendezés opció)

- Szerelje le a védőlemezt 1.
- Vegye ki a szellőzés szűrőjét 2, és cserélje újra (◁ SZŰRŐELEMEK ÉS GÉPSZÍJAK).
- Szerelje vissza a védőlemezt.

ELLENŐRZÉS — Villák kopása *

** Forduljon márkakereskedőjéhez.*

➲ ❷ 1000H - IDŐSZAKOS KARBANTARTÁS - MINDEN 1000. ÜZEMÓRA VAGY 2 ÉV UTÁN

VÉGEZZE EL AZ 500 ÜZEMÓRA UTÁN ESEDÉKES IDŐSZAKOS KARBANTARTÁST IS.

ELLENŐRZÉS — Biztonsági öv

⚠ FONTOS ⚠

Semmiképpen ne használja a villástargoncát, ha a biztonsági öv hibás (rögzítés, becsatolás, varrás, szakadás stb. tekintetében).
Azonnal javíttassa meg vagy cseréltesse ki a biztonsági övet.

KÉT RÖGZÍTÉSI PONTOS BIZTONSÁGI ÖV

- Ellenőrizze a következő pontokat:
  - A rögzítési pontok rögzítettsége az ülésen.
  - A zárómechanizmus és a heveder tisztasága.
  - A zárómechanizmus összeillesztése.
  - A heveder állapota (szakadás, foszlás).

KÉT RÖGZÍTÉSI PONTOS, CSÉVÉLŐS BIZTONSÁGI ÖV

- Ellenőrizze a fent felsorolt és a következő pontokat:
  - Az öv megfelelő csévélése.
  - A csévélő tartóinak állapota.
  - A csévélő mechanizmusának blokkolása a heveder hirtelen meghúzása esetén.

MEGJEGYZÉS: Minden egyes baleset után cserélje ki a biztonsági övet.

TISZTÍTÁS — Üzemanyag-tartály

CSERE — Üzemanyagtartály levegőszelepe

⚠ FONTOS ⚠

Soha ne dohányozzon vagy közelítsen lánggal ez alatt a művelet alatt.
Soha ne tegyen kísérletet a hegesztés vagy bármely más művelet saját kezű elvégzésére, mert ez robbanást vagy tüzet okozhat.

- Helyezze a villástargoncát vízszintes felületre, leállított termikus motorral.
- Ellenőrizze az esetleges szivárgásokat az üzemanyag áramlási körében és a tartályban.
- Szivárgás esetén forduljon márkakereskedőjéhez.
- Helyezzen egy tartályt a leürítő kupak, 1, alá, és tekerje ki.
- Vegye le a töltőkupakot, 2, hogy biztosítsa a megfelelő leürítést.
- Öblítsen tíz liter tiszta gázolajjal a töltőnyíláson, 3, keresztül.
- Tegye vissza és szorítsa meg a leürítő kupakot, 1 (meghúzási nyomaték 72 - 88 N.m).
- Csavarozza ki a lelevegőző szelepet, 5, és cserélje újra (◁ SZŰRŐELEMEK ÉS GÉPSZÍJAK) (meghúzási nyomaték 5 ±2 N.m).
- Töltse fel a tartályt tiszta és átszűrt gázolajjal.
- Tegye vissza a töltőkupakot.
- Ha szükséges, légtelenítse az üzemanyag-betápláló rendszert (◁ ALKALMI KARBANTARTÁS).

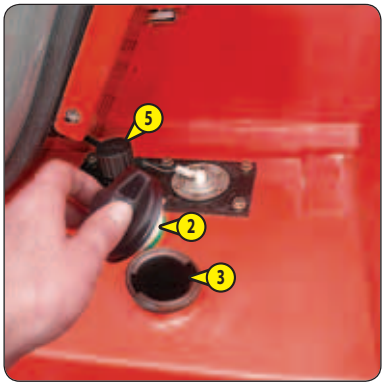

CSERE — Száraz légszűrő biztonsági betétje

⚠ FONTOS ⚠

A biztonsági betét cseréjének megadott időköze jelzésértékű.
Ezt cserélni kell a száraz légszűrő betétjének minden harmadik cseréjével egyidejűleg.

A száraz légszűrő betét kiszerelése és beszerelése (◁ 500H: CSERE Légszűrő betétje).

- Távolítsa el óvatosan a biztonsági betétet 1, hogy maximálisan lecsökkentse a porok lehullását.
- Tisztítsa meg a szűrő tartóelemén a tömítés felfekvő felületeit nedves, tiszta és nem bolyhosodó ronggyal.
- Beszerelés előtt ellenőrizze az új biztonsági szűrőbetét állapotát (◁ SZŰRŐELEMEK ÉS GÉPSZÍJAK).
- Helyezze be a betétet a szűrő tengelyébe, és tolja be a betétet, a kerületénél és nem a középpontjánál fogva.

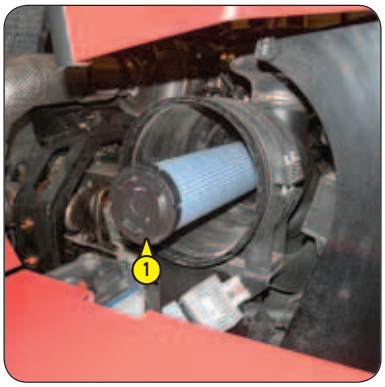

CSERE — Termikus motor teknőjének szellőztető szűrője

- Nyissa fel a motorháztetőt.
- Alaposan tisztítsa meg a szűrő külsejét valamint támasztékát, hogy megakadályozza a por behatolását a rendszerbe.
- Lazítsa ki az 1-es anyacsavarokat, és vegye le a 2-es fedelet.
- Távolítsa el a biztosítógyűrűt 3.
- Vegye ki a szűrőt 4, és dobja ki a fedélen található tömítéssel 5 együtt.
- Szerelje vissza a szűrőt 4 és egy új tömítést 5 (⊲ SZŰRŐELEMEK ÉS GÉPSZÍJAK).

MEGJEGYZÉS: Győződjön meg arról, hogy a 4-es szűrő és az 6-ös tengely síkja egybevág-e.

- Tegye vissza a biztosítógyűrűt 3.
- Szerelje vissza a fedelet 2 és húzza meg az anyákat 1 (meghúzási nyomaték 25 N.m).

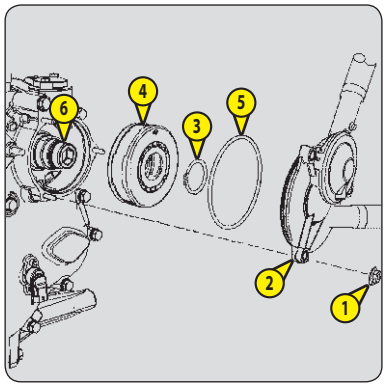

CSERE — Hűtőfolyadék

⚠ FONTOS ⚠

A termikus motor nem tartalmaz korróziógátló elemet, és minden évben fel kell tölteni minimum 25 %-os etilén-glikol alapú fagyállót tartalmazó keverékkel.

Ezt a műveletsort szükség esetén vagy 2 évente egyszer, a tél beköszönte előtt kell elvégezni.

- Helyezze a villástargoncát vízszintes felületre, leállított és hideg termikus motorral.
- Nyissa fel a motorháztetőt.

A FOLYADÉK LEÜRÍTÉSE

- Helyezzen egy edényt a hűtő tömlője 1 és a motorblokk leürítő kupakja 2 alá.
- Szerelje le a tömlőt és lazítsa meg a leeresztő dugót.
- Vegye le a hűtő töltőkupakját 3.
- Hagyja, hogy a hűtési rendszer teljesen leürüljön, gondoskodva arról, hogy a nyílások ne tömődjenek el.
- Ellenőrizze a tömlők állapotát és a rögzítéseket, és szükség esetén cserélje ki a tömlőket.
- Öblítse át az áramlási kört tiszta vízzel, és ha kell, használjon tisztítószert.

A FOLYADÉK FELTÖLTÉSE

- Tegye vissza és húzza meg a tömlőt 1 és a leürítő kupakot 2 (meghúzási nyomaték 40 N.m).
- Töltse fel lassan a rendszert hűtőfolyadékkal (⊲ KENŐANYAGOK ÉS ÜZEMANYAG) a szintmérő 4, közepéig, a töltőnyíláson, 5, keresztül.
- Tegye vissza a töltőkupakot, 3.
- Járassa a motort néhány percig alapjáraton.
- Ellenőrizze az esetleges szivárgásokat.
- Ellenőrizze a szintet és javítsa, ha szükséges.

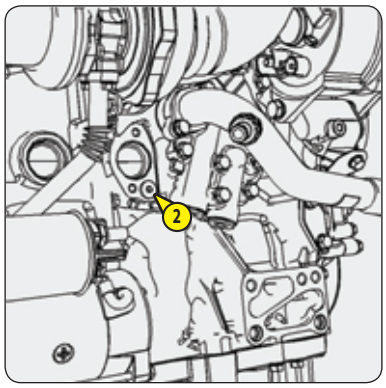

CSERE M ..-2 / M ..-4 — Sebességváltó olaja

TISZTÍTÁS M ..-2 / M ..-4 — Sebességváltó tartály membránja

⚠ FONTOS ⚠

Gondoskodjon a leürített olaj környezetet védő eltávolításáról.

- Helyezze a villástargoncát vízszintes felületre, leállított termikus motorral, úgy, hogy a sebességváltó olaj még meleg.
- Helyezzen egy tartályt a leürítő kupak 1 és a lemez 2 alá.

AZ OLAJ LEÜRÍTÉSE

- Csavarja ki a leürítő kupakot, 1.
- Vegye ki a nívópálcát, 3, és csavarja ki a töltőkupakot, 4, hogy biztosítsa a megfelelő leürítést.

A MEMBRÁN TISZTÍTÁSA

- Szerelje le a lemezt, 2, és vegye ki a gyűrűs kapcsolást és a tartógyűrűt.
- Hagyja, hogy a maradék olaj is leürüljön.
- Távolítsa el a membránt, és tisztítja meg sűrített levegő segítségével.
- Tisztítsa meg a lemez mágneses részét.
- Szerelje fel az egységet és csavarozza vissza a lemezt 2 (meghúzási nyomaték 18 - 31 N.m).

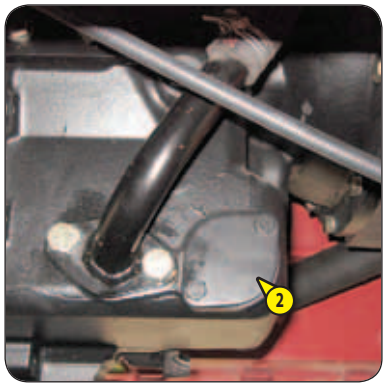

AZ OLAJ FELTÖLTÉSE

- Tegye vissza és szorítsa meg a leürítő kupakot, 1 (meghúzási nyomaték 34 - 54 N.m).
- Töltse tele olajjal (⊲ KENŐANYAGOK ÉS ÜZEMANYAG) a töltőnyíláson, 5, keresztül és tegye vissza a kupakot 4.
- Járassa a motort alapjáraton, és ellenőrizze a megfelelő szintet a szintmérő 3 felső jelölésén.
- Ellenőrizze az esetleges szivárgásokat a leürítő kupaknál és a lemeznél.
- Javítsa a szintet, ha szükséges.

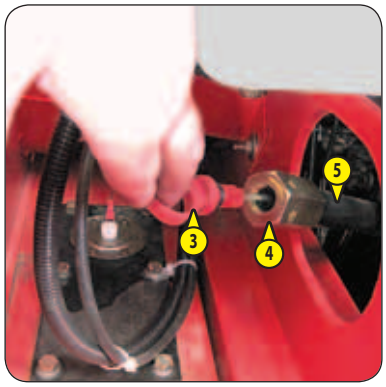

CSERE — A kerekek reduktorainak olaja

ELÜLSŐ KEREKEK REDUKTORAI

HÁTULSÓ KEREKEK REDUKTORAI M .. -4

⚠ FONTOS ⚠

Gondoskodjon a leürített olaj környezetet védő eltávolításáról.

- Helyezze a villástargoncát vízszintes felületre, leállított termikus motorral, úgy, hogy a reduktorolaj még meleg.
- Engedje le az olajat minden kerék reduktorából.
- Helyezze a leürítő kupakot, 1, A állásba.
- Helyezzen egy tartályt a leürítő kupak alá, és tekerje ki.
- Hagyja, hogy teljesen leürüljön az olaj.
- Állítsa a leürítő dugót B állásba, azaz a szint nyílásához.
- Töltse tele olajjal (⊲ KENŐANYAGOK ÉS ÜZEMANYAG) az ellenőrző nyíláson, 1, keresztül.
- A szint akkor megfelelő, ha az olaj a nyílással egy szintben van.
- Tegye vissza és szorítsa meg a leürítő kupakot (meghúzási nyomaték 34 à 49 N.m).

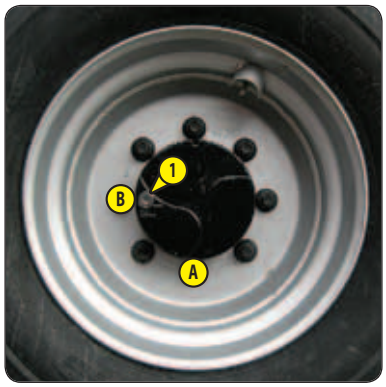

⚠ FONTOS ⚠

Gondoskodjon a leürített olaj környezetet védő eltávolításáról.

- Helyezze a villástargoncát vízszintes felületre, leállított termikus motorral, úgy, hogy a differenciálolaj még meleg.

M ..-2 / M ..-4

- Helyezzen egy tartályt a leürítő kupakok, 1, alá, és tekerje ki őket.
- Vegye le a töltőkupakot, 2, hogy biztosítsa a megfelelő leürítést.
- Tegye vissza és húzza meg a leürítő kupakokat 1 (meghúzási nyomaték 34 - 49 N.m).
- Töltse tele olajjal (◁ KENŐANYAGOK ÉS ÜZEMANYAG) a töltőnyíláson, 2, keresztül.
- A szint akkor megfelelő, ha az olaj túlcsordul a feltöltőnyíláson, 2.
- Ellenőrizze az esetleges szivárgásokat a leürítő kupakoknál.
- Tegye vissza és szorítsa meg a feltöltőkupakot, 2 (meghúzási nyomaték 34 - 49 N.m).

M ..-2H

- Helyezzen egy tartályt a leürítő kupakok, 1, alá, és tekerje ki őket.
- Vegye le a szintjelző kupakot, 2, és a töltőkupakot, 3, hogy biztosítsa a megfelelő leürítést.
- Tegye vissza és húzza meg a leürítő kupakokat 1 (meghúzási nyomaték 34 - 49 N.m).
- Töltse tele olajjal (◁ KENŐANYAGOK ÉS ÜZEMANYAG) a töltőnyíláson, 3, keresztül.
- A szint akkor megfelelő, ha az olaj túlcsordul a szintjelző nyíláson, 2.
- Ellenőrizze az esetleges szivárgásokat a leürítő kupakoknál.
- Tegye vissza és húzza meg a szintjelző kupakot 2 (meghúzási nyomaték 34 - 49 N.m) és a töltőkupakot 3 (meghúzási nyomaték 34 - 49 N.m).

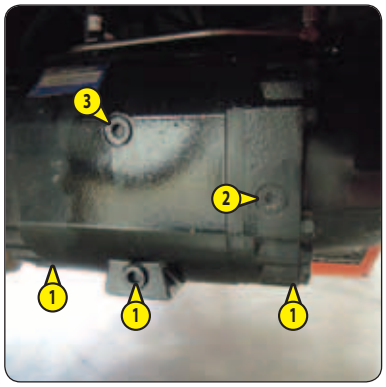

CSERE M ..-4 Hátsó tengely differenciálolaj

⚠ FONTOS ⚠

Gondoskodjon a leürített olaj környezetet védő eltávolításáról.

- Helyezze a villástargoncát vízszintes felületre, leállított termikus motorral, úgy, hogy a differenciálolaj még meleg.
- Helyezzen egy tartályt a leürítő kupakok, 1, alá, és tekerje ki őket.
- Vegye le a szintjelző kupakot, 2, és a töltőkupakot, 3, hogy biztosítsa a megfelelő leürítést.
- Tegye vissza és húzza meg a leürítő kupakokat 1 (meghúzási nyomaték 34 - 49 N.m).
- Töltse tele olajjal (◁ KENŐANYAGOK ÉS ÜZEMANYAG) a töltőnyíláson, 3, keresztül.
- A szint akkor megfelelő, ha az olaj túlcsordul a szintjelző nyíláson, 2.
- Ellenőrizze az esetleges szivárgásokat a leürítő kupakoknál.
- Tegye vissza és húzza meg a szintjelző kupakot 2 (meghúzási nyomaték 34 - 49 N.m) és a töltőkupakot 3 (meghúzási nyomaték 34 - 49 N.m).

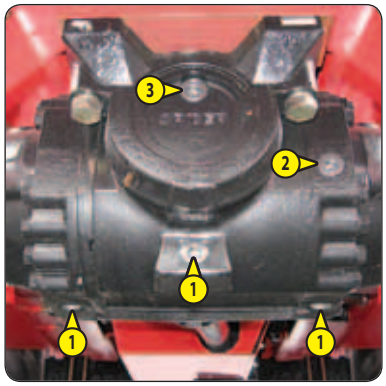

647562 (17/05/2016)
M... PST3B S4 EU

ELLENŐRZÉS	A motor szilentblokkjai *
ELLENŐRZÉS	A motor fordulatszáma *
ELLENŐRZÉS	A motor szelepeinek holtjátéka *
ELLENŐRZÉS	A kerekek és a gumiabroncsok állapota *
ELLENŐRZÉS	A tolóoszlop állapota *
ELLENŐRZÉS	A hűtőcsövek és tömlők állapota *
ELLENŐRZÉS	A hengerek állapota (szivárgás, szárak) *
ELLENŐRZÉS	Tömlők és kábelek állapota *
ELLENŐRZÉS	Fényszórók és irányjelzők *
ELLENŐRZÉS	Figyelmeztető berendezések *
ELLENŐRZÉS	Visszapillantó tükrök állapota *
ELLENŐRZÉS	A fülke szerkezeti elemei *
ELLENŐRZÉS	A járműváz szerkezeti elemei *
ELLENŐRZÉS	Tartozékhordó emelőszerkezet *
ELLENŐRZÉS	Tartozékok állapota *
TISZTÍTÁS	A hidraulikus szivattyú csőszűrője*
CSERE	Fékolaj *
LÉGTELENÍTÉS	Fékrendszer áramlási köre *
ELLENŐRZÉS	A fékrendszer nyomása *
BEÁLLÍTÁS	Fékek *

* Forduljon márkakereskedőjéhez.

➲ ❸ 2000H - IDŐSZAKOS KARBANTARTÁS - MINDEN 2000. ÜZEMÓRA VAGY 4 ÉV UTÁN

VÉGEZZE EL AZ 500 ÉS 1000 ÜZEMÓRA UTÁN ESEDÉKES IDŐSZAKOS KARBANTARTÁST IS.

ELLENŐRZÉS — A kerekek anyacsavarjainak meghúzási nyomatéka

- Ellenőrizze a gumiabroncsok állapotát, hogy észlelje a hasadásokat, kidudorodásokat, kopásokat stb.
- Ellenőrizze nyomatékkulcs segítségével a kerekek anyacsavarjainak meghúzási nyomatékát:
  - Első kerekek = 630 N.m ± 94 N.m
  - Hátulsó kerekek = 340 N.m ± 51 N.m

CSERE — Hidraulikai olaj

TISZTÍTÁS — A hidraulikus olajtartály beszívó-membránja

CSERE — Hidraulikus olaj tartályának lelevegőző szelepe

⚠ FONTOS ⚠

Gondoskodjon a leürített olaj környezetet védő eltávolításáról.

Mielőtt bármilyen beavatkozást végezne, alaposan tisztítsa meg a leeresztő dugó és a hidraulika tartály visszatérő olajszűrő lemezének környezetét.

- Helyezze a villástargoncát vízszintes felületre, leállított termikus motorral, hátradöntött és maximálisan leeresztett tolóoszloppal.
- Nyissa fel a motorháztetőt.

M ..-2 / M ..-4

AZ OLAJ LEÜRÍTÉSE

- Helyezzen egy tartályt a leürítő kupak, 1, alá, és tekerje ki.
- Szerelje le a töltőkupak reteszét, 2.
- Vegye le a töltőkupakot, 3, hogy biztosítsa a megfelelő leürítést.

A MEMBRÁN TISZTÍTÁSA

- Szerelje le az oldalsó zárólemezt 4.
- Kösse le a tömlőket 5 (modelltől függően).
- Szerelje le az ellenőrző nyílást 6.
- Csavarja ki a szívószűrőt a tartály aljában.
- Tisztítsa meg a membránt meg sűrített levegő segítségével.
- Ellenőrizze állapotát, és cserélje, ha szükséges (⊲ SZŰRŐELEMEK ÉS GÉPSZÍJAK).
- Szerelje vissza a szívószűrőt és a hozzáférést biztosító fedelet 6.
- Kösse vissza a tömlőket 5 (modelltől függően).

A LELEVEGŐZŐ SZELEP CSERÉJE

- Csavarja ki a lelevegőző szelepet, 7, és cserélje újra (⊲ SZŰRŐELEMEK ÉS GÉPSZÍJAK).
- Szerelje vissza az oldalsó zárólemezt 4.

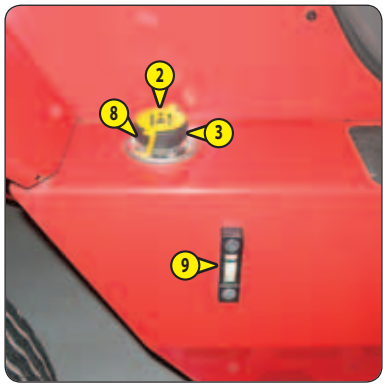

AZ OLAJ FELTÖLTÉSE

- Tisztítsa meg és tegye vissza a leürítő kupakot 1 (meghúzási nyomaték 29 - 39 N.m).
- Töltse tele olajjal (⊲ KENŐANYAGOK ÉS ÜZEMANYAG) a töltőnyíláson, 8, keresztül.

⚠ FONTOS ⚠

Használjon nagyon tiszta tölcsért, és a betöltés előtt tisztítsa le az olajoskanna alját.

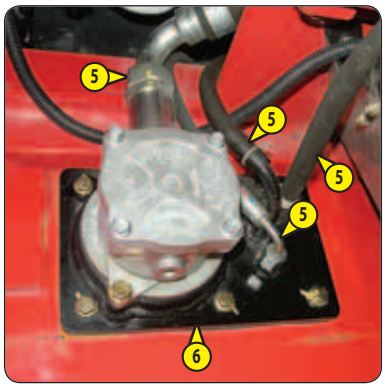

- Ellenőrizze az olajszintet a mérőpálcán 9. A szint akkor megfelelő, ha a két jel között áll.
- Ellenőrizze szemrevételezéssel, hogy nincs-e szivárgás a leürítőcsavaron.
- Tegye vissza a 3-as töltőkupakot és reteszét (2).

A HIDRAULIKUS RENDSZER SZENNYEZŐDÉS-MENTESÍTÉSE

Ez a művelet lehetővé teszi a szennyeződés-mentesítést a hidraulikus elvezetés olajszűrőjével.

- 5 percig járassa a motort (a gázpedál félig lenyomva) anélkül, hogy bármit használna a targoncán.
- Ezután további 5 percen keresztül használja az összes hidraulikus mozgást (a kormányzás kivételével).
- Működtesse a belsőégésű motort maximális fordulatszámon 1 percen keresztül, majd hozza működésbe a kormányt.

M ..-2H

AZ OLAJ LEÜRÍTÉSE

- Helyezzen egy tartályt a leürítő kupak, 1, alá, és tekerje ki.
- Szerelje le a töltőkupak reteszét, 2.
- Vegye le a töltőkupakot, 3, hogy biztosítsa a megfelelő leürítést.

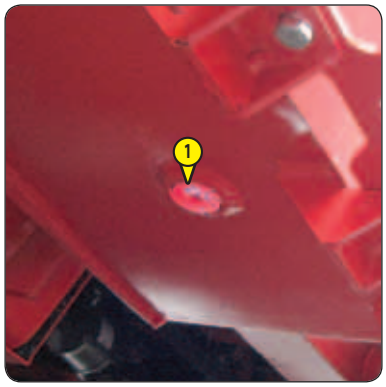

A MEMBRÁN TISZTÍTÁSA

- Szerelje le az oldalsó zárólemezt 4.
- Kösse le a tömlőket 5 (modelltől függően).
- Szerelje le az ellenőrző nyílást 6.
- Csavarja ki a szívószűrőt a tartály aljában.
- Tisztítsa meg a membránt meg sűrített levegő segítségével.
- Ellenőrizze állapotát, és cserélje, ha szükséges (◁ SZŰRŐELEMEK ÉS GÉPSZÍJAK).
- Szerelje vissza a szívószűrőt és a hozzáférést biztosító fedelet 6.
- Kösse vissza a tömlőket 5 (modelltől függően).

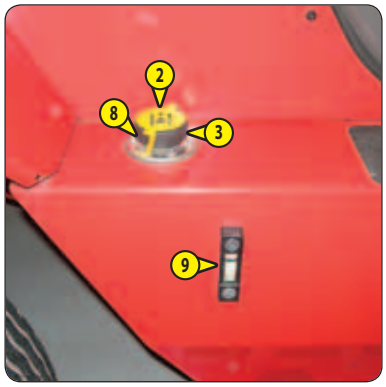

A LELEVEGŐZŐ SZELEP CSERÉJE

- Csavarja ki a lelevegőző szelepet, 7, és cserélje újra (◁ SZŰRŐELEMEK ÉS GÉPSZÍJAK).
- Szerelje vissza az oldalsó zárólemezt 4.

AZ OLAJ FELTÖLTÉSE

- Tisztítsa meg és tegye vissza a leürítő kupakot 1 (meghúzási nyomaték 29 - 39 N.m).
- Töltse tele olajjal (◁ KENŐANYAGOK ÉS ÜZEMANYAG) a töltőnyíláson, 8, keresztül.

⚠ FONTOS ⚠

Használjon nagyon tiszta tölcsért, és a betöltés előtt tisztítsa le az olajoskanna alját.

- Ellenőrizze az olajszintet a mérőpálcán 9. A szint akkor megfelelő, ha a két jel között áll.
- Ellenőrizze szemrevételezéssel, hogy nincs-e szivárgás a leürítőcsavaron.
- Tegye vissza a 3-as töltőkupakot és reteszét (2).

A HIDRAULIKUS RENDSZER SZENNYEZŐDÉS-MENTESÍTÉSE

Ez a művelet lehetővé teszi a szennyeződés-mentesítést a hidraulikus elvezetés olajszűrőjével.

- 5 percig járassa a motort (a gázpedál félig lenyomva) anélkül, hogy bármit használna a targoncán.
- Ezután további 5 percen keresztül használja az összes hidraulikus mozgást (a kormányzás kivételével).
- Működtesse a belsőégésű motort maximális fordulatszámon 1 percen keresztül, majd hozza működésbe a kormányt.

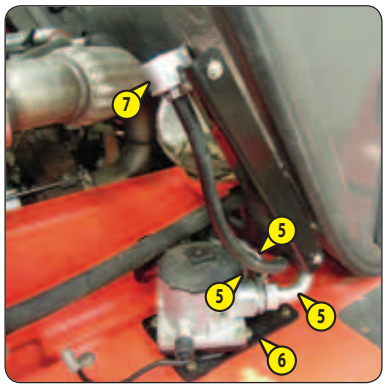

ELLENŐRZÉS — Hűtő *
ELLENŐRZÉS — Vízszivattyú és termosztát *
ELLENŐRZÉS — Generátor és önindító *
ELLENŐRZÉS — Turbókompresszor *
ELLENŐRZÉS — Hidrosztatikus átviteli rendszer nyomása *
ELLENŐRZÉS — Hidrosztatikus átviteli rendszer szabályozási áramlása *
ELLENŐRZÉS — Fékbetétek és a féktárcsa kopása
ELLENŐRZÉS — A tolóoszlop emelőláncainak görgői *
ELLENŐRZÉS — Tolóoszlop vezetőgörgők *
ELLENŐRZÉS — A hidraulikus rendszerek nyomásai *
ELLENŐRZÉS — Kormánymű *
ELLENŐRZÉS — Csuklók csapágyai és gyűrűi *
TISZTÍTÁS — Klímaberendezés (OPCIÓ) *

A KONDENZÁLÓ ÉS PORLASZTÓ KANYARCSÖVEK TISZTÍTÁSA

A KONDENZÁTUM-TARTÁLY ÉS A NYOMÁSCSÖKKENTŐ SZELEP TISZTÍTÁSA

A HŰTŐKÖZEG ÖSSZEGYŰJTÉSE A DEHIDRATÁLÓ SZŰRŐ CSERÉJÉHEZ

A HŰTŐKÖZEG ÚJRATÖLTÉSE, VALAMINT A TERMOSZTATIKUS BEÁLLÍTÁS ÉS A NYOMÁSSZABÁLYOZÓK ELLENŐRZÉSE

MEGJEGYZÉS: Ne felejtse el a porlasztó egység felnyitása során kicserélni a fedél vízszigetelő tömítését.

⚠ FONTOS ⚠

SOHA NE TEGYEN KÍSÉRLETET AZ ESETLEGES RENDELLENESSÉGEK SAJÁT KEZŰ JAVÍTÁSÁRA. A RENDSZER FELTÖLTÉSÉT ILLETŐEN FORDULJON MINDIG MÁRKAKERESKEDŐJÉHEZ, AKI RENDELKEZIK A MEGFELELŐ CSEREALKATRÉSZEKKEL, MŰSZAKI ISMERETEKKEL ÉS A SZÜKSÉGES SZERSZÁMOKKAL.

Baleset esetén forduljon orvoshoz.

Belélegzés esetén vigye friss levegőre a sérültet.
Bőrrel való érintkezés esetén mossa le azonnal nagy mennyiségű vízzel.
Fagyás esetén steril kötést kell alkalmazni.
Szemmel való érintkezés esetén öblítse tiszta vízzel 15 percen keresztül.

A HŰTŐKÖZEGGEL KAPCSOLATOS FONTOS INFORMÁCIÓK

- Ez a termék a Kyoto egyezménynek megfelelő, fluorozott üvegházi gázokat tartalmaz.
- Hűtőfolyadék típusa: R134A; színtelen, szagtalan, a levegőnél nehezebb gáz. A termék PRG (potenciális üvegházhatási tényező) értéke 1430.
- A gáz nem kerülhet a légkörbe. Soha ne nyissa fel az áramlási kört, mivel a hűtőgáz kiszökhet.

- A kompresszor az olajszint ellenőrzéséhez szintmutatóval rendelkezik; soha ne csavarja ki ezt a szintmutatót, mert azzal kisütné a berendezést. Az olajszint ellenőrzésére csak a rendszer leürítésének alkalmával kerül sor.

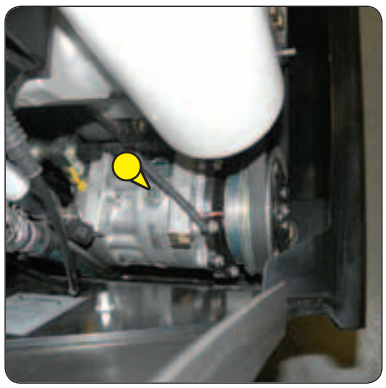

* Forduljon márkakereskedőjéhez.

➲ ❹ 3000H - IDŐSZAKOS KARBANTARTÁS - MINDEN 3000. ÜZEMÓRA VAGY 6 ÉV UTÁN

VÉGEZZE EL AZ 500 ÉS 1000 ÜZEMÓRA UTÁN ESEDÉKES IDŐSZAKOS KARBANTARTÁST IS.

CSERE — **Generátorszíj**

CSERE — **Kompresszorszíj (klímaberendezés opció)**

** Forduljon márkakereskedőjéhez.*

➲ ❺ 4000H - IDŐSZAKOS KARBANTARTÁS - MINDEN 4000. ÜZEMÓRA VAGY 8 ÉV UTÁN

VÉGEZZE EL AZ 500, AZ 1000 ÉS A 2000 ÜZEMÓRA UTÁN ESEDÉKES IDŐSZAKOS KARBANTARTÁST IS.

ELLENŐRZÉS		Irányító kerekek *
ELLENŐRZÉS		Az első tengely féktárcsáinak elhasználódása*
ELLENŐRZÉS		Elülső kerekek reduktorainak játéka*
ELLENŐRZÉS	M .. -2	Hátsó tengely *
ELLENŐRZÉS	M .. -4	Hátsó kerék reduktorok forgócsapjai*
ELLENŐRZÉS	M .. -4	Hátsó kerekek reduktorainak kardáncsuklója*
ELLENŐRZÉS	M .. -4	Hátsó kerekek reduktorainak játéka*
ELLENŐRZÉS		Tolóoszlop tartógörgők *

** Forduljon márkakereskedőjéhez.*

TISZTÍTÁS

Kipufogó részecskeszűrő „álló villástargonca" esetén

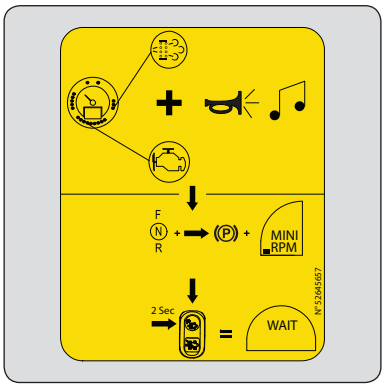

⚠ FONTOS ⚠

A kipufogó részecskeszűrő regenerációja automatizált eljárás, melyet a kezelő indít el, amikor megjelenik az alábbi kontrollfények valamelyike:

- Állítsa le a villástargoncát egy biztonságos és megfelelően szellőző helyen.
- Ellenőrizze a következő pontokat:
  - menetirány-váltó üresben,
  - rögzítőfék behúzva,
  - a talajra helyezett villa,
  - a termikus motor hűtővizének hőmérséklete magasabb, mint 70 °C,
  - gázpedál felengedve,
  - a kipufogógáz magas hőmérsékletének kontrollfénye nem ég.
- Győződjön meg arról, hogy kellő mennyiségű az üzemanyag.
- Indítsa be a villástargoncát, és működtesse a termikus motort néhány percig, hogy elérje az üzemi hőmérsékletet.
- Nyomja le két másodpercig az 1-es kapcsoló tetejét, hogy elindítsa a regenerációs eljárást.

- A visszajelzők + kialszanak. A visszajelző kigyulladása és egy sípoló hangjelzés érvényesíti a kipufogógáz-részecskeszűrő „álló targonca" regenerálási eljárásába történő belépést. Ellenkező esetben visszajelzők + ismét kigyulladnak egy sípoló hangjelzés kíséretében. Ellenőrizze újra a targonca felszereltségét, és szükség esetén forduljon a forgalmazóhoz.
- Az eljárás alatt a termikus motor fordulatszáma 2000 ford/perc.

⚠ FONTOS ⚠

A kipufogógáz-részecskeszűrő regenerálási eljárása csak indokolt esetben állítható le.
Az eljárás automatikusan leáll, ha a kezelő:
- a gázpedál lenyomása,
- vagy válassza ki az előre- vagy a hátramenetet,
- vagy a rögzítőfék kiengedése.

- A kipufogó részecskeszűrő regenerációja változó ideig tart (15 és 30 perc között), az alábbi kritériumok szerint:
  - a szűrő eltömődöttségének mértéke,
  - a környezet hőmérséklete,
  - az üzemanyag minősége és a termikus motor olajának típusa,
  - azon, a kipufogó részecskeszűrő automatikus regenerációjára irányuló kérések száma, melyeket korábban töröltek.
- A motor fordulatszáma visszatér a normál szintre, jelezve az eljárást befejezését.

⚠ FONTOS ⚠

A kipufogó részecskeszűrő regenerációs eljárása után hagyja néhány percig alapjáraton működni a termikus motort, hogy csökkentse a hőmérsékletét, mielőtt a gyújtást megszüntetné.

647562 (17/05/2016)
M... PST3B S4 EU

⚠ FONTOS ⚠

Ha a kerékcserét közúton kell elvégezni, biztosítsa a targonca környezetét:

- Ha lehetséges szilárd és vízszintes talajon állítsa le a targoncát (◁ UTASÍTÁSOK A TEHER NÉLKÜLI ÉS A TEHERREL VALÓ VEZETÉSHEZ).
- Kapcsolja be a vészvillogókat.
- Támassza ki a villástargoncát mindkét irányban a cserélendő kerékkel ellentétes tengelyen.
- Lazítsa ki a cserélendő kerék anyacsavarjait annyira, hogy leszedhetőek legyenek erőfeszítés nélkül.

HÁTULSÓ KERÉK

Ehhez a művelethez azt javasoljuk használja a hidraulikus emelőt MANITOU Referencia 505507.

- Helyezze el és állítsa be az emelőt a hátsó tengely alatt, a lehető legközelebb a kerékhez.
- Emelje fel a kereket, amíg az el nem válik a talajtól.
- Helyezzen el biztonsági támaszt a tengely alá.
- Lazítsa meg és távolítsa el teljesen a kerékanyákat.
- Oda-vissza mozgással szabadítsa ki a kereket, és görgesse félre.
- Helyezze rá az új kereket a kerékagyra.
- Csavarja be az anyákat kézzel, szükség esetén zsírozza be azokat.
- Távolítsa el a biztonsági támaszt.
- Engedje le a targoncát az emelővel.
- Húzza meg a kerékanyákat a megfelelő nyomatékkal egy nyomatékkulcs segítségével (◁ MINDEN 2000. ÜZEMÓRA UTÁN VAGY 4 ÉVENTE).

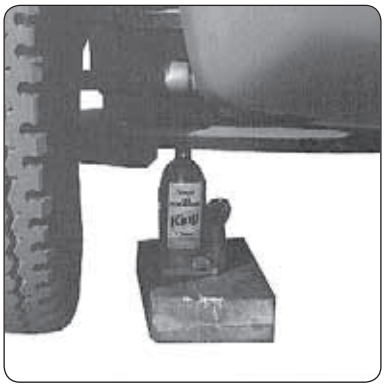

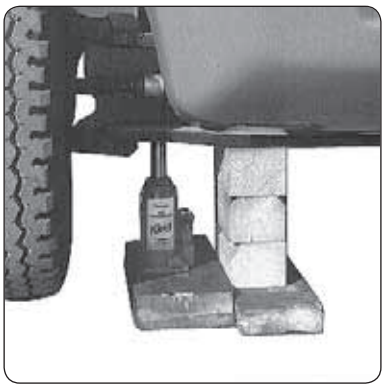

ELÜLSŐ KERÉK

Ehhez a művelethez azt javasoljuk használja a hidraulikus emelőt MANITOU Referencia 505507 és a biztonsági támasztóbakot MANITOU Referencia 554772.

- Helyezze el és állítsa be az emelőt a tengely csöve alá, a lehető legközelebb a kerékhez.
- Emelje fel a kereket, amíg az el nem válik a talajtól.
- Helyezze el a biztonsági támasztóbakot az alváz alatt.
- Lazítsa meg és távolítsa el teljesen a kerékanyákat.
- Oda-vissza mozgással szabadítsa ki a kereket, és görgesse félre.
- Helyezze rá az új kereket a kerékagyra.
- Csavarja be az anyákat kézzel, szükség esetén zsírozza be azokat.
- Távolítsa el a biztonsági támasztóbakot.
- Engedje le a targoncát az emelővel.
- Húzza meg a kerékanyákat a megfelelő nyomatékkal egy nyomatékkulcs segítségével (◁ MINDEN 2000. ÜZEMÓRA UTÁN VAGY 4 ÉVENTE).

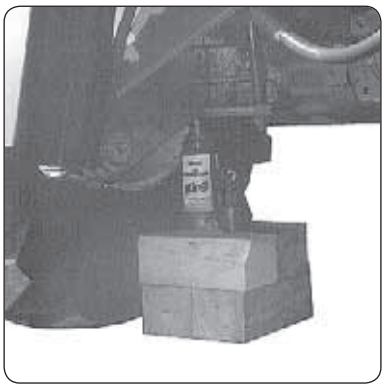

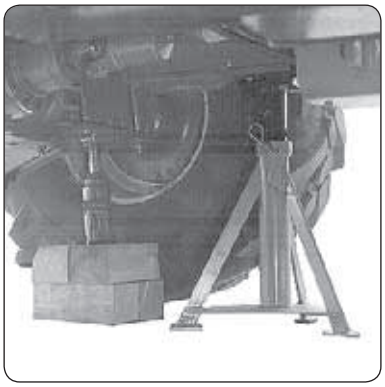

CSERE — Akkumulátor

⚠ FONTOS ⚠

Működtesse legalább 30 másodpercig az akkumulátor megszakítót, miután az indítókulcs segítségével megszüntette a gyújtást.
Az akkumulátor kezelése és karbantartása veszélyes lehet, tegye meg az alábbi óvintézkedéseket:
- Viseljen védőszemüveget.
- Az akkumulátort vízszintesen kezelje.
- Soha ne dohányozzon vagy dolgozzon nyílt láng közelében.
- Megfelelően szellőző helyen dolgozzon.
- Amennyiben a bőrre vagy a szemekbe elektrolitok kerülnek, öblítse bőséges mennyiségű hideg vízzel 15 percen keresztül és hívjon orvost.

ELJÁRÁS AZ AKKUMULÁTOR CSERÉJÉVEL

- Távolítsa el a beszívó rácsot 1 az akkumulátor eléréséhez.
- Lazítsa meg az akkumulátor 2 rögzítését.
- Cserélje ki a 3-es akkumulátort.

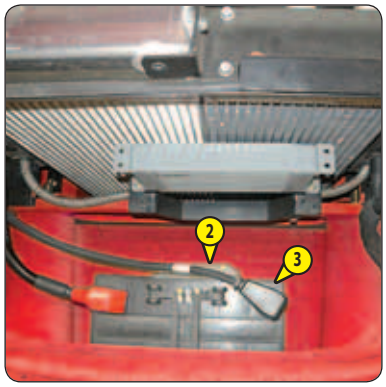

ELJÁRÁS TARTALÉK AKKUMULÁTORRAL

- Távolítsa el a beszívó rácsot 1 az akkumulátor eléréséhez.
- Hozzon ugyanolyan típusú tartalék akkumulátort, mint a villástargoncáé, valamint akkumulátorkábeleket.
- Kösse be a tartalék akkumulátort, betartva a (-) és (+) polaritást.
- Indítsa be a villástargoncát, és vegye le a kábeleket, amint forogni kezd a termikus motor.

LÉGTELENÍTÉS — Üzemanyag-betápláló rendszer

Ez a műveletsor csakis az alábbi esetekben hajtandó végre:

- Cserélték a betápláló rendszer egyik alkotóelemét.
- Leürítettek egy tartályt.
- Benzinhiány.

⚠ FONTOS ⚠

A nagynyomású üzemanyaggal való érintkezés a bőrön át történő behatolás és az égési sérülések veszélyét vonja maga után.
A nagynyomású üzemanyag kifröccsenése tüzet okozhat.
Az ellenőrzési és karbantartási utasítások be nem tartása súlyos sérüléssel járó baleseteket okozhat.
Ne végezzen beavatkozást a nagynyomású körön.
Ezen előírás be nem tartása súlyos károkat okozhat a motoron.
A nagynyomású üzemanyag-rendszer beállítását és javítását kizárólag engedéllyel és megfelelő képesítéssel rendelkező szakemberek végezhetik el.

Győződjön meg arról, hogy az üzemanyag szintje elegendő a tartályban, és hajtsa végre a leeresztést a következő sorrendben:

- Nyissa fel a motorháztetőt.
- Ellenőrizze az üzemanyag-betápláló rendszer állapotát.
- Működtesse körülbelül 80-szor az 1-es kéziszivattyút, hogy eltávolítsa a levegőt az alacsony nyomású rendszerből.
- A motor ezzel készen áll az indításra.
- Járassa a termikus motort 5 percig alapjáraton közvetlenül az üzemanyag-betápláló rendszer leeresztése után, hogy biztosítsa az injektor-szivattyú tökéletes leeresztését.

MEGJEGYZÉS: Ha a motor egy rövid ideig megfelelően működik, majd leáll, illetve ha a működése szabálytalan, akkor ellenőrizze az esetleges szivárgásokat az alacsony nyomású rendszeren. Kétség esetén forduljon márkakereskedőjéhez.

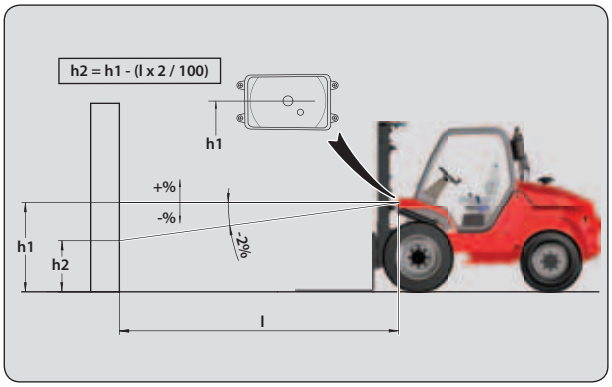

BEÁLLÍTÁSI JAVASLATOK

(a/az ECE-76/756 76/761 ECE20 szabványnak megfelelően)

A tompított fényszóró -2 %-os beállítása a fényszóró vízszintes tengelyéhez képest.

BEÁLLÍTÁSI ELJÁRÁS

- Állítsa a villástargoncát:
  - szállítási helyzetbe.
  - terheletlenül.
  - fehér falra merőlegesen, sík, vízszintes talajra.
- Ellenőrizze a gumiabroncsok nyomását (◁ ABRONCSOK).
- Tegye a menetirány-váltót üresbe.

A TOMPÍTOTT FÉNYSZÓRÓ MAGASSÁGÁNAK KISZÁMÍTÁSA (H2)

- h1 = A tompított fényszóró horizontvonalának magassága a talajhoz képest.
- h2 = A fénycsóva beállított magassága.
- l = A tompított fényszóró távolsága a falhoz képest.

M ..-2 / M ..-4

⚠ FONTOS ⚠

Ne vontassa a villástargoncát 25 km/óránál nagyobb sebességgel.

- A menetirány-váltót tegye üresbe, és a sebességváltó kart állítsa a holtpontra (a villástargonca modelljétől függően).
- A rögzítőfék kilazítása.
- Kapcsolja be a vészvillogókat.
- Mivel hiányzik az irányítás és a fékezés hidraulikus rásegítése, lassan és energikusan dolgozzon a vezérlőkön. Kerülje a durva és hirtelen mozdulatokat.

M ..-2 H

⚠ FONTOS ⚠

A villástargonca vontatását nagyon alacsony sebességgel (kevesebb, mint 5 km/h) kell végezni, és a lehető legrövidebb távon (kevesebb, mint 100 m).

Vontatás előtt feltétlenül ki kell oldani a nagynyomású határolóelemeket 2, különben károsodhat a hidrosztatikus hajtómű.

- Szerelje le az ellenőrző nyílást 1.
- Lazítsa meg az ellenanyákat 3.
- Lazítsa meg a csavarokat HC 4 három fordulattal.
- Kapcsolja be a vészvillogókat.
- A rögzítőfék kilazítása.
- A villástargonca vontatása.

MEGJEGYZÉS: A vontatás után járjon el fordított sorrendben a nagynyomású határolóelemek zárolásához.

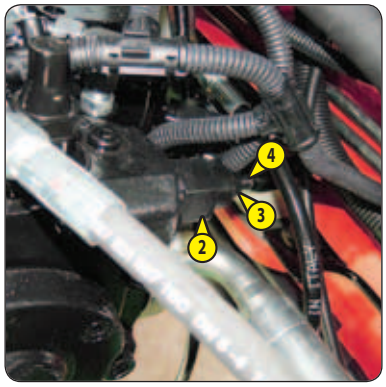

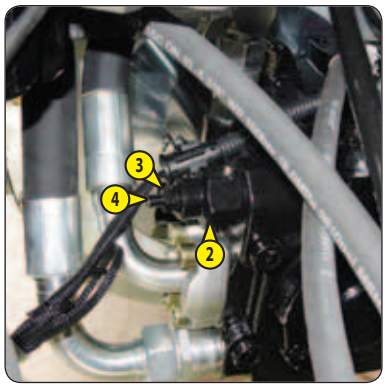

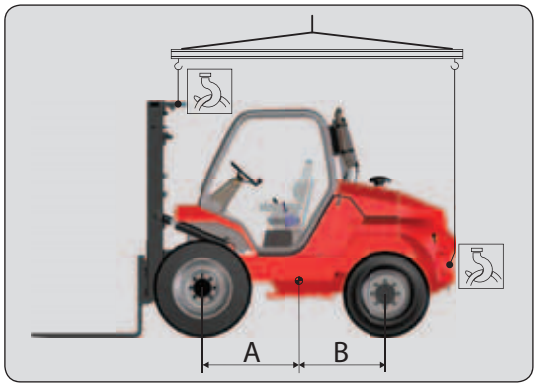

- Vegye tekintetbe az emelésnél a villástargonca súlypontját.

A = 1027 mm	B = 968 mm	M 26-2 P ST3B S4 EU
A = 1027 mm	B = 968 mm	M 26-2H P ST3B S4 EU
A = 1138 mm	B = 857 mm	M 26-4 P ST3B S4 EU
A = 1202 mm	B = 793 mm	M 30-2 P ST3B S4 EU
A = 1202 mm	B = 793 mm	M 30-2H P ST3B S4 EU
A = 1211 mm	B = 784 mm	M 30-4 P ST3B S4 EU
A = 1278 mm	B = 782 mm	M 40-2 P ST3B S4 EU
A = 1278 mm	B = 782 mm	M 40-2H P ST3B S4 EU
A = 1321 mm	B = 799 mm	M 40-4 P ST3B S4 EU
A = 1242 mm	B = 818 mm	M 50-2 P ST3B S4 EU
A = 1242 mm	B = 818 mm	M 50-2H P ST3B S4 EU
A = 1283 mm	B = 837 mm	M 50-4 P ST3B S4 EU

- Helyezze a hevederek horgait az erre a célra kialakított rögzítési pontokba, 1.

⚠ FONTOS ⚠

A villástargonca felrakása előtt ellenőrizze a platón való szállításhoz fűződő biztonsági utasítások megfelelő alkalmazását, és győződjön meg arról, hogy a szállítóeszköz sofőrje tájékoztatást kapott a villástargonca méret- és tömeg-jellemzőiről (◁ JELLEMZŐK).

Győződjön meg róla, hogy a plató megfelelő méretű és teherbíró képességű a targonca szállításához.

Ellenőrizze a plató megengedett érintkezési nyomását is a villástargoncára vonatkoztatva.

⚠ FONTOS ⚠

A turbókompresszoros motorral rendelkező villástargoncák esetében tömítse a kipufogó kimenetét, annak megakadályozására, hogy a Turbó tengelye a gép áthelyezése alatt kenőanyag nélkül forogjon.

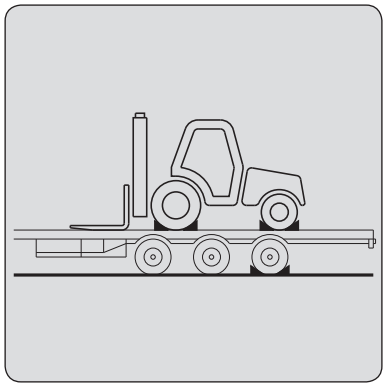

A VILLÁSTARGONCA FELRAKÁSA

- Blokkolja a szállítóplató kerekeit.
- A berakodó rámpákat rögzítse olyan módon a platóhoz, hogy a lehető legkisebb szöget érje el a villástargonca felviteléhez.
- A villástargoncát pont párhuzamosan helyezze a platóra.
- Hajtsa végre a villástargonca leállítását (◁ UTASÍTÁSOK A TEHER NÉLKÜLI ÉS A TEHERREL VALÓ VEZETÉSHEZ).

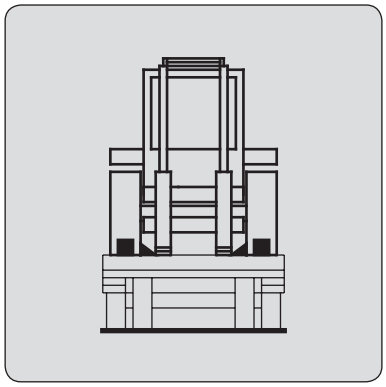

A VILLÁSTARGONCA FELERŐSÍTÉSE

- Rögzítse a plató ékeit minden egyes gumiabroncs előtt és mögött.
- Szintén rögzítse a plató ékeit minden egyes gumiabroncs belső oldalán.
- Erősítse fel a villástargoncát a szállítóplatóra kellően ellenálló kötelekkel:
  - Elöl 2 rögzítési pont az oszlop 1 lábán.
  - Hátul 2 rögzítési pont a kerékjáratok 2 alatt.
- Feszítse meg a köteleket.

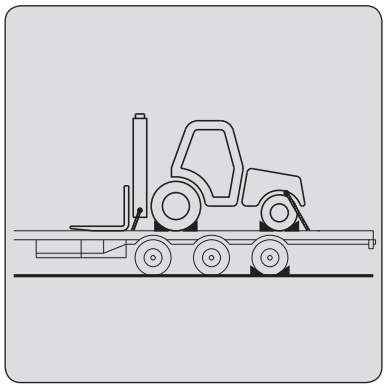

4 - A SOROZATHOZ OPCIONÁLISAN ILLESZTHETŐ TARTOZÉKOK

4 - A SOROZATHOZ OPCIONÁLISAN ILLESZTHETŐ TARTOZÉKOK

BEVEZETÉS 5

A TARTOZÉKOK MŰSZAKI JELLEMZŐI M26 ... / M30 ... 6

A TARTOZÉKOK MŰSZAKI JELLEMZŐI M40 ... / M50 ... 10

A TARTOZÉKOK VÉDELME 13

- Az Ön villástargoncáját egymással felcserélhető felszerelésekkel kell ellátni. Ezen egymással felcserélhető felszerelések megnevezése: TARTOZÉKOK.
- A MANITOU az Ön villástargoncájához a kidolgozott és tökéletesen illeszkedő tartozékok széles választékát kínálja és garantálja.

⚠ FONTOS ⚠

Egyedül a MANITOU által jóváhagyott tartozékok használhatók a villástargoncákon
(ld.: 4 - A SOROZATHOZ OPCIONÁLISAN ILLESZTHETŐ TARTOZÉKOK: A TARTOZÉKOK MŰSZAKI JELLEMZŐI).
A gyártó elhárítja a felelősséget módosítás vagy a tudta nélkül elvégzett tartozék-illesztés esetén.

- A tartozékokat az Ön villástargoncájához viszonyított terhelési diagramokkal adják át. A használati utasításokat és a terhelési diagramot a villástargoncán erre a célra kijelölt helyeken kell tárolni. A standard tartozékok esetében a használatot a jelen utasításban található instrukciók szabják meg.

⚠ FONTOS ⚠

A maximális terheket a villástargonca kapacitásai határozzák meg, tekintetbe véve a tartozék tömegét és súlypontját. Abban az esetben, ha a tartozék kapacitása alacsonyabb, mint a villástargoncáé, soha ne lépje túl ezt a határt.

- Egyes sajátos felhasználások olyan tartozék-illesztést tesznek szükségessé, melyre a szabott árú opciók nem térnek ki. Léteznek megoldások, forduljon márkakereskedőjéhez.

FÜGGŐ TEHER

⚠ FONTOS ⚠

A felfüggesztett terhek kezelését KÖTELEZŐEN erre a célra szolgáló targoncával kell végezni

647562 (17/05/2016)
M... PST3B S4 EU

OLDALSÓ ELTOLÁSÚ SZABVÁNYOSÍTOTT EMELŐSZERKEZET

* : Teljes kilátással rendelkező dupla oszlop
** : Szabademeléssel rendelkező dupla oszlop
*** : Szabademeléssel rendelkező tripla oszlop
**** : Szabademelés nélküli tripla oszlop

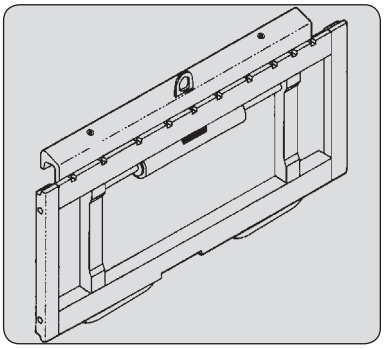

	TDL 100E-SS-B686 - 1470	TDL 100E-SS-E089 - 1750	TDL 100E-SS-E160 - 2000
REFERENCIA	**570218***	**570073***	**570074***
	570166**	**570167****	**570168****
	570169***	**570170*****	**570171*****
	570163****	**570164******	**570165******
Nominális kapacitás	3000 kg	3000 kg	3000 kg
Oldalsó eltolás	2 x 100 mm	2 x 100 mm	2 x 100 mm
Szélesség	1470 mm	1750 mm	2000 mm
Tömeg	192 kg	219 kg	240 kg

SZABVÁNYOSÍTOTT VILLA

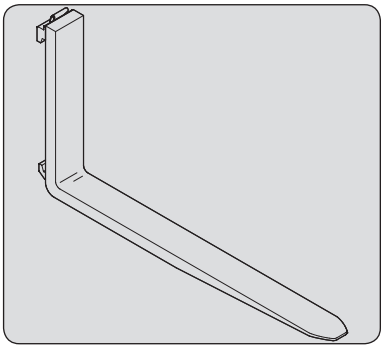

REFERENCIA	**415727**	**415729**
Rész	125 x 40 x 1200 mm	125 x 45 x 1200 mm
Tömeg	74 kg	79 kg

TEHERTÁMASZ

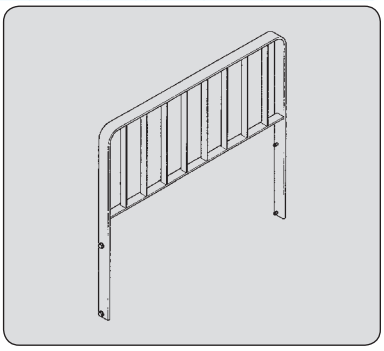

REFERENCIA	**555325**	**570113**	**570114**
Szélesség	1470 mm	1750 mm	2000 mm
Tömeg	41 kg	46 kg	51 kg

647562 (17/05/2016)
M... PST3B S4 EU

RAKODÓ FÖLDMUNKÁKHOZ

	SP 500 30N AD S3	SP 500 30NL AD S3
REFERENCIA	741444	741446
Nominális kapacitás	500 L/900 kg	500 L/900 kg
Szélesség	1648 mm	2022 mm
Fogak	4	6
Tömeg	420 kg	450 kg

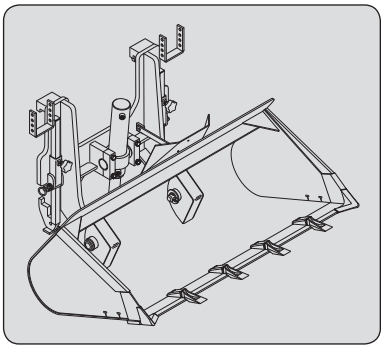

RAKODÓ FÖLDMUNKÁKHOZ

	SP 700 40N AD S2	SP 1000 40NL AD S2
REFERENCIA	751454	751459
Nominális kapacitás	700 L/1260 kg	1000 L/1800 kg
Szélesség	2110 mm	2210 mm
Fogak	6	6
Tömeg	630 kg	715 kg

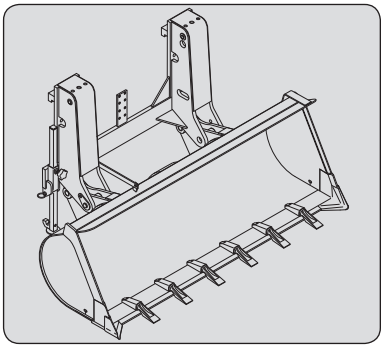

HOMLOKRAKODÓ

	SP 500 30N SD	SP 500 30NL SD
REFERENCIA	570278	570280
Nominális kapacitás	500 L/900 kg	500 L/900 kg
Szélesség	1648 mm	2022 mm
Tömeg	420 kg	450 kg

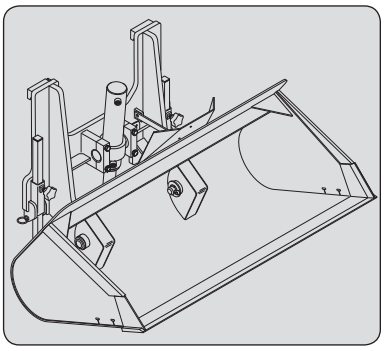

HOMLOKRAKODÓ

	SP 700 40N SD	SP 700 40NL SD
REFERENCIA	751452	751456
Nominális kapacitás	700 L/1200 kg	1000 L/1800 kg
Szélesség	2100 mm	2200 mm
Tömeg	605 kg	690 kg

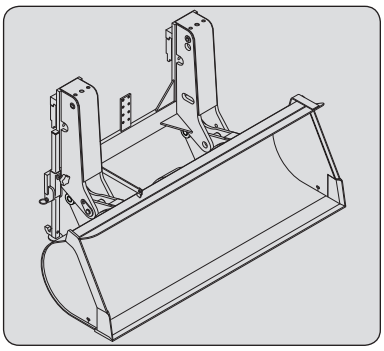

MEZŐGAZDASÁGI RAKODÓ

	BA 1000 S2 30N	BA 1500 S2 30N	BA 2000 S2 30N
REFERENCIA	751466	751467	751468
Nominális kapacitás	1000 L/1200 kg	1500 L/1800 kg	2000 L/2000 kg
Szélesség	2022 mm	2022 mm	2022 mm
Tömeg	480 kg	610 kg	700 kg

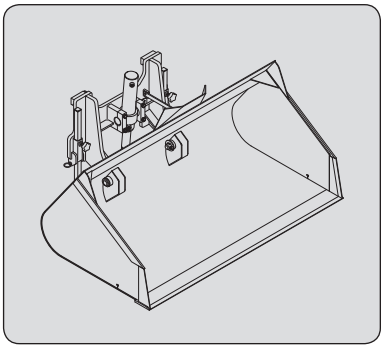

GABONA ÉS MŰTRÁGYA RAKODÓ

	BCE 1500 40N	BCE 2000 40N
REFERENCIA	**751469**	**751471**
Nominális kapacitás	2000 L/2400 kg	2000 L/2400 kg
Szélesség	2100 mm	2100 mm
Tömeg	775 kg	870 kg

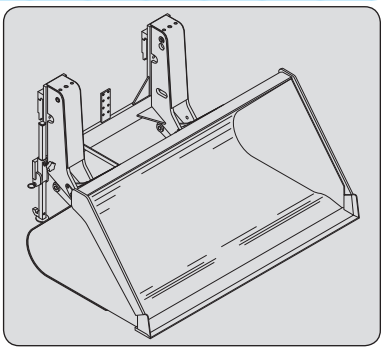

BETON-EMELŐ (VILLÁKRA ILLESZTHETŐ)

	BB 500 S4
REFERENCIA	**654409**
Nominális kapacitás	500 l/1300 kg
Szélesség	1100 mm
Tömeg	205 kg

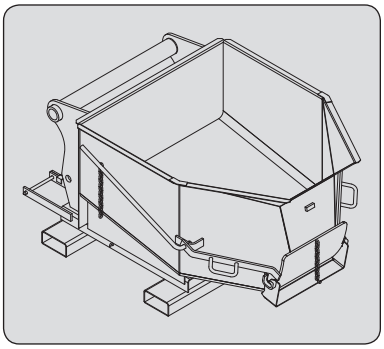

BETON-EMELŐ ADAGOLÓVAL (VILLÁKRA ILLESZTHETŐ)

	BBG 500 S4
REFERENCIA	**654411**
Nominális kapacitás	500 l/1300 kg
Szélesség	1100 mm
Tömeg	220 kg

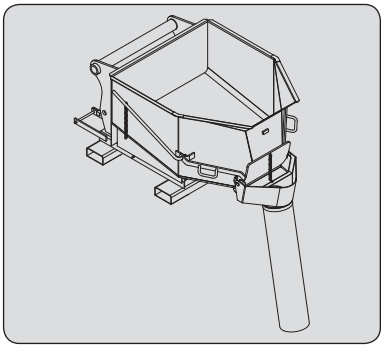

BETON-ADAGOLÓ (VILLÁKRA ILLESZTHETŐ)

	GL 300 S2	GL 400 S2
REFERENCIA	**174371**	**174372**
Nominális kapacitás	300 l/725 kg	400 l/969 kg
Tömeg	150 kg	166 kg

HIDRAULIKUS KÉSZLET AZ ADAGOLÓNYÍLÁSHOZ

REFERENCIA **653750**

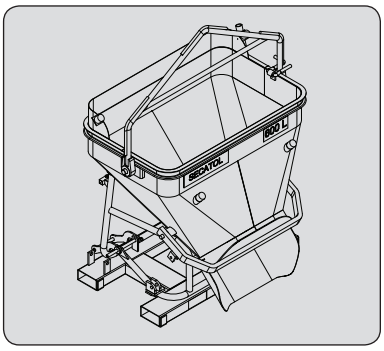

BETON-ADAGOLÓ (VILLÁKRA ILLESZTHETŐ)

	GL 600 S2	GL 800 S2
REFERENCIA	**174373**	**174374**
Nominális kapacitás	600 l/1440 kg	800 l/1920 kg
Tömeg	290 kg	325 kg

HIDRAULIKUS KÉSZLET AZ ADAGOLÓNYÍLÁSHOZ

REFERENCIA **653750**

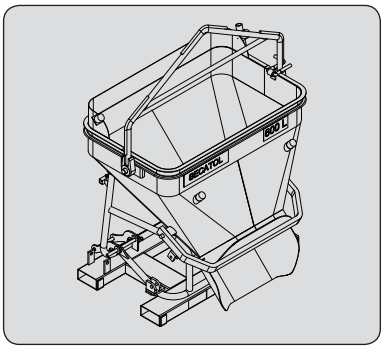

BETON-ADAGOLÓ (VILLÁKRA ILLESZTHETŐ)

	GL 1000 S2	GL 1500 S2
REFERENCIA	**174375**	**174376**
Nominális kapacitás	1000 l/2440 kg	1500 l/3591 kg
Tömeg	360 kg	409 kg

HIDRAULIKUS KÉSZLET AZ ADAGOLÓNYÍLÁSHOZ

REFERENCIA **653750**

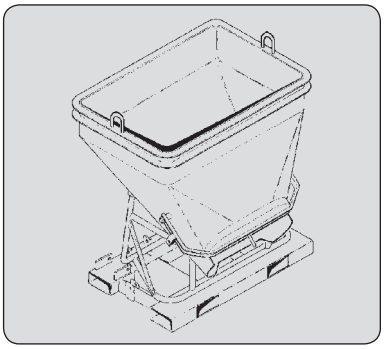

OLDALSÓ ELTOLÁSÚ SZABVÁNYOSÍTOTT EMELŐSZERKEZET

* : Teljes kilátással rendelkező dupla oszlop
** : Szabademeléssel rendelkező dupla oszlop

	TDL 50N 1670	TDL 50N 2000
REFERENCIA	752187* 572070**	752188* 572072**
Nominális kapacitás	4500 kg	4500 kg
Oldalsó eltolás	2 x 100 mm	2 x 100 mm
Szélesség	1670 mm	2000 mm
Tömeg	360 kg	415 kg

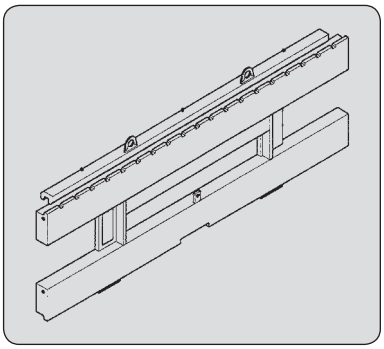

SZABVÁNYOSÍTOTT VILLA

REFERENCIA	415499	415746
Rész	150 x 60 x 1200 mm	125 x 40 x 1200 mm
Tömeg	138 kg	70 kg

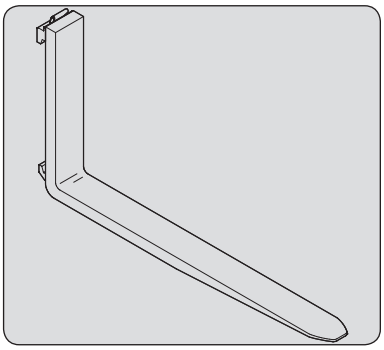

TEHERTÁMASZ

REFERENCIA	572788	572790
Szélesség	1670 mm	2000 mm
Tömeg	56 kg	63 kg

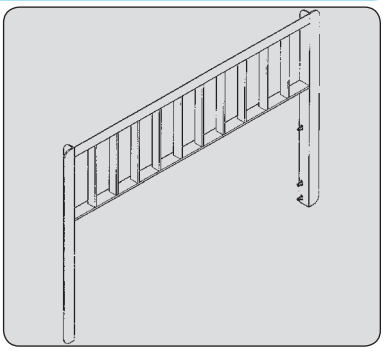

KETTŐS OLDALSÓ ELTOLÁSÚ SZABVÁNYOSÍTOTT EMELŐSZERKEZET

	DUPLA TDLA 50N
REFERENCIA	572404
Nominális kapacitás	2 x 2500 kg
Oldalsó eltolás	2 x 150/100 mm
Szélesség	2 x 985 mm
Tömeg	2 x 165 kg

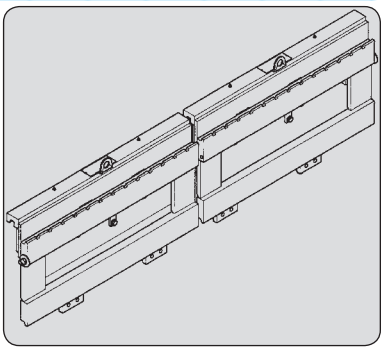

647562 (17/05/2016)
M... PST3B S4 EU

RAKODÓ FÖLDMUNKÁKHOZ

	SP 700 50N AD S2	SP 1000 50NL AD S2
REFERENCIA	751455	751460
Nominális kapacitás	700 L/1260 kg	1000 L/1800 kg
Szélesség	2110 mm	2210 mm
Fogak	6	6
Tömeg	605 kg	690 kg

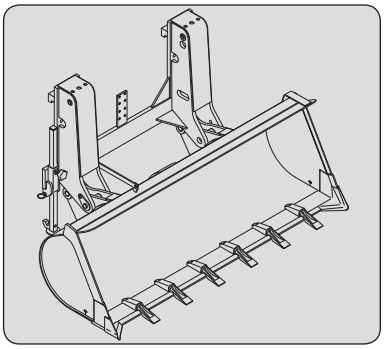

HOMLOKRAKODÓ

	SP 700 50N SD	SP 1000 50N SD
REFERENCIA	751453	751457
Nominális kapacitás	700 L/1260 kg	1000 L/1800 kg
Szélesség	2100 mm	2200 mm
Tömeg	5800 kg	665 kg

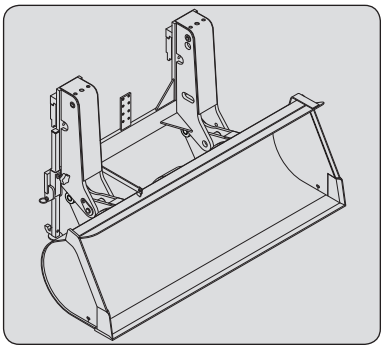

MEZŐGAZDASÁGI RAKODÓ

	BA 1000 S2 30N	BA 1500 S2 30N	BA 2000 S2 30N
REFERENCIA	751466	751467	751468
Nominális kapacitás	1000 L/1200 kg	1500 L/1800 kg	2000 L/2000 kg
Szélesség	2022 mm	2022 mm	2022 mm
Tömeg	480 kg	610 kg	700 kg

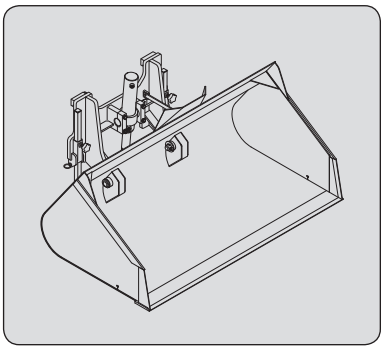

GABONA ÉS MŰTRÁGYA RAKODÓ

	BCE 1500 50N	BCE 2000 50N	BCE 2500 50N
REFERENCIA	751470	751472	751474
Nominális kapacitás	1500 L/1800 kg	2000 L/2400 kg	2500 L/3000 kg
Szélesség	2100 mm	2100 mm	2100 mm
Tömeg	750 kg	845 kg	925 kg

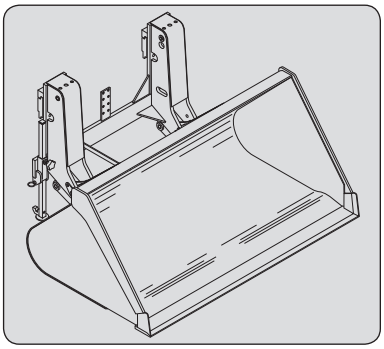

BETON-ADAGOLÓ (VILLÁKRA ILLESZTHETŐ)

	GL 600 S2	GL 800 S2
REFERENCIA	**174373**	**174374**
Nominális kapacitás	600 l/1440 kg	800 l/1920 kg
Tömeg	290 kg	325 kg

HIDRAULIKUS KÉSZLET AZ ADAGOLÓNYÍLÁSHOZ

REFERENCIA	**653750**

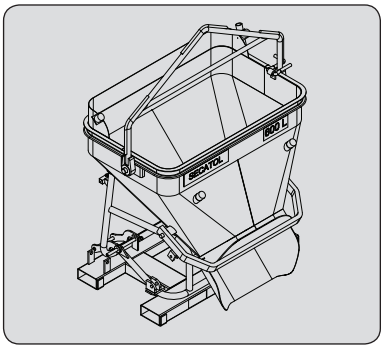

BETON-ADAGOLÓ (VILLÁKRA ILLESZTHETŐ)

	GL 1000 S2	GL 1500 S2
REFERENCIA	**174375**	**174376**
Nominális kapacitás	1000 l/2200 kg	1500 l/3300 kg
Tömeg	325 kg	375 kg

HIDRAULIKUS KÉSZLET AZ ADAGOLÓNYÍLÁSHOZ

REFERENCIA	**653750**

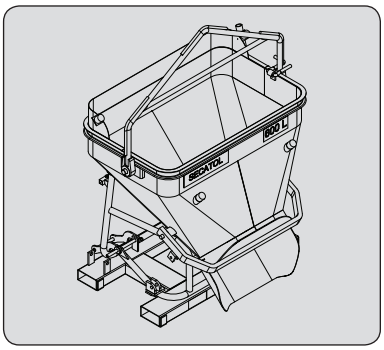

647562 (17/05/2016)
M... PST3B S4 EU

A TARTOZÉKOK VÉDELME

VILLAVÉDŐ

REFERENCIA	**227801**

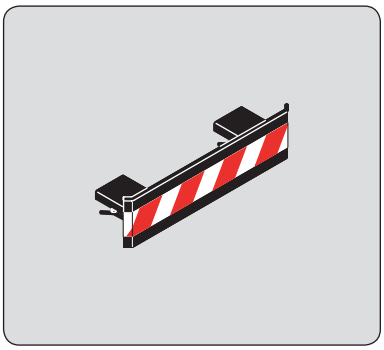

RAKODÓVÉDŐ

Mindig válasszon a rakodó szélességével megegyező vagy annál kisebb védőelemet.
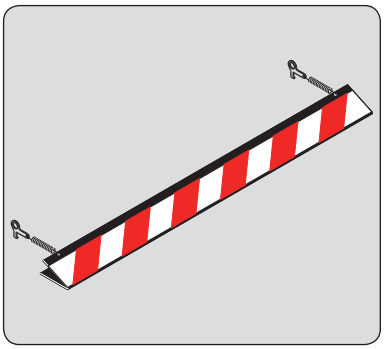
REFERENCIA	**206734**	**206732**	**206730**
Szélesség	1375 mm	1500 mm	1650 mm
REFERENCIA	**235854**	**206728**	**206726**
Szélesség	1850 mm	1950 mm	2000 mm
REFERENCIA	**223771**	**223773**	**206724**
Szélesség	2050 mm	2100 mm	2150 mm
REFERENCIA	**206099**	**206722**	**223775**
Szélesség	2250 mm	2450 mm	2500 mm